Wykaz odmian opraw oświetleniowych do oświetlenia awaryjnego

posiadających świadectwo dopuszczenia CNBOP-PIB

(wykaz ma charakter informacyjny i stanowi uzupełnienie wykazu on-line)

<table>
<tr><th>Nr świadectwa dopuszczenia</th><th>Nazwa wyrobu wraz z odmianami</th><th>Producent</th><th>Wnioskodawca</th></tr>
<tr><td>3898/2020
zastąpienie</td><td>
Oprawa oświetleniowa do oświetlenia awaryjnego typu LLS, LLS Ex:
<table>
<tr><th>Kod zamówieniowy</th><th>Strefa</th><th colspan="2">Kod opcjonalny</th><th>Moc max [W]</th></tr>
<tr><td>LLS Ex 300</td><td rowspan="4">../121
../221
../222</td><td rowspan="4">../10V</td><td rowspan="4">../ADR1
../ADR2
../ADR3
../ADR4
../ADR5
../ADR6
../110
../3P
../P1
../K
../M25
../SS
../ALU
../GL
../ST
../DF
../WM
../EH
../D
../30K
../50K
../65K
../RA90
../RA70
../CR
../AP
../DR
../PR
../AP
../RAL..
../DALI
../CNBO</td><td rowspan="4">../EN
../DE
../SP
../RU
../CZ
../XX</td><td>../12</td></tr>
<tr><td>LLS Ex 600</td><td>../23</td></tr>
<tr><td>LLS Ex 1200</td><td>../45</td></tr>
<tr><td>LLS Ex 1500</td><td>../56</td></tr>
</table>
</td><td>Elektrometal S.A.
ul. Stawowa 71
43-400 Cieszyn</td><td>Elektrometal
S.A.
ul. Stawowa 71
43-400 Cieszyn</td></tr>
</table>

W niniejszym wykazie opublikowano informacje na temat wydanych dopuszczeń dla opraw oświetleniowych do oświetlenia awaryjnego, a w celu upewnienia się co do statusu ważności dopuszczenia należy sprawdzić wykaz wydanych lub cofniętych dopuszczeń.

Aktualizacja:11.09.2026 r.

			P		

Oprawa oświetleniowa do oświetlenia awaryjnego typu LLS, LLS Ex:

Kod zamówieniowy	Kod opcjonalny			Moc max [W]
LLS 300	../10V	../ADR1 ../ADR2 ../ADR3 ../ADR4 ../ADR5 ../ADR6 ../3P ../P1 ../K ../SG ../M25 ../SS ../ALU ../GL ../PMMA ../ST ../DF ../WM ../EH ../D ../30K ../50K ../65K ../RA90 ../RA70 ../SN ../EPDM ../CR ../AP ../RAL.. ../DR ../DALI ../315 ../110 ../HP ../CNBOP	../EN ../DE ../SP ../RU ../CZ ../XX	../12
LLS 600				../23
LLS 1200				../45
LLS 1500				../56

W niniejszym wykazie opublikowano informacje na temat wydanych dopuszczeń dla opraw oświetleniowych do oświetlenia awaryjnego, a w celu upewnienia się co do statusu ważności dopuszczenia należy sprawdzić wykaz wydanych lub cofniętych dopuszczeń.

Aktualizacja:11.09.2026 r.

3899/2020 *zastapienie*	**Oprawa oświetleniowa do oświetlenia awaryjnego typu EML LED, EML Ex LED:**	Elektrometal S.A. ul. Stawowa 71 43-400 Cieszyn	Elektrometal S.A. ul. Stawowa 71 43-400 Cieszyn

W niniejszym wykazie opublikowano informacje na temat wydanych dopuszczeń dla opraw oświetleniowych do oświetlenia awaryjnego, a w celu upewnienia się co do statusu ważności dopuszczenia należy sprawdzić wykaz wydanych lub cofniętych dopuszczeń.
Aktualizacja:11.09.2026 r.

Dotyczy opraw oświetlenia awaryjnego typu EML LED, EML Ex LED zasilanych z centralnej baterii:

Kod zamówieniowy	Kod opcjonalny	Moc max [W]
EML LED 600	../B ../ADR1 ../ADR2 ../ADR3 ../ADR4 ../ADR5 ../ADR6 ../110 ../OUT2 ../DR ../DALI ../SN1 ../SN2 ../30K ../50K ../65K ../3P ../P1 ../K ../HP ../BPC ../PMMA ../RAL.. ../RA70 ../RA90 ../CR ../SN ../CP ../HT ../AP ../315 ../SG ../M25 ../CNBOP	18
EML LED 1200		34 70HP
EML LED 1500		42 86HP

Kod zamówieniowy	Strefa	Moc max [W]	Opcjonalne krzywe rozsyłu	Kod opcjonalny	Akcesoria
EML Ex LED 600	../121	23	../BW ../P ../NO ../..	../ADR1 ../ADR2 ../ADR3 ../ADR4 ../ADR5 ../ADR6 ../110 ../OUT2 ../DR ../10V ../DALI ../30K ../50K ../65K ../RA70 ../RA90 ../3P ../CR ../K ../AP ../RAL.. ../SG ../M25 ../AL ../CNBOP	../ST ../DF ../WM ../EH ../D ../SMC ../JB.. ../SN1 ../SN2
EML Ex LED 1200		45			
EML Ex LED 1500		56			
EML Ex LED 600	../221 ../222	18	../BW ../TB ../P ../NO ../..	../B ../ADR1 ../ADR2 ../ADR3 ../ADR4 ../ADR5 ../ADR6 ../110 ../OUT2 ../DR ../10V ../DALI ../30K ../50K ../65K ../RA70 ../RA90 ../3P ../CR ../K ../AP ../RAL.. ../SG ../M25 ../CNBOP	../ST ../DF ../WM ../EH ../D ../SMC ../JB.. ../SN1 ../SN2
EML Ex LED 1200		34 70 HP			
EML Ex LED 1500		42 86 HP			

W niniejszym wykazie opublikowano informacje na temat wydanych dopuszczeń dla opraw oświetleniowych do oświetlenia awaryjnego, a w celu upewnienia się co do statusu ważności dopuszczenia należy sprawdzić wykaz wydanych lub cofniętych dopuszczeń.

Aktualizacja:11.09.2026 r.

Oprawa oświetleniowa do oświetlenia awaryjnego typu EML LED, EML Ex LED:

Dotyczy opraw oświetlenia awaryjnego typu EML LED EM, EML Ex LED EM z własnym zasilaniem:

Kod zamówieniowy	Kod opcjonalny	Moc max [W]
EML LED 600 EM	../B ../DR ../DALI ../SN1 ../SN2 ../30K ../50K ../65K ../P1 ../K ../BPC ../PMMA ../RAL.. ../RA70 ../RA90 ../CR ../SN ../CP ../AP ../315 ../SG ../M25 ../CNBOP	22
EML LED 1200 EM		38
EML LED 1500 EM		46

Kod zamówieniowy	Strefa	Moc max [W]	Opcjonalne krzywe rozsyłu	Kod opcjonalny	Akcesoria
EML Ex LED 600 EM	../221 ../222	22	../BW ../TB ../P ../NO ../..	../B ../AT ../110 ../DR ../10V ../DALI ../30K ../50K ../65K ../RA70 ../RA90 ../3P ../CR ../K ../AP ../RAL.. ../SG ../M25 ../CNBOP	../ST ../DF ../WM ../EH ../D ../SMC ../JB.. ../SN1 ../SN2
EML Ex LED 1200 EM		38			
EML Ex LED 1500 EM		46			

3900/2020 zastąpienie

Oprawa oświetleniowa do oświetlenia awaryjnego typu OUTDOOR LED w odmianach:

Nazwa oprawy	***Moc oprawy***	***Kod modułu awaryjnego***	***Czas pracy awaryjnej [h]***	***Tryb pracy***	***Wykonanie***	***Kolor korpusu oprawy***
ODB OD	1W 2W 3W 3x1W	B B1 C C1 E E1	1 2 3	SE	X	GR WH BL OC

P.P.H.U. AWEX Rafał Stanuch Masłomiąca, ul. Długa 39 32-091 Michałowice

P.P.H.U. AWEX Rafał Stanuch Masłomiąca, ul. Długa 39 32-091 Michałowice

W niniejszym wykazie opublikowano informacje na temat wydanych dopuszczeń dla opraw oświetleniowych do oświetlenia awaryjnego, a w celu upewnienia się co do statusu ważności dopuszczenia należy sprawdzić wykaz wydanych lub cofniętych dopuszczeń.

Aktualizacja:11.09.2026 r.

				B B1 C C1	1 2 3	SA	X				
				B B1 C C1	1 2 3	SA	AT				
				B B1 C C1 E E1	1 2 3	SE	AT				
				B B1 D*** D1***	1 2 3	SE SA	RS RU RW RD BT IT				
		ODB OD ODS OS	1W 2W 3W 3x1W	F G	---	---	CB CB/CBS				
				Z	---	---	CB/ADE CB/ADP				
				---	---	---	FZLV FZLV2				

3907/2020

Oprawa oświetleniowa do oświetlenia awaryjnego typu CAMELEON MINI 1 AW2, CAMELEON MINI 1 AW3, CAMELEON MIDI 1 AW2, CAMELEON MIDI 1 AW3, CAMELEON MIDI 2 AW2, CAMELEON MIDI 2 AW3

oprawy z własnym zasilaniem:

Nazwa	***Wykonanie***	***Moc [W]***	***Tryb pracy***	***Czas pracy awaryjnej [h]***	***Rozsył światła [˚]***	***Stopień ochrony IP***	***Sterowanie***
CAMELEON MINI 1 80 AW3	A G	8	TC	1 3	24 38 60	IP20 IP20/54	ON/OFF DALI
CAMELEON MIDI 1 120 AW3	A G	14	TC	1 3	24 38 60	IP20 IP20/54	ON/OFF DALI
CAMELEON MIDI 2 140 AW3	A G	23	TC	1 3	24 60	IP20 IP20/54	ON/OFF DALI

oprawy zasilane centralnie:

Nazwa	***Wykonanie***	***Moc [W]***	***Kod modułu***	***Rozsył światła [˚]***	***Stopień ochrony IP***	***Sterowanie***
CAMELEON MINI 1 80 AW2	CB220	8	--- GM GD	24 38 60	IP20 IP20/54	ON/OFF DALI
CAMELEON MIDI 1 120 AW2	CB220	14	--- GM GD	24 38 60	IP20 IP20/54	ON/OFF DALI
CAMELEON MIDI 2 140 AW2	CB220	23	--- GM GD	24 60	IP20 IP20/54	ON/OFF DALI

ES-System NT Sp. z o.o.
ul. Przemysłowa 2
30-701 Kraków

ES-System S.A.
ul. Przemysłowa 2
30-701 Kraków

W niniejszym wykazie opublikowano informacje na temat wydanych dopuszczeń dla opraw oświetleniowych do oświetlenia awaryjnego, a w celu upewnienia się co do statusu ważności dopuszczenia należy sprawdzić wykaz wydanych lub cofniętych dopuszczeń.

Aktualizacja:11.09.2026 r.

<table>
<tr>
<td>3909/2020</td>
<td>
Oprawa oświetleniowa do oświetlenia awaryjnego typu NEPTUN LED V1 w odmianach:

Oprawa oświetleniowa do oświetlenia awaryjnego typu NEPTUN LED V1 w odmianach:
<table>
<tr><th>nazwa oprawy</th><th>strumień świetlny [lm]</th><th>rodzaj klosza</th><th>kod Produ-centa</th><th>rodzaj zasilacza</th><th>stopień ochrony IP</th><th>autonomia [h]</th><th>rodzaj pracy</th><th>wykonanie</th><th>barwa światła</th><th>oznaczenie długości</th></tr>
<tr><td>NEPTUN LED V1</td><td>2600
4400
5200
8800</td><td>PC
PC-T</td><td>LX</td><td>E
EDD</td><td>IP65</td><td>1
2
3</td><td>J
C</td><td>AT
CT</td><td>830
840
940</td><td>L-1200</td></tr>
<tr><td>NEPTUN LED V1</td><td>2600
4400
5200
8800</td><td>PC
PC-T</td><td>LX</td><td>E
EDD</td><td>IP65</td><td>---</td><td>---</td><td>CB ST
CB-ADN</td><td>830
840
940</td><td>L-1200</td></tr>
</table>
UWAGA!
Oprawy z własnym zasilaniem mogą być opcjonalnie wyposażone w układ grzejny HTR 25, wówczas na końcu oznaczenia odmiany występuje zapis „TERMOSTAT”.
</td>
<td>Luxiona Poland S.A.
Jacentów 167
27-580 Sadowie</td>
<td>Luxiona Poland S.A.
Jacentów 167
27-580 Sadowie</td>
</tr>
<tr>
<td>3915/2020</td>
<td>Oprawa oświetleniowa do oświetlenia awaryjnego typu Leo, Draco, Saturn</td>
<td>HSK LEDY Sp. z o.o.
Sp. k.
ul. Tyniecka 118A
30-376 Kraków</td>
<td>HSK LEDY Sp. z o.o.
Sp. k.
ul. Tyniecka 118A
30-376 Kraków</td>
</tr>
</table>

W niniejszym wykazie opublikowano informacje na temat wydanych dopuszczeń dla opraw oświetleniowych do oświetlenia awaryjnego, a w celu upewnienia się co do statusu ważności dopuszczenia należy sprawdzić wykaz wydanych lub cofniętych dopuszczeń.

Aktualizacja:11.09.2026 r.

Oprawa oświetleniowa do oświetlenia awaryjnego typu Leo, Draco, Saturn:

nazwa oprawy	*kod montażu*	*moc znamionowa*	*kod zasilacza*	*temp. barwowa*	*kod koloru obudowy*	*IP*	*rodzaj układu awaryjnego*	*czas pracy awaryjnej*	*wykonanie*
D-33 D-66	-S -G -R	-10W -12W -15W -16W -18W -20W -22W -25W -26W -27W -30W -35W -36W -40W -45W -50W -55W -60W -65W -70W -75W -80W -85W -90W	/FD /OF /OD /OL /PX	-2700 -3000 -3500 -4000 -4200 -4500 -5000 -6000	-WT -YL -VT -RD -PK -OR -OL -IV -GY -GN -GD -BZ -BN -BK -BG -AL -ST -TT -XX	-IP42 -IP42 /IP20	/MALED2	-1h -2h -3h	/ST /AT
							/MALED4	-1h -2h -3h	/ST /AT /CT
							/TMLED3 /H237	-1h -2h -3h	/AT /CT
D-33 D-66									/CB
L-33 L-36 L-61 L-66 L-121 L-123 L-126	-S -G -R	-10W -12W -15W -16W -18W -20W -22W -25W -26W -27W -30W -35W -36W -40W -45W -50W -55W -60W -65W -70W -75W -80W -85W -90W	/FD /OF /OD /OL /PX	-2700 -3000 -3500 -4000 -4200 -4500 -5000 -6000	-WT -YL -VT -RD -PK -OR -OL -IV -GY -GN -GD -BZ -BN -BK -BG -AL -ST -TT -XX	-IP42 -IP42 /IP20	/MALED2	-1h -2h -3h	/ST /AT
							/MALED4	-1h -2h -3h	/ST /AT /CT
							/TMLED3 /H237	-1h -2h -3h	/AT /CT
L-33 L-36 L-61 L-66 L-121 L-123 L-126									/CB

W niniejszym wykazie opublikowano informacje na temat wydanych dopuszczeń dla opraw oświetleniowych do oświetlenia awaryjnego, a w celu upewnienia się co do statusu ważności dopuszczenia należy sprawdzić wykaz wydanych lub cofniętych dopuszczeń.

Aktualizacja:11.09.2026 r.

<table>
<tr><td></td><td>
<table>
<tr><th>nazwa oprawy</th><th>kod montażu</th><th>moc znamionowa</th><th>kod zasilacza</th><th>temp. barwowa</th><th>kod koloru obudowy</th><th>IP</th><th>rodzaj układu awaryjnego</th><th>czas pracy awaryjnej</th><th>wykonanie</th></tr>
<tr><td rowspan="3">S-100
S-130
S-170
S-180
S-230
S-240
S-300
S-600</td><td rowspan="4">-S
-G
-R</td><td rowspan="4">-10W
-12W
-15W
-16W
-18W
-20W
-22W
-25W
-26W
-27W
-30W
-35W
-36W
-40W
-45W
-50W
-55W
-60W
-65W
-70W
-75W
-80W
-85W
-90W</td><td rowspan="4">/FD
/OF
/OD
/OL
/PX</td><td rowspan="4">-2700
-3000
-3500
-4000
-4200
-4500
-5000
-6000</td><td rowspan="4">-WT
-YL
-VT
-RD
-PK
-OR
-OL
-IV
-GY
-GN
-GD
-BZ
-BN
-BK
-BG
-AL
-ST
-TT
-XX</td><td rowspan="4">-
IP42

-
IP42
/IP20</td><td>/MALED2</td><td>-1h
-2h
-3h</td><td>/ST
/AT</td></tr>
<tr><td>/MALED4</td><td>-1h
-2h
-3h</td><td>/ST
/AT
/CT</td></tr>
<tr><td>/TMLED3
/H237</td><td>-1h
-2h
-3h</td><td>/AT
/CT</td></tr>
<tr><td rowspan="1">S-100
S-130
S-170
S-180
S-230
S-240
S-300
S-600</td><td></td><td></td><td>/CB</td></tr>
</table>
</td><td></td><td></td></tr>
<tr><td>3918/2020</td><td>Oprawa oświetleniowa do oświetlenia awaryjnego typu RUBIN CLEAN LED</td><td>Luxiona Poland S.A.
Jacentów 167
27-580 Sadowie</td><td>Luxiona Poland S.A.
Jacentów 167
27-580 Sadowie</td></tr>
</table>

W niniejszym wykazie opublikowano informacje na temat wydanych dopuszczeń dla opraw oświetleniowych do oświetlenia awaryjnego, a w celu upewnienia się co do statusu ważności dopuszczenia należy sprawdzić wykaz wydanych lub cofniętych dopuszczeń.

Aktualizacja:11.09.2026 r.

Oprawa oświetleniowa do oświetlenia awaryjnego typu RUBIN CLEAN LED w odmianach:

oprawy z własnym zasilaniem:

nazwa	*wersja*	*przesłona*	*kod Prod.*	*rodzaj zasilacza*	*wyposaż. dodatk. (opcja)*	*IP*	*autono-mia (h)*	*tryb pracy*	*wykon.*	*barwa światła*	*typ złącza zasilaj.*	*typoszereg gabarytowy*
RUBIN CLEAN LED	- CLASS 3-4 CLASS 5-6 CLASS 7-8-9 ISO	PLX SH SL PC-T MICRO-PRM MICRO-Line SHM SLM SHR SLR SHMR MICRO-PRM SH MICRO-PRM SL MICRO-PRM SLR Micro-Line SLR Micro-Line SL Micro Line SH Micro-Line SHR	LX	E EDD	--- CMW	IP65	1 3	J C	AT CT	830 840 940	- PRW2K-1/2/3/4/5M PRW3K-1/2/3/4/5M PRW4K-1/2/3/4/5M PRW5K-1/2/3/4/5M PRG2K-1/2/3/4/5M PRG3K-1/2/3/4/5M PRG4K-1/2/3/4/5M PRG5K-1/2/3/4/5M KRW2K KRW3K KRW4K KRW5K KRG2K KRG3K KRG4K KRG5K	610x310 620x620 1210x310 1220x620
RUBIN CLEAN LED SMOOTH												
RUBIN CLEAN NO FRAME LED	- CLASS 3-4 CLASS 5-6 CLASS 7-8-9 ISO	SHM SLM SHR SLR SHMR MICRO-PRM SH MICRO-PRM SL MICRO-PRM SLR Micro-Line SLR Micro-Line SL Micro-Line SH Micro-Line SHR										1200x300 600x600 1200x600
RUBIN CLEAN NO FRAME LED SMOOTH												

UWAGA! Oprawy z własnym zasilaniem mogą być opcjonalnie wyposażone w układ grzejny HTR 25, wówczas na końcu oznaczenia odmiany występuje zapis „TERMOSTAT".

3925/2020	**Oprawa oświetleniowa do oświetlenia awaryjnego typu Aquarius:**	HSK LEDY Sp. z o.o. Sp. k. ul. Tyniecka 118A 30-376 Kraków	HSK LEDY Sp. z o.o. Sp. k. ul. Tyniecka 118A 30-376 Kraków

W niniejszym wykazie opublikowano informacje na temat wydanych dopuszczeń dla opraw oświetleniowych do oświetlenia awaryjnego, a w celu upewnienia się co do statusu ważności dopuszczenia należy sprawdzić wykaz wydanych lub cofniętych dopuszczeń.

Aktualizacja:11.09.2026 r.

nazwa oprawy	kod montażu	moc znamionowa	kod zasilacza	temp. barwowa	kod koloru obudowy	IP	rodzaj układu awaryjnego	czas pracy awaryjnej	wykonanie
AQ-8-60 AQ-8-120 AQ-8-160 AQ-13-60 AQ-13-120 AQ-13-160	-S	-10W -12W -15W -16W -18W -20W -22W -25W -26W -27W -30W -35W -36W -40W -45W -50W -55W -60W -65W -70W -75W -80W -85W -90W	/FD /OF /OD /OL /PX	-2700 -3000 -3500 -4000 -4200 -4500 -5000 -6000	-WT -YL -VT -RD -PK -OR -OL -IV -GY -GN -GD -BZ -BN -BK -BG -AL -ST -TT -XX	-IP65	/MALED2	-1h -2h -3h	/ST /AT
							/MALED4	-1h -2h -3h	/ST /AT /CT
							/TMLED3 /H237	-1h -2h -3h	/AT /CT

nazwa oprawy	kod montażu	moc znamionowa	kod zasilacza	temp. barwowa	kod koloru obudowy	IP	wykonanie
AQ-8-60 AQ-8-120 AQ-8-160 AQ-13-60 AQ-13-120 AQ-13-160	-S	-10W -12W -15W -16W -18W -20W -22W -25W -26W -27W -30W -35W -36W -40W -45W -50W -55W -60W -65W -70W -75W -80W -85W -90W	/FD /OF /OD /OL /PX	-2700 -3000 -3500 -4000 -4200 -4500 -5000 -6000	-WT -YL -VT -RD -PK -OR -OL -IV -GY -GN -GD -BZ -BN -BK -BG -AL -ST -TT -XX	-IP65	/CB

W niniejszym wykazie opublikowano informacje na temat wydanych dopuszczeń dla opraw oświetleniowych do oświetlenia awaryjnego, a w celu upewnienia się co do statusu ważności dopuszczenia należy sprawdzić wykaz wydanych lub cofniętych dopuszczeń.

Aktualizacja:11.09.2026 r.

3933/2020	**Oprawa oświetleniowa do oświetlenia awaryjnego typu X-LINE LED**	Luxiona Poland S.A. Jacentów 167 27-580 Sadowie	Luxiona Poland S.A. Jacentów 167 27-580 Sadowie

Nazwa oprawy	Strumień świetlny oprawy [lm]	Typ Klosza	Kod producenta	Rodzaj zasilacza	Kolor oprawy	Urządzenia dodatkowe (opcja)	Stopień IP	Czas pracy w trybie awaryjnym oraz jej tryb pracy	Wykonanie	Barwa światła	Linia
X-LINE LED X-LINE G/K LED	2600 4400	PLX MICRO-PRM	LX	E EDD	34 21 04 33 22 23 24	--- CMW	IP 20/42 IP 20	1J 3J 1C 3C	AT CT	830 840 940	--- LINIA-EL LINIA-EP LINIA-S LINIA-1EL LINIA-1EP LINIA-1S
									CB-ST CB-ADN		

W niniejszym wykazie opublikowano informacje na temat wydanych dopuszczeń dla opraw oświetleniowych do oświetlenia awaryjnego, a w celu upewnienia się co do statusu ważności dopuszczenia należy sprawdzić wykaz wydanych lub cofniętych dopuszczeń.

Aktualizacja:11.09.2026 r.

<table>
<tr>
<td>3934/2020</td>
<td>

Oprawa oświetleniowa do oświetlenia awaryjnego typu PHALANX LINEAR 200

Oprawa oświetleniowa do oświetlenia awaryjnego typu PHALANX LINEAR 200 w odmianach:

Phalanx Linear 200, klosz PC biały opalizowany, rozsył średni:

wersja	*temp. barwowa /K*	*strumień świetlny/lm*	*moc /W**	*kod produktu*		
				CB	*1h*	*3h*
m1200	840/4000	5330	38	**733 490 3402**	**733 491 3402**	**733 493 3402**
m1500	840/4000	6660	47	**733 690 3402**	**733 691 3402**	**733 693 3402**

** dla opraw z własnym zasilaniem +2W*

Phalanx Linear 200, klosz PC przezroczysty strukturalny, rozsył średni

wersja	*temp. barwowa /K*	*strumień świetlny/lm*	*moc /W**	*kod produktu*		
				CB	*1h*	*3h*
m1200	840/4000	5330	38	**733 490 3492**	**733 491 3492**	**733 493 3492**
m1500	840/4000	6660	47	**733 690 3492**	**733 691 3492**	**733 693 3492**

** dla opraw z własnym zasilaniem +2W*

Phalanx Linear 200, klosz PC przezroczysty strukturalny, rozsył asymetryczny

wersja	*temp. barwowa /K*	*strumień świetlny/lm*	*moc /W**	*kod produktu*		
				CB	*1h*	*3h*
m1200	840/4000	5330	38	**733 490 6492**	**733 491 6492**	**733 493 6492**
m1500	840/4000	6660	47	**733 690 6492**	**733 691 6492**	**733 693 6492**

** dla opraw z własnym zasilaniem +2W*

</td>
<td>NORKA Norddeutsche Kunststoff-und Elektrogesellschaft Stäcker mbH & Co. KG Lichttechnische Spezialfabrik Weidestraße 122a D-22083 Hamburg, Niemcy</td>
<td>KRULEN Technika Świetlna Sp. z o.o. Al. Stanów Zjednoczonych 20A 03-964 Warszawa</td>
</tr>
<tr>
<td>3936/2020</td>
<td>

Oprawa oświetleniowa do oświetlenia awaryjnego typu PHALANX LINEAR 240

</td>
<td>NORKA Norddeutsche Kunststoff-und Elektrogesellschaft Stäcker mbH & Co. KG Lichttechnische Spezialfabrik Weidestraße 122a D-22083 Hamburg, Niemcy</td>
<td>KRULEN Technika Świetlna Sp. z o.o. Al. Stanów Zjednoczonych 20A 03-964 Warszawa</td>
</tr>
</table>

W niniejszym wykazie opublikowano informacje na temat wydanych dopuszczeń dla opraw oświetleniowych do oświetlenia awaryjnego, a w celu upewnienia się co do statusu ważności dopuszczenia należy sprawdzić wykaz wydanych lub cofniętych dopuszczeń.

Aktualizacja:11.09.2026 r.

Oprawa oświetleniowa do oświetlenia awaryjnego typu PHALANX LINEAR 240 w odmianach:

Phalanx Linear 240, klosz PC przezroczysty pryzmatyczny, rozsył średni:

wersja	*temp. barwowa /K*	*strumień świetlny/lm*	*moc /W**	*kod produktu*		
				CB	*1h*	*3h*
m1200	840/4000	5330	38	**729 490 3492**	**729 491 3492**	**729 493 3492**
m1500	840/4000	6660	47	**729 690 3492**	**729 691 3492**	**729 693 3492**

** dla opraw z własnym zasilaniem +2W*

Phalanx Linear 240, klosz PC przezroczysty pryzmatyczny, rozsył asymetryczny:

wersja	*temp. barwowa /K*	*strumień świetlny/lm*	*moc /W**	*kod produktu*		
				CB	*1h*	*3h*
m1200	840/4000	5330	38	**729 490 6492**	**729 491 6492**	**729 493 6492**
m1500	840/4000	6660	47	**729 690 6492**	**729 691 6492**	**729 693 6492**

** dla opraw z własnym zasilaniem +2W*

Phalanx Linear 240, klosz PC biały opalizowany, rozsył średni:

wersja	*temp. barwowa /K*	*strumień świetlny/lm*	*moc /W**	*kod produktu*		
				CB	*1h*	*3h*
m1200	840/4000	5330	38	**729 490 3402**	**729 491 3402**	**729 493 3402**
m1500	840/4000	6660	47	**729 690 3402**	**729 691 3402**	**729 693 3402**

** dla opraw z własnym zasilaniem +2W*

3938/2020

Oprawa oświetleniowa do oświetlenia awaryjnego typu MLR w odmianach:
MLR-2XX-AW3H; MLR-2ZM-AW3H; MLR-2NT-AW3H; MLR-2PT-AW3H; MLR-2SB-AW3H; MLR-2ST-AW3H;
MLR-2XX-AT3H; MLR-2ZM-AT3H; MLR-2NT-AT3H; MLR-2PT-AT3H; MLR-2SB-AT3H; MLR-2ST-AT3H;

Bemko
Sp. z o.o.
ul. Bocznicowa 13
05-850 Jawczyce

Bemko
Sp. z o.o.
ul. Bocznicowa 13
05-850 Jawczyce

3939/2020
zastąpienie

Oprawa oświetleniowa do oświetlenia awaryjnego typu ECOSIGN TEC-GP w odmianach:

Nr katalogowy	***Nazwa***	***Montaż***	***Wykonanie***	***IP***
42184504	ECOSIGN C TEC-GP E1D	TECTON	E1D	IP20
42186001	ECOSIGN 160 P TEC-GP E1D WH	TECTON	E1D	IP20
42184505	ECOSIGN C TEC-GP E3D	TECTON	E3D	IP20
42186002	ECOSIGN 160 P TEC-GP E3D WH	TECTON	E3D	IP20
42184507	ECOSIGN C TEC-GP ECD	TECTON	ECD	IP20
42185998	ECOSIGN 160 P TEC-GP ECD WH	TECTON	ECD	IP20
42184525	ECOSIGN C TEC-GP ECC	TECTON	ECC	IP20

Zumtobel Lighting
GmbH
Schweizer Str.30
A-6850 Dornbirn,
Austria

ZG Lighting Polska Sp
z o.o.
ul. Jana Długosza 60
51-162 Wrocław

W niniejszym wykazie opublikowano informacje na temat wydanych dopuszczeń dla opraw oświetleniowych do oświetlenia awaryjnego, a w celu upewnienia się co do statusu ważności dopuszczenia należy sprawdzić wykaz wydanych lub cofniętych dopuszczeń.

Aktualizacja:11.09.2026 r.

42185999	ECOSIGN 160 P TEC-GP ECC WH	TECTON	ECC	IP20	
42184506	ECOSIGN C TEC-GP ECP	TECTON	ECP	IP20	
42186000	ECOSIGN 160 P TEC-GP ECP WH	TECTON	ECP	IP20	

3940/2020

Oprawa oświetleniowa do oświetlenia awaryjnego typu EUROPANEL LED

Oprawa oświetleniowa do oświetlenia awaryjnego typu EUROPANEL LED w odmianach:

oprawy z własnym zasilaniem:

nazwa oprawy	*strumień świetlny [lm]*	*rodzaj klosza*	*kod Produ-centa*	*zasilacz*	*ramka*	*stopień IP*	*autonomia [h]*	*rodzaj pracy*	*wykonanie*	*barwa światła*
EUROPANEL LED	3600 5800	PLX MICRO-PRM	LX	E EDD	04 21 25 34	IP20/44 IP20/54	1 3	J C	AT CT	830 840 940

UWAGA! Oprawy z własnym zasilaniem mogą być opcjonalnie wyposażone w układ grzejny HTR 25, wówczas na końcu oznaczenia odmiany występuje zapis „TERMOSTAT".

oprawy zasilane centralnie:

nazwa oprawy	*strumień świetlny [lm]*	*rodzaj klosza*	*kod Produ-centa*	*zasilacz*	*ramka*	*stopień IP*	*wykonanie*	*barwa światła*
EUROPANEL LED	3600 5800	PLX MICRO-PRM	LX	E EDD	04 21 25 34	IP20/44 IP20/54	CB ST CB-ADN	830 840 940

Luxiona Poland S.A.
Jacentów 167
27-580 Sadowie

Luxiona Poland S.A.
Jacentów 167
27-580 Sadowie

3942/2020
zastąpienie

Oprawa oświetleniowa do oświetlenia awaryjnego SK-8 w odmianach:

Nazwa oprawy	***Moc oprawy***	***Kod modułu awaryjnego***	***Znamionowy czas pracy awaryjnej [h]***	***Tryb pracy***	***Wykonanie***	***Kolor oprawy***
SK8 S8	1W 1,2W 2W 3W 3,2W	B B1 C C1 E E1	1 2 3	SE	X PT	WT WL GT GL OT OL
SK8 S8	1W 1,2W 2W 3W 3,2W	B B1 C C1	1 2 3	SA	X PT	

P.P.H.U. AWEX
Rafał Stanuch
Masłomiąca, ul. Długa 39
32-091 Michałowice

P.P.H.U. AWEX Rafał Stanuch
Masłomiąca, ul. Długa 39
32-091 Michałowice

W niniejszym wykazie opublikowano informacje na temat wydanych dopuszczeń dla opraw oświetleniowych do oświetlenia awaryjnego, a w celu upewnienia się co do statusu ważności dopuszczenia należy sprawdzić wykaz wydanych lub cofniętych dopuszczeń.

Aktualizacja:11.09.2026 r.

		SK8 S8	1W 1,2W 2W 3W 3,2W	B B1 C C1 E* E1*	1 2 3	SE SA	AT				
		SK8 S8	1W 1,2W 2W 3W 3,2W	B B1 D** D1**	1 2 3	SE SA	RS RU RW RD				
		SK8 S8	1W 1,2W 2W 3W 3,2W	F G	---	---	CB CB/CBS				
		SK8 S8	1W 1,2W 2W 3W 3,2W	Z	---	---	CB/ADE CB/ADP				
		SK8 S8	1W 1,2W 2W 3W 3,2W	---	---	---	FZLV FZLV2				

W niniejszym wykazie opublikowano informacje na temat wydanych dopuszczeń dla opraw oświetleniowych do oświetlenia awaryjnego, a w celu upewnienia się co do statusu ważności dopuszczenia należy sprawdzić wykaz wydanych lub cofniętych dopuszczeń.

Aktualizacja:11.09.2026 r.

3944/2020 *zastąpienie*	**Oprawa oświetleniowa do oświetlenia awaryjnego typu RESCLITE PRO (IP20) w odmianach:**	Zumtobel Lighting GmbH Schweizer Straße30 A-6850 Dornbirn, Austria	ZG Lighting Polska Sp. z o.o. ul. Jana Długosza 60 51-162 Wrocław

W niniejszym wykazie opublikowano informacje na temat wydanych dopuszczeń dla opraw oświetleniowych do oświetlenia awaryjnego, a w celu upewnienia się co do statusu ważności dopuszczenia należy sprawdzić wykaz wydanych lub cofniętych dopuszczeń.

Aktualizacja:11.09.2026 r.

oprawy z własnym zasilaniem:

Numer katalogowy	Nazwa
42185789	RESCLITE PRO TEC-GP ANT E1D WH
42185790	RESCLITE PRO TEC-GP ESC E1D WH
42185791	RESCLITE PRO TEC-GP ESC90 E1D WH
42185792	RESCLITE PRO TEC-GP SPOT E1D WH
42185811	RESCLITE PRO TEC-GP ANT HP E1D WH BAES
42185812	RESCLITE PRO TEC-GP ESC HP E1D WH BAES
42185813	RESCLITE PRO HP TEC-GP ANT HP E1D WH
42185814	RESCLITE PRO TEC-GP ESC HP E1D WH
42185815	RESCLITE PRO TEC-GP ESC90 HP E1D WH
42185816	RESCLITE PRO TEC-GP SPOT HP E1D WH
42185821	RESCLITE PRO TEC-GP ANT HC E1D WH
42185822	RESCLITE PRO TEC-GP ESC HC E1D WH
42185793	RESCLITE PRO TEC-GP ANT E3D WH
42185794	RESCLITE PRO TEC-GP ESC E3D WH
42185795	RESCLITE PRO TEC-GP ESC90 E3D WH
42185796	RESCLITE PRO TEC-GP SPOT E3D WH
42185817	RESCLITE PRO TEC-GP ANT HP E3D WH
42185818	RESCLITE PRO TEC-GP ESC HP E3D WH
42185819	RESCLITE PRO TEC-GP ESC90 HP E3D WH
42185820	RESCLITE PRO TEC-GP SPOT HP E3D WH
42185823	RESCLITE PRO TEC-GP ANT HC E3D WH

Numer katalogowy	Nazwa
42185797	RESCLITE PRO TEC-GP ANT ECD WH
42185798	RESCLITE PRO TEC-GP ESC ECD WH
42185799	RESCLITE PRO TEC-GP ESC90 ECD WH
42185800	RESCLITE PRO TEC-GP SPOT ECD WH
42185825	RESCLITE PRO TEC-GP ANT HC ECD WH
42185826	RESCLITE PRO TEC-GP ESC HC ECD WH
42929812	RESCLITE PRO TEC-GP ESC90 HP ECD WH
42929815	RESCLITE PRO TEC-GP SPOT HP ECD WH
42929818	RESCLITE PRO TEC-GP ANT HP ECD WH
42929821	RESCLITE PRO TEC-GP ESC HP ECD WH
42185805	RESCLITE PRO TEC-GP ANT ECC WH
42185806	RESCLITE PRO TEC-GP ESC ECC WH
42185807	RESCLITE PRO TEC-GP ESC90 ECC WH
42185808	RESCLITE PRO TEC-GP SPOT ECC WH
42185829	RESCLITE PRO TEC-GP ANT HC ECC WH
42185830	RESCLITE PRO TEC-GP ESC HC ECC WH
42929813	RESCLITE PRO TEC-GP ESC90 HP ECC WH
42929816	RESCLITE PRO TEC-GP SPOT HP

W niniejszym wykazie opublikowano informacje na temat wydanych dopuszczeń dla opraw oświetleniowych do oświetlenia awaryjnego, a w celu upewnienia się co do statusu ważności dopuszczenia należy sprawdzić wykaz wydanych lub cofniętych dopuszczeń.

Aktualizacja:11.09.2026 r.

<table>
<tr>
<td>3945/2020</td>
<td>

Oprawa oświetleniowa do oświetlenia awaryjnego typu RUBIN LOOK LED COMPACT:

<table>
<tr><th>Nazwa oprawy</th><th>Strumień świetlny oprawy [lm]</th><th>Typ Klosza</th><th>Kod producenta</th><th>Rodzaj zasilacza</th><th>Urządzenia dodatkowe (opcja)</th><th>Stopień ochrony obudowy</th><th>Czas pracy w trybie awaryjnym</th><th>Rodzaj pracy</th><th>Wykonanie</th><th>Barwa światła</th></tr>
<tr><td>RUBIN LOOK LED COMPACT</td><td>2500
3000
4000</td><td>PLX
MICRO-PRM
MICRO-LINE</td><td>LX</td><td>E
EDD</td><td>---
CMW
PIR</td><td>IP 20</td><td>1</td><td>J
C</td><td>ST
AT
CT</td><td>830
840</td></tr>
<tr><td colspan="8"></td><td>CB-ST
CB-ADN</td><td></td></tr>
</table>

*W przypadku gdy oprawa występuje z układem grzejnym HTR 25 na końcu oznaczenia oprawy występuje zapis „TERMOSTAT”

</td>
<td>Luxiona Poland S.A.
Jacentów 167
27-580 Sadowie</td>
<td>Luxiona Poland S.A.
Jacentów 167
27-580 Sadowie</td>
</tr>
<tr>
<td>3946/2020</td>
<td>Oprawa oświetleniowa do oświetlenia awaryjnego typu RESCLITE PRO (IP40) w odmianach:</td>
<td>Zumtobel Lighting GmbH
Schweizer Straße30
A-6850 Dornbirn, Austria</td>
<td>ZG Lighting Polska Sp. z o.o.
ul. Jana Długosza 60
51-162 Wrocław</td>
</tr>
<tr>
<td>3944/2020</td>
<td>Oprawa oświetleniowa do oświetlenia awaryjnego typu RESCLITE PRO (IP20)</td>
<td>Zumtobel Lighting GmbH
Schweizer Straße30
A-6850 Dornbirn, Austria</td>
<td>ZG Lighting Polska Sp. z o.o.
ul. Jana Długosza 60
51-162 Wrocław</td>
</tr>
<tr>
<td>3946/2020
zastąpienie</td>
<td>

Oprawa oświetleniowa do oświetlenia awaryjnego typu RESCLITE PRO (IP40)
<u>oprawy z własnym zasilaniem:</u>

<table>
<tr><th>Numer katalogowy</th><th>Nazwa</th></tr>
<tr><td>42185640</td><td>RESCLITE PRO MRCR ANT E1D WH</td></tr>
<tr><td>42185641</td><td>RESCLITE PRO MRCR ESC E1D WH</td></tr>
<tr><td>42185642</td><td>RESCLITE PRO MRCR ESC90 E1D WH</td></tr>
<tr><td>42185643</td><td>RESCLITE PRO MRCR SPOT E1D WH</td></tr>
<tr><td>42185660</td><td>RESCLITE PRO MRCR MINI ANT E1D WH</td></tr>
<tr><td>42185661</td><td>RESCLITE PRO MRCR MINI ESC E1D WH</td></tr>
<tr><td>42185662</td><td>RESCLITE PRO MRCR MINI ESC90 E1D WH</td></tr>
<tr><td>42185663</td><td>RESCLITE PRO MRCR MINI SPOT E1D WH</td></tr>
<tr><td>42185682</td><td>RESCLITE PRO MRCR ANT HP E1D WH</td></tr>
<tr><td>42185683</td><td>RESCLITE PRO MRCR ESC HP E1D WH</td></tr>
<tr><td>42185684</td><td>RESCLITE PRO MRCR ESC90 HP E1D WH</td></tr>
<tr><td>42185685</td><td>RESCLITE PRO MRCR SPOT HP E1D WH</td></tr>
<tr><td>42185690</td><td>RESCLITE PRO HP MRCR MINI ANT E1D WH</td></tr>
<tr><td>42185691</td><td>RESCLITE PRO MRCR MINI ESC HP E1D WH</td></tr>
<tr><td>42185692</td><td>RESCLITE PRO MRCR MINI ESC90 HP E1D WH</td></tr>
<tr><td>42185693</td><td>RESCLITE PRO MRCR MINI SPOT HP E1D WH</td></tr>
</table>

</td>
<td>Zumtobel Lighting GmbH
Schweizer Straße30
A-6850 Dornbirn, Austria</td>
<td>ZG Lighting Polska Sp. z o.o.
ul. Jana Długosza 60
51-162 Wrocław</td>
</tr>
</table>

W niniejszym wykazie opublikowano informacje na temat wydanych dopuszczeń dla opraw oświetleniowych do oświetlenia awaryjnego, a w celu upewnienia się co do statusu ważności dopuszczenia należy sprawdzić wykaz wydanych lub cofniętych dopuszczeń.

Aktualizacja:11.09.2026 r.

42185698	RESCLITE PRO MRCR ANT HP E1D WH BAES
42185699	RESCLITE PRO MRCR ESC HP E1D WH BAES
42185700	RESCLITE PRO MRWR ESCW E1D WH
42185705	RESCLITE PRO MSC ANT E1D WH
42185706	RESCLITE PRO MSC ESC E1D WH
42185707	RESCLITE PRO MSC ESC90 E1D WH
42185708	RESCLITE PRO MSC SPOT E1D WH
42185727	RESCLITE PRO MSC ANT HP E1D WH
42185728	RESCLITE PRO MSC ESC HP E1D WH
42185729	RESCLITE PRO MSC ESC90 HP E1D WH
42185730	RESCLITE PRO MSC SPOT HP E1D WH
42185735	RESCLITE PRO MSC ANT HP E1D WH BAES

oprawy z własnym zasilaniem cd.:

Numer katalogowy	***Nazwa***
42185736	RESCLITE PRO MSC ESC HP E1D WH BAES
42185737	RESCLITE PRO MSW ESCW E1D WH
42185644	RESCLITE PRO MRCR ANT E3D WH
42185645	RESCLITE PRO MRCR ESC E3D WH
42185646	RESCLITE PRO MRCR ESC90 E3D WH
42185647	RESCLITE PRO MRCR SPOT E3D WH
42185664	RESCLITE PRO MRCR MINI ANT E3D WH
42185665	RESCLITE PRO MRCR MINI ESC E3D WH
42185666	RESCLITE PRO MRCR MINI ESC90 E3D WH
42185667	RESCLITE PRO MRCR MINI SPOT E3D WH
42185686	RESCLITE PRO MRCR ANT HP E3D WH
42185687	RESCLITE PRO MRCR ESC HP E3D WH
42185688	RESCLITE PRO MRCR ESC90 HP E3D WH
42185689	RESCLITE PRO MRCR SPOT HP E3D WH
42185694	RESCLITE PRO MRCR MINI ANT HP E3D WH
42185695	RESCLITE PRO MRCR MINI ESC HP E3D WH
42185696	RESCLITE PRO MRCR MINI ESC90 HP E3D WH
42185697	RESCLITE PRO MRCR MINI SPOT HP E3D WH
42185701	RESCLITE PRO MRWR ESCW E3D WH
42185709	RESCLITE PRO MSC ANT E3D WH
42185710	RESCLITE PRO MSC ESC E3D WH
42185711	RESCLITE PRO MSC ESC90 E3D WH
42185712	RESCLITE PRO MSC SPOT E3D WH
42185731	RESCLITE PRO MSC ANT HP E3D WH
42185732	RESCLITE PRO MSC ESC HP E3D WH
42185733	RESCLITE PRO MSC ESC90 HP E3D WH
42185734	RESCLITE PRO MSC SPOT HP E3D WH
42185738	RESCLITE PRO MSC ESCW E3D WH

oprawy zasilane centralnie:

Numer katalogowy	***Nazwa***
42185648	RESCLITE PRO MRCR ANT ECD WH
42185649	RESCLITE PRO MRCR ESC ECD WH
42185650	RESCLITE PRO MRCR ESC90 ECD WH

		42185651	RESCLITE PRO MRCR SPOT ECD WH			
		42185668	RESCLITE PRO MRCR MINI ANT ECD WH			
		42185669	RESCLITE PRO MRCR MINI ESC ECD WH			
		42185670	RESCLITE PRO MRCR MINI ESC90 ECD WH			
		42185671	RESCLITE PRO MRCR MINI SPOT ECD WH			
		42185702	RESCLITE PRO MRWR ESCW ECD WH			
		42185713	RESCLITE PRO MSC ANT ECD WH			
		42185714	RESCLITE PRO MSC ESC ECD WH			
		42185715	RESCLITE PRO MSC ESC90 ECD WH			
		42185716	RESCLITE PRO MSC SPOT ECD WH			
		42185739	RESCLITE PRO MSW ESCW ECD WH			
		42929764	RESCLITE PRO MRCR ESC90 HP ECD WH			
		42929765	RESCLITE PRO MRCR SPOT HP ECD WH			
		42929766	RESCLITE PRO MRCR ANT HP ECD WH			
		42929767	RESCLITE PRO MRCR ESC HP ECD WH			
		42929776	RESCLITE PRO MRCR MINI ESC90 HP ECD WH			
		42929779	RESCLITE PRO MRCR MINI SPOT HP ECD WH			
		42929782	RESCLITE PRO MRCR MINI ANT HP ECD WH			
		42929785	RESCLITE PRO MRCR MINI ESC HP ECD WH			
		42929788	RESCLITE PRO MSC ESC90 HP ECD WH			
		42929791	RESCLITE PRO MSC SPOT HP ECD WH			
		42929794	RESCLITE PRO MSC ANT HP ECD WH			
		42929797	RESCLITE PRO MSC ESC HP ECD WH			
		42185656	RESCLITE PRO MRCR ANT ECC WH			
		42185657	RESCLITE PRO MRCR ESC ECC WH			
	oprawy zasilane centralnie cd.:					
		Numer katalogowy	***Nazwa***			
		42185658	RESCLITE PRO MRCR ESC90 ECC WH			
		42185659	RESCLITE PRO MRCR SPOT ECC WH			
		42185676	RESCLITE PRO MRCR MINI ANT ECC WH			
		42185677	RESCLITE PRO MRCR MINI ESC ECC WH			
		42185678	RESCLITE PRO MRCR MINI ESC90 ECC WH			
		42185679	RESCLITE PRO MRCR MINI SPOT ECC WH			
		42185704	RESCLITE PRO MRWR ESCW ECC WH			
		42185721	RESCLITE PRO MSC ANT ECC WH			
		42185722	RESCLITE PRO MSC ESC ECC WH			
		42185723	RESCLITE PRO MSC ESC90 ECC WH			
		42185724	RESCLITE PRO MSC SPOT ECC WH			
		42185741	RESCLITE PRO MSW ESCW ECC WH			
		42929768	RESCLITE PRO MRCR ESC90 HP ECC WH			
		42929769	RESCLITE PRO MRCR SPOT HP ECC WH			
		42929770	RESCLITE PRO MRCR ANT HP ECC WH			
		42929774	RESCLITE PRO MRCR ESC HP ECC WH			
		42929777	RESCLITE PRO MRCR MINI ESC90 HP ECC WH			
		42929780	RESCLITE PRO MRCR MINI SPOT HP ECC WH			
		42929783	RESCLITE PRO MRCR MINI ANT HP ECC WH			
		42929786	RESCLITE PRO MRCR MINI ESC HP ECC WH			
		42929789	RESCLITE PRO MSC ESC90 HP ECC WH			
		42929792	RESCLITE PRO MSC SPOT HP ECC WH			
		42929795	RESCLITE PRO MSC ANT HP ECC WH			

		42929798	RESCLITE PRO MSC ESC HP ECC WH		
		42185652	RESCLITE PRO MRCR ANT ECP WH		
		42185653	RESCLITE PRO MRCR ESC ECP WH		
		42185654	RESCLITE PRO MRCR ESC90 ECP WH		
		42185655	RESCLITE PRO MRCR SPOT ECP WH		
	oprawy zasilane centralnie cd.:				
		Numer katalogowy	***Nazwa***		
		42185672	RESCLITE PRO MRCR MINI ANT ECP WH		
		42185673	RESCLITE PRO MRCR MINI ESC ECP WH		
		42185674	RESCLITE PRO MRCR MINI ESC90 ECP WH		
		42185675	RESCLITE PRO MRCR MINI SPOT ECP WH		
		42185703	RESCLITE PRO MRWR ESCW ECP WH		
		42185717	RESCLITE PRO MSC ANT ECP WH		
		42185718	RESCLITE PRO MSC ESC ECP WH		
		42185719	RESCLITE PRO MSC ESC90 ECP WH		
		42185720	RESCLITE PRO MSC SPOT ECP WH		
		42185740	RESCLITE PRO MSW ESCW ECP WH		
		42929771	RESCLITE PRO MRCR ESC90 HP ECP WH		
		42929772	RESCLITE PRO MRCR SPOT HP ECP WH		
		42929773	RESCLITE PRO MRCR ANT HP ECP WH		
		42929775	RESCLITE PRO MRCR ESC HP ECP WH		
		42929778	RESCLITE PRO MRCR MINI ESC90 HP ECP WH		
		42929781	RESCLITE PRO MRCR MINI SPOT HP ECP WH		
		42929784	RESCLITE PRO MRCR MINI ANT HP ECP WH		
		42929787	RESCLITE PRO MRCR MINI ESC HP ECP WH		
		42929790	RESCLITE PRO MSC ESC90 HP ECP WH		
		42929793	RESCLITE PRO MSC SPOT HP ECP WH		
		42929796	RESCLITE PRO MSC ANT HP ECP WH		
		42929799	RESCLITE PRO MSC ESC HP ECP WH		
4178 /2020 *zastąpienie*	**Oprawa oświetleniowa do oświetlenia awaryjnego EXIT S, EXIT M, EXIT M DS, EXIT L, EXIT L DS w odmianach:**			Rafał Stanuch P.P.H.U. AWEX Masłomiąca, ul. Długa 39 32-091 Michałowice	Rafał Stanuch P.P.H.U. AWEX Masłomiąca, ul. Długa 39 32-091 Michałowice

W niniejszym wykazie opublikowano informacje na temat wydanych dopuszczeń dla opraw oświetleniowych do oświetlenia awaryjnego, a w celu upewnienia się co do statusu ważności dopuszczenia należy sprawdzić wykaz wydanych lub cofniętych dopuszczeń.

Aktualizacja:11.09.2026 r.

Kod oprawy	Moc oprawy	Kod modułu awaryjnego	Czas pracy w trybie awaryjnym [h]	Tryb pracy	Typ	Symbol koloru oprawy
ETSR ETSU ETSC ETSO	1W 2W 3W 4W[4)] 6W[1)]	B B1 C C1 E E1 H[5)] H1[5)]	1 2[2)] 3[2)]	SE	X PT AT	WH GR BL OC WT GT BT OT WO GO BO OO
ETS ETSA ETA ETSP ETAP	1W 2W 3W 4W[4)]	B B1 C C1 H[5)] H1[5)]	1 2[2)] 3[2)]	SA	X PT AT	
ETE ETM ETMA ETEP ETMP ETMD	1W 2W 3W 4W[4)]	B B1 D[3)] D1[3)] H[5)] H1[5)]	1 2[2)] 3[2)]	SE SA	BT IT RS RU RW RD	
		F	---	---	CB CB/CBS	
		Z			CB/ADE CB/ADP	
ETL ETLA ETB ETLP ETBP ETLD ETLB ETLO ETLR ETLU ETLC	1W 2W 3W 4W[4)] 6W[1)] 7W[6)] 9W[6, 7)] 12W[6, 7)]	---	---	---	FZLV FZLV2	

[1)] tylko praca SE dla modułów B, B1, Z, FZLV, FZLV2
[2)] wykonanie nie dostępne dla modułów E, E1 z mocą 3W
[3)] tylko wersje RU, RD
[4)] tylko moduły B, B1, D, D1, F, Z, FZLV2
[5)] tylko dla EXIT L, EXIT L DS w wersjach X, PT, AT, RS, RU, RW
[6)] tylko moduły H, H1
[7)] tylko autonomia 1h

Uwaga!
Oprawy z własnym zasilaniem mogą być opcjonalnie wyposażone w układ grzejny typu HTR25.

<table>
<tr><td>3948/2020</td><td>Oprawa oświetleniowa do oświetlenia awaryjnego typu DOSLED w odmianach:
DOSLED STAIR 5644009 RAL9003 AWGI
DOSLED BIS STAIR 5643009 RAL9003 AWGI</td><td>ES-SYSTEM S.A.
ul. Przemysłowa 2
30-701 Kraków</td><td>ES-SYSTEM S.A.
ul. Przemysłowa 2
30-701 Kraków</td></tr>
<tr><td>3949/2020</td><td>Oprawa oświetleniowa do oświetlenia awaryjnego typu INS340LED
Oprawa oświetleniowa do oświetlenia awaryjnego INS340LED w odmianach:
<table>
<tr><th>Typ</th><th>Typoszereg długości</th><th>Oznaczenie modułu LED i jego ilości</th><th>Oznaczenie prądu sterowania</th><th>Symbol napięcia zasilania</th><th>Symbol kostki zasilającej</th><th>Symbol układu wpustów</th><th>Rodzaj wpustu</th><th>Materiał obudowy</th><th>Materiał klosza</th><th>Wykonanie</th><th>Uchwyt mocujący</th></tr>
<tr><td rowspan="4">INS340LED</td><td rowspan="2">0600</td><td>J2</td><td>1
3</td><td rowspan="4">34E</td><td rowspan="4">20
22
30
33
40
44
50
55
60
66
70
77
80
88</td><td rowspan="4">10
11
20
21
22</td><td rowspan="4">P20
P25
M20
M25</td><td rowspan="4">GS
NIRO</td><td rowspan="4">PC</td><td rowspan="4">A3
A3S</td><td rowspan="4">AM01
AM03
AM04
AM05
AM06</td></tr>
<tr><td>B2</td><td>1</td></tr>
<tr><td rowspan="2">1200</td><td>J4</td><td>1
3</td></tr>
<tr><td>B4</td><td>1</td></tr>
<tr><td rowspan="4">INS340LED</td><td rowspan="2">0600</td><td>J2</td><td>1
3</td><td rowspan="4">35E</td><td rowspan="4">20
22
30
33
40
44
50
55
60
66
70
77
80
88</td><td rowspan="4">10
11
20
21
22</td><td rowspan="4">P20
P25
M20
M25</td><td rowspan="4">GS
NIRO</td><td rowspan="4">PC</td><td rowspan="4">ZB
ZBS
ZBC
ZBD
ZBT
ZBR
ZBH
ZBM</td><td rowspan="4">AM01
AM03
AM04
AM05
AM06</td></tr>
<tr><td>B2</td><td>1</td></tr>
<tr><td rowspan="2">1200</td><td>J4</td><td>1
3</td></tr>
<tr><td>B4</td><td>1</td></tr>
</table></td><td>ATM Lighting Sp. z o.o.
ul. Budowlanych 31
80-298 Gdańsk</td><td>ATM Lighting Sp. z o.o.
ul. Budowlanych 31
80-298 Gdańsk</td></tr>
<tr><td>3950/2020
zastąpienie</td><td>Oprawa oświetleniowa do oświetlenia awaryjnego typu RESCLITE PRO (IP65) w odmianach:
<u>oprawy z własnym zasilaniem:</u>
<table>
<tr><th>Numer katalogowy</th><th>Nazwa</th></tr>
<tr><td>42185742</td><td>RESCLITE PRO MSC ANT E1D WH IP65</td></tr>
<tr><td>42185743</td><td>RESCLITE PRO MSC ESC E1D WH IP65</td></tr>
<tr><td>42185744</td><td>RESCLITE PRO MSC ESC90 E1D WH IP65</td></tr>
<tr><td>42185745</td><td>RESCLITE PRO MSC SPOT E1D WH IP65</td></tr>
<tr><td>42185764</td><td>RESCLITE PRO MSC ANT HP E1D WH IP65</td></tr>
</table></td><td>Zumtobel Lighting GmbH
Schweizer Straße 30
A-6850 Dornbirn, Austria</td><td>ZG Lighting Polska Sp. z o.o.
ul. Jana Długosza 60
51-162 Wrocław</td></tr>
</table>

W niniejszym wykazie opublikowano informacje na temat wydanych dopuszczeń dla opraw oświetleniowych do oświetlenia awaryjnego, a w celu upewnienia się co do statusu ważności dopuszczenia należy sprawdzić wykaz wydanych lub cofniętych dopuszczeń.

Aktualizacja:11.09.2026 r.

42185765	RESCLITE PRO MSC ESC HP E1D WH IP65
42185766	RESCLITE PRO MSC ESC90 HP E1D WH IP65
42185767	RESCLITE PRO MSC SPOT HP E1D WH IP65
42185772	RESCLITE PRO MSC ANT HP E1D WH IP65 BAES
42185773	RESCLITE PRO MSC ESC HP E1D WH IP65 BAES
42185774	RESCLITE PRO MSC ANT HC E1D WH IP65
42185775	RESCLITE PRO MSC ESC HC E1D WH IP65
42185784	RESCLITE PRO MSW ESCW E1D WH IP65
42185746	RESCLITE PRO MSC ANT E3D WH IP65
42185747	RESCLITE PRO MSC ESC E3D WH IP65
42185748	RESCLITE PRO MSC ESC90 E3D WH IP65
42185749	RESCLITE PRO MSC SPOT E3D WH IP65
42185768	RESCLITE PRO MSC ANT HP E3D WH IP65
42185769	RESCLITE PRO MSC ESC HP E3D WH IP65
42185770	RESCLITE PRO MSC ESC90 HP E3D WH IP65
42185771	RESCLITE PRO MSC SPOT HP E3D WH IP65
42185776	RESCLITE PRO MSC ANT HC E3D WH IP65
42185777	RESCLITE PRO MSC ESC HC E3D WH IP65
42185785	RESCLITE PRO MSW ESCW E3D WH IP65

Oprawa oświetleniowa do oświetlenia awaryjnego typu RESCLITE PRO (IP65) w odmianach:
oprawy zasilane centralnie:

Numer katalogowy	***Nazwa***
42185750	RESCLITE PRO MSC ANT ECD WH IP65
42185751	RESCLITE PRO MSC ESC ECD WH IP65
42185752	RESCLITE PRO MSC ESC90 ECD WH IP65
42185753	RESCLITE PRO MSC SPOT ECD WH IP65
42185778	RESCLITE PRO MSC ANT HC ECD WH IP65
42185779	RESCLITE PRO MSC ESC HC ECD WH IP65
42185786	RESCLITE PRO MSW ESCW ECD WH IP65
42929800	RESCLITE PRO MSC ESC90 HP ECD WH IP65
42929803	RESCLITE PRO MSC SPOT HP ECD WH IP65
42929806	RESCLITE PRO MSC ANT HP ECD WH IP65
42929809	RESCLITE PRO MSC ESC HP ECD WH IP65
42185758	RESCLITE PRO MSC ANT ECC WH IP65
42185759	RESCLITE PRO MSC ESC ECC WH IP65
42185760	RESCLITE PRO MSC ESC90 ECC WH IP65
42185761	RESCLITE PRO MSC SPOT ECC WH IP65
42185782	RESCLITE PRO MSC ANT HC ECC WH IP65
42185783	RESCLITE PRO MSC ESC HC ECC WH IP65
42185788	RESCLITE PRO MSW ESCW ECC WH IP65
42929801	RESCLITE PRO MSC ESC90 HP ECC WH IP65
42929804	RESCLITE PRO MSC SPOT HP ECC WH IP65
42929807	RESCLITE PRO MSC ANT HP ECC WH IP65
42929810	RESCLITE PRO MSC ESC HP ECC WH IP65
42185755	RESCLITE PRO MSC ESC ECP WH IP65
42929811	RESCLITE PRO MSC ESC HP ECP WH IP65
42185781	RESCLITE PRO MSC ESC HC ECP WH IP65
42185756	RESCLITE PRO MSC ESC90ECP WH IP65
42929802	RESCLITE PRO MSC ESC90 HP ECP WH IP65
42185754	RESCLITE PRO MSC ANT ECP WH IP65
42929808	RESCLITE PRO MSC ANT HP ECP WH IP65

W niniejszym wykazie opublikowano informacje na temat wydanych dopuszczeń dla opraw oświetleniowych do oświetlenia awaryjnego, a w celu upewnienia się co do statusu ważności dopuszczenia należy sprawdzić wykaz wydanych lub cofniętych dopuszczeń.
Aktualizacja:11.09.2026 r.

		42185780	RESCLITE PRO MSC ANT HC ECP WH IP65						
		42185757	RESCLITE PRO MSC SPOT ECP WH IP65						
		42929805	RESCLITE PRO MSC SPOT HP ECP WH IP65						
		42185787	RESCLITE PRO MSW ESCW ECP WH IP65						

Oprawa oświetleniowa do oświetlenia awaryjnego COBRA AL IP20, COBRA AL IP54 w odmianach:

oprawy z własnym zasilaniem:

Nazwa	*Wykonanie*	*Moc źródła światła [W]*	*Tryb pracy*	*Czas pracy awaryjnej [h]*	*Rozsył światła*	*Kolor*	*Opcja*
CAU2	S A G	1x1 1x2 1x3	TC	1 3	CR VWD ASM NR	WH BL RAL	---
CAU2	S A G	1x1 1x2 1x3	TC	1	CR VWD ASM NR	WH BL RAL	W8Y
CAU5	S A G	1x1 1x2 1x3	TC	1 3	CR VWD WD ASM NR	WH BL RAL	---
CAU5	S A G	1x1 1x2 1x3	TC	1	CR VWD WD ASM NR	WH BL RAL	W8Y

oprawy zasilane centralnie:

Nazwa	*Wykonanie*	*Moc źródła światła [W]*	*Rozsył światła*	*Kod modułu*	*Kolor*
CAU2	CB220	1x1 1x2 1x3	CR VWD ASM NR	--- GM	WH BL RAL
CAU2	CB220	1x2 1x3		TM	WH BL RAL
CAU5	CB220	1x1 1x2 1x3	CR VWD WD ASM NR	--- GM	WH BL RAL
CAU5	CB220	1x2 1x3		TM	WH BL RAL

oprawy z własnym zasilaniem:

4059/2020
zastąpienie

ES-System NT
Sp. z o.o.
ul. Przemysłowa 2
30-701 Kraków

ES-System
Sp. z o.o.
ul. Przemysłowa 2
30-701 Kraków

W niniejszym wykazie opublikowano informacje na temat wydanych dopuszczeń dla opraw oświetleniowych do oświetlenia awaryjnego, a w celu upewnienia się co do statusu ważności dopuszczenia należy sprawdzić wykaz wydanych lub cofniętych dopuszczeń.

Aktualizacja:11.09.2026 r.

<table>
<tr>
<td></td>
<td>
<table>
<tr><th>Typ</th><th>Kolor</th><th>Strumień światła</th><th>Czas pracy awaryjnej</th><th>Wersja</th><th>Rozsył światła</th><th>Opcja</th></tr>
<tr><td>COBRA-R70</td><td>WH
BL
RAL</td><td>150
200
400</td><td>E1/
E3/</td><td>S
ST
DALI</td><td>CR
XWB
ASY
NB</td><td>---</td></tr>
<tr><td>COBRA-R70</td><td>WH
BL
RAL</td><td>150
200
400</td><td>E1/</td><td>S
ST
DALI</td><td>CR
XWB
ASY
NB</td><td>W8Y</td></tr>
<tr><td>COBRA-R70
IP54</td><td>WH
BL
RAL</td><td>150
200
400</td><td>E1/
E3/</td><td>S
ST
DALI</td><td>CR
XWB
WB
ASY
NB</td><td>---</td></tr>
<tr><td>COBRA-R70
IP54</td><td>WH
BL
RAL</td><td>150
200
400</td><td>E1/</td><td>S
ST
DALI</td><td>CR
XWB
WB
ASY
NB</td><td>W8Y</td></tr>
</table>

oprawy zasilane centralnie:
<table>
<tr><th>Typ</th><th>Kolor</th><th>Strumień światła</th><th>Wersja</th><th>Moduł</th><th>Rozsył światła</th></tr>
<tr><td>COBRA-R70</td><td>WH
BL
RAL</td><td>150
200
400</td><td>E/</td><td>Z
ZA</td><td rowspan="2">CR
XWB
ASY
NB</td></tr>
<tr><td>COBRA-R70</td><td>WH
BL
RAL</td><td>270
300</td><td>E/</td><td>ZA-TM</td></tr>
<tr><td>COBRA-R70
IP54</td><td>WH
BL
RAL</td><td>150
200
400</td><td>E/</td><td>Z
ZA</td><td rowspan="2">CR
XWB
WB
ASY
NB</td></tr>
<tr><td>COBRA-R70
IP54</td><td>WH
BL
RAL</td><td>270
300</td><td>E/</td><td>ZA-TM</td></tr>
</table>
</td>
<td></td>
<td></td>
</tr>
<tr>
<td>3966/2020</td>
<td>Oprawa oświetleniowa do oświetlenia awaryjnego typu GR-900/30L/SC</td>
<td>Olympia Electronics N.Lakasas – P.Arvanitidis S.A. 72nd klm Old Highway Thessaloniki-Katerini 60 300 Enigio, Pieria, Grecja</td>
<td>Olympia Electronics N.Lakasas – P.Arvanitidis S.A. 72nd klm Old Highway Thessaloniki-Katerini 60 300 Enigio, Pieria, Grecja</td>
</tr>
</table>

W niniejszym wykazie opublikowano informacje na temat wydanych dopuszczeń dla opraw oświetleniowych do oświetlenia awaryjnego, a w celu upewnienia się co do statusu ważności dopuszczenia należy sprawdzić wykaz wydanych lub cofniętych dopuszczeń.

Aktualizacja:11.09.2026 r.

<table>
<tr>
<td>3972/2020
zastąpienie</td>
<td>

Oprawa oświetleniowa do oświetlenia awaryjnego ECONOMIC LED, ECONOMIC DS LED w odmianach:

<table>
<tr><th>Nazwa oprawy</th><th>Moc oprawy</th><th>Kod modułu awaryjnego</th><th>Znamionowy czas pracy awaryjnej [h]</th><th>Tryb pracy</th><th>Wykonanie</th><th>Kolor korpusu oprawy</th></tr>
<tr><td rowspan="6">ECL
EC
ECEL
ECE
ECDL[1)]
EDL[1)]
ECDEL[1)]
EDEL[1)]</td><td rowspan="6">1 W
2 W
3 W</td><td>B
B1
C
C1
E
E1</td><td>1
2
3</td><td>SE</td><td>X
PT
AT</td><td rowspan="6">CL
PO
OP[1)]</td></tr>
<tr><td>B
B1
C
C1</td><td>1
2
3</td><td>SA</td><td>X
PT
AT</td></tr>
<tr><td>B
B1
C
C1
E[2)]
E1[2)]</td><td>1
2
3</td><td>SE
SA</td><td>RS
RU
RW
RD
BT
IT</td></tr>
<tr><td>F
G</td><td>---</td><td>---</td><td>CB
CB/CBS
CB/ADL
CB/ADS
CB/MP4
CB/MP5</td></tr>
<tr><td>Z</td><td>---</td><td>---</td><td>CB/ADE
CB/ADP</td></tr>
<tr><td>---</td><td>---</td><td>---</td><td>FZLV
FZLV2</td></tr>
</table>

[1)] *klosz OP występuje wyłącznie w oprawach ECDL, EDL, ECDEL, EDEL;*
[2)] *występuje wyłącznie w wersji RU lub RD;*

UWAGA!
Oprawy z własnym zasilaniem mogą być opcjonalnie wyposażone w układ grzejny typu HTR25.

</td>
<td>Rafał Stanuch
P.P.H.U.
AWEX Sp. z o.o
Masłomiąca, ul.
Długa 39
32-091
Michałowice</td>
<td>Rafał Stanuch
P.P.H.U.
AWEX Sp. z o.o
Masłomiąca, ul.
Długa 39
32-091
Michałowice</td>
</tr>
<tr>
<td>3974/2020
zastąpienie</td>
<td>

Oprawa oświetleniowa do oświetlenia awaryjnego typu PURESIGN 150 P MRW w odmianach:

<table>
<tr><th>Nr katalogowy</th><th>Nazwa</th></tr>
<tr><td>42186038</td><td>PURESIGN 150 P MRW ECP WH</td></tr>
<tr><td>42186037</td><td>PURESIGN 150 P MRW ECC WH</td></tr>
<tr><td>42186039</td><td>PURESIGN 150 P MRW ECP ERI WH</td></tr>
<tr><td>42186040</td><td>PURESIGN 150 P MRW E1D WH</td></tr>
<tr><td>42186041</td><td>PURESIGN 150 P MRW E1D ERI WH</td></tr>
<tr><td>42186036</td><td>PURESIGN 150 P MRW ECD ERI WH</td></tr>
<tr><td>42186035</td><td>PURESIGN 150 P MRW ECD WH</td></tr>
<tr><td>42186043</td><td>PURESIGN 150 P MRW E3D ERI WH</td></tr>
<tr><td>42186042</td><td>PURESIGN 150 P MRW E3D WH</td></tr>
</table>

</td>
<td>Zumtobel Lighting
GmbH
Schweizer Str. 30
A-6850 Dornbirn,
Austria</td>
<td>ZG Lighting Polska
Sp. z o.o.
ul. Jana Długosza
60
51-162 Wrocław</td>
</tr>
</table>

W niniejszym wykazie opublikowano informacje na temat wydanych dopuszczeń dla opraw oświetleniowych do oświetlenia awaryjnego, a w celu upewnienia się co do statusu ważności dopuszczenia należy sprawdzić wykaz wydanych lub cofniętych dopuszczeń.

Aktualizacja:11.09.2026 r.

<table>
<tr>
<td>3977/2020
zastąpienie</td>
<td>

Oprawa oświetleniowa do oświetlenia awaryjnego typu PURESIGN 150 P IP42 w odmianach:

Nr katalogowy	Nazwa
42186026	PURESIGN 150 P MSW ECP ERI WH
42186028	PURESIGN 150 P MSW E1D ERI WH
42186027	PURESIGN 150 P MSW E1D WH
42186024	PURESIGN 150 P MSW ECC WH
42186025	PURESIGN 150 P MSW ECP WH
42186022	PURESIGN 150 P MSW ECD WH
42186023	PURESIGN 150 P MSW ECD ERI WH
42186030	PURESIGN 150 P MSW E3D ERI WH
42186029	PURESIGN 150 P MSW E3D WH

</td>
<td>Zumtobel Lighting GmbH
Schweizer Str. 30
A-6850 Dornbirn, Austria</td>
<td>ZG Lighting Polska Sp. z o.o.
ul. Jana Długosza 60
51-162 Wrocław</td>
</tr>
<tr>
<td>3979/2020</td>
<td>

Oprawa oświetleniowa do oświetlenia awaryjnego typu ORBIT SU LED w odmianach:

Nazwa	*Wariant*	*Optyka*	*Moc źródła światła*	*Wykonanie*	*Czas pracy awaryjnej*	*Tryb pracy*	*Temp. barwowa*	*Kolor obudowy*
ORBIT SU LED	0000 0001 0003 0044 0054 0144 0154	RP RO AR AP SD	3W	ST AT CT	1h 3h	SM NM N*	CW NW WW	9003 …
ORBIT SU LED	0000 0044 0054	RP RO AR AP SD	3W	CB CBAM	X	X	CW NW WW	9003 …
				LVAM LV	X	X	CW NW WW	9003 …

tryb pracy „N" występuje wyłącznie w wykonaniach CT;

</td>
<td>Hybryd Sp. z o.o.
ul. Sikorskiego 28
44-120 Pyskowice</td>
<td>Hybryd Sp. z o.o.
ul. Sikorskiego 28
44-120 Pyskowice</td>
</tr>
<tr>
<td>3980/2020
zastąpienie</td>
<td>

Oprawa oświetleniowa do oświetlenia awaryjnego typu PURESIGN 150 P TEC-GP w odmianach:

Nr katalogowy	Nazwa
42186574	PUERSIGN 150 P TEC-GP ECD BK
42186575	PUERSIGN 150 P TEC-GP ECP BK
42186573	PUERSIGN 150 P TEC-GP ECC BK
42186571	PUERSIGN 150 P TEC-GP E1D BK
42186572	PUERSIGN 150 P TEC-GP E3D BK
42186046	PUERSIGN 150 P TEC-GP ECP WH
42186077	PUERSIGN 150 P TEC-GP E3D WH
42186045	PUERSIGN 150 P TEC-GP ECC WH
42186044	PUERSIGN 150 P TEC-GP ECD WH
42186076	PUERSIGN 150 P TEC-GP E1D WH

</td>
<td>Zumtobel Lighting GmbH
Schweizer Str. 30
A-6850 Dornbirn, Austria</td>
<td>ZG Lighting Polska Sp. z o.o.
ul. Jana Długosza 60
51-162 Wrocław</td>
</tr>
<tr>
<td>3986/2020
zastąpienie</td>
<td>

Oprawa oświetleniowa do oświetlenia awaryjnego typu Beam

Ilość głowic LED	***Oprawy z własnym zasilaniem***	***Oprawy zasilane centralnie***
1	BT1SC-B1, BT1SD-B3, BT1SC-B1CGL, BT1SD-B3CGL, BT1SC-D1, BT1SL-D2, BT1SL-D3, BT1SC-D1-AT, BT1SL-D3CGL	BT1S-CCGS
2	BL2MC-A1, BL2MC-A2,	BT2S-ECGS,

</td>
<td>Eaton Cooper Securite SAS
PEE II-Rue Beethoven-BP10184
63204 Riom, Francja</td>
<td>Eaton Electric Sp. z o.o.
ul. Galaktyczna 30
80-299 Gdańsk</td>
</tr>
</table>

W niniejszym wykazie opublikowano informacje na temat wydanych dopuszczeń dla opraw oświetleniowych do oświetlenia awaryjnego, a w celu upewnienia się co do statusu ważności dopuszczenia należy sprawdzić wykaz wydanych lub cofniętych dopuszczeń.

Aktualizacja:11.09.2026 r.

		BL2MC-A3, BL2MC-A3CGL, BL2MC-C1,BL2MD-C2, BL2MD-C3, BL2MD-C3-AT, BL2MD-C3CGL, BL2MD-E1, BL2MD-E2, BL2MD-E3, BL2MD-E1CGL, BL2MD-E3CGL, BL2MD-C3UK, BT2SC-D1, BT2SL-D2, BT2SL-D3, BT2SC-D1CGL, BT2SL-D3CGL, BT2SL-F1, BT2SL-F1-AT, BT2SL-F1CGL, BT2SL-F2, BT2LL-D3, BT2LC-D1CGL, BT2LL-D3CGL, BT2LL-F1, BT2LL-F3, BT2LL-F1-AT, BT2LL-F3CGL	BL2M-ECGS			
	4	BT4LL-G1, BT4LL-G1-AT, BT4LL-G1CGL	---			

3999/2020

Oprawa oświetleniowa do oświetlenia awaryjnego typu ExLin

Typ	Wersja modułu LED	Moduł awaryjny	Materiał klosza	Rodzaj klosza	Krzywa rozsyłu	CRI	Temperatura barwowa	Zaciski	Okablowanie	Przepust kablowy	Osłona przed światłem rozproszonym
ExLin	3L-1 5L-1 5L-2 7L-2	V-CG-S	G F	C F	S N W	7 8	40 50 xx	T1	1/6 2/6	M25K M20M	--- R

Cooper Crouse-Hinds GmbH Neuer Weg-Nord 49 D-69412 Eberbach, Niemcy

Cooper Crouse-Hinds GmbH Neuer Weg-Nord 49 D-69412 Eberbach, Niemcy

4000/2020

Centrala sterująca urządzeniami przeciwpożarowymi – Centralna bateria typu FZLV w odmianach: FZLV 12 Ah, FZLV 24 Ah, FZLV MAX 33 Ah, FZLV MAX 52 Ah

P.P.H.U. AWEX Rafał Stanuch Masłomiąca, ul. Długa 39 32-091 Michałowice

P.P.H.U. AWEX Rafał Stanuch Masłomiąca, ul. Długa 39 32-091 Michałowice

4019/2020

Oprawa oświetleniowa do oświetlenia awaryjnego typu PURESIGN 150 P IP40 w odmianach:

Nr katalogowy	Nazwa	IP
42186078	PURESIGN/COMSIGN 150 P MSC-WF15 ECD SR	IP 40
42186079	PURESIGN/COMSIGN 150 P MSC-WF15 ECC SR	IP 40
42186080	PURESIGN/COMSIGN 150 P MSC-WF15 ECP SR	IP 40
42186081	PURESIGN/COMSIGN 150 P MSC-WF15 E1D SR	IP 40
42186082	PURESIGN/COMSIGN 150 P MSC-WF15 E3D SR	IP 40
42186086	PURESIGN/COMSIGN 150 P MRC-WF15 E1D SR	IP 40/20
42186087	PURESIGN/COMSIGN 150 P MRC-WF15 E3D SR	IP 40/20
42186084	PURESIGN/COMSIGN 150 P MRC-WF15 ECC SR	IP 40/20
42186085	PURESIGN/COMSIGN 150 P MRC-WF15 ECP SR	IP 40/20
42186083	PURESIGN/COMSIGN 150 P MRC-WF15 ECD SR	IP 40/20
42186034	PURESIGN 150P MRC E3D ERI SRE	IP 40/20
42186033	PURESIGN 150P MRC E1D ERI SRE	IP 40/20
42186032	PURESIGN 150P MRC ECP ERI SR	IP 40/20
42186031	PURESIGN 150P MRC ECD ERI SR	IP 40/20
42186016	PURESIGN/COMSIGN 150 P MRC E1D SRE	IP 40/20
42186017	PURESIGN/COMSIGN 150 P MRC E3D SR	IP 40/20
42186015	PURESIGN/COMSIGN 150 P MRC ECP SR	IP 40/20

Zumtobel Lighting GmbH Schweitzer Str.30 A-6851 Dornbirn, Austria

ZG Lighting Polska Sp z o.o. ul. Jana Długosza 60 51-162 Wrocław

W niniejszym wykazie opublikowano informacje na temat wydanych dopuszczeń dla opraw oświetleniowych do oświetlenia awaryjnego, a w celu upewnienia się co do statusu ważności dopuszczenia należy sprawdzić wykaz wydanych lub cofniętych dopuszczeń.

Aktualizacja:11.09.2026 r.

		42186013 PURESIGN/COMSIGN 150 P MRC ECD SR IP 40/20 42186014 PURESIGN/COMSIGN 150 P MRC ECC SR IP 40/20 42186021 PURESIGN 150 P MSC E3D ERI SR IP 40 42186008 PURESIGN/COMSIGN 150 P MSC ECD SR IP 40 42186011 PURESIGN/COMSIGN 150 P MSC E1D SR IP 40 42186012 PURESIGN/COMSIGN 150 P MSC E3D SR IP 40 42186009 PURESIGN/COMSIGN 150 P MSC ECC SR IP 40 42186010 PURESIGN/COMSIGN 150 P MSC ECP SR IP 40 42186020 PURESIGN 150 P MSC E1D ERI SR IP 40 42186019 PURESIGN 150 P MSC ECP ERI SR IP 40 42186018 PURESIGN 150 P MSC ECD ERI SR IP 40		
4025/2020 *zastąpienie*	**Oprawa oświetleniowa do oświetlenia awaryjnego typu PURESIGN 150 P MRCR w odmianach:** **Nr katalogowy** — **Nazwa** 42186088 PURESIGN/COMESIGN 150 P MRCR-WF15 ECD SR 42186089 PURESIGN/COMESIGN 150 P MRCR-WF15 ECC SR 42186090 PURESIGN/COMESIGN 150 P MRCR-WF15 ECP SR 42186091 PURESIGN/COMESIGN 150 P MRCR-WF15 E1D SR 42186092 PURESIGN/COMESIGN 150 P MRCR-WF15 E3D SR	Zumtobel Lighting GmbH Schweizer Str. 30 A-6850 Dornbirn, Austria	ZG Lighting Polska Sp. z o.o. ul. Jana Długosza 60 51-162 Wrocław
4026/2020	**Oprawa oświetleniowa do oświetlenia awaryjnego typu ECHO 927 LED w odmianach:** *oprawy z własnym zasilaniem:* **TYP** — **Model** — **Funkcja** — **Czas pracy awaryjnej [h]** — **Rodzaj testu** 927 ECHO LED — 1647000050* 1647010050 1647020050 1647030050 1647040050 1647050050 — NM M — 1 3 — ST AT DATA DATA 2 ** oprawa nie występuje w wersji 927 ECHO LED 1647000050 M3(…)* *oprawy zasilane z centralnej baterii:* **TYP** — **Model** — **Funkcja** 927 ECHO LED — 1647000050 1647010050 1647020050 1647030050 1647040050 1647050050 — CB CBA	DISANO ILLUMINAZIONE S.p.A. Viale Lombardia 129 20089 Rozzano-Milano, Włochy	JANEX-ELEKTRO Jan i Jadwiga Mieszczak Sp. j. ul. Chocianowska 20E 59-300 Lubin
4028/2020 *zastąpienie*	**Oprawa oświetleniowa do oświetlenia awaryjnego typu EXTRA-N-LED, EXTRA-EX-LED w odmianach:** **Numer zamówienia** — **Nazwa** — **Czas pracy awaryjnej** 055682 EXTRA-N-LED-Em-500-218-G2-4K 1h 055683 EXTRA-N-LED-Em-500-236-G2-4K 1h 055684 EXTRA-N-LED-Em-500-258-G2-4K 1h 055685 EXTRA-N-LED-Em-500-218-G2-4K 3h 055686 EXTRA-N-LED-Em-500-236-G2-4K 3h	VYRTYCH A.S. Židněves 116 294 06 Březno, Czechy	VYRTYCH A.S. Židněves 116 294 06 Březno, Czechy

W niniejszym wykazie opublikowano informacje na temat wydanych dopuszczeń dla opraw oświetleniowych do oświetlenia awaryjnego, a w celu upewnienia się co do statusu ważności dopuszczenia należy sprawdzić wykaz wydanych lub cofniętych dopuszczeń.

Aktualizacja:11.09.2026 r.

		055687	EXTRA-N-LED-Em-500-258-G2-4K	3h				
		055688	MULTIEXTRA-N-LED-1250-218-G2-4K	1h				
		055689	MULTIEXTRA-N-LED-2500-218-G2-4K	1h				
		055690	MULTIEXTRA-N-LED-2500-236-G2-4K	1h				
		055691	MULTIEXTRA-N-LED-5000-236-G2-4K	1h				
		055692	MULTIEXTRA-N-LED-3750-258-G2-4K	1h				
		055693	MULTIEXTRA-N-LED-7500-258-G2-4K	1h				
		055694	MULTIEXTRA-N-LED-12550-258-G2-4K	1h				
		055695	MULTIEXTRA-N-LED-1250-218-G2-4K	3h				
		055696	MULTIEXTRA-N-LED-2500-218-G2-4K	3h				
		055697	MULTIEXTRA-N-LED-2500-236-G2-4K	3h				
		055698	MULTIEXTRA-N-LED-5000-236-G2-4K	3h				
		055699	MULTIEXTRA-N-LED-3750-258-G2-4K	3h				
		055700	MULTIEXTRA-N-LED-7500-258-G2-4K	3h				
		055701	MULTIEXTRA-N-LED-12550-258-G2-4K	3h				
		050612	EXTRA-Ex-LED-Em-OP-900-236-4K	1,5h				
		050613	EXTRA-Ex-LED-Em-OP-500-236-4K	3h				
		050614	MULTIEXTRA-Ex-LED-OP-8000-236-4K	1,5h				
		050615	MULTIEXTRA-Ex-LED-OP-8000-236-4K	3h				
		050618	EXTRA-Ex-LED-Em-OP-900-236-3K	1,5h				
		050619	EXTRA-Ex-LED-Em-OP-500-236-3K	3h				
		050620	MULTIEXTRA-Ex-LED-OP-8000-236-3K	1,5h				
		050621	MULTIEXTRA-Ex-LED-OP-8000-236-3K	3h				
		050624	EXTRA-Ex-LED-Em-OP-900-236-6K	1,5h				
		050625	EXTRA-Ex-LED-Em-OP-500-236-6K	3h				
		050626	MULTIEXTRA-Ex-LED-OP-8000-236-6K	1,5h				
		050627	MULTIEXTRA-Ex-LED-OP-8000-236-6K	3h				
4061/2020	**Oprawa oświetleniowa do oświetlenia awaryjnego ESCAPE ALU w odmianach:**						P.P.H.U. AWEX Rafał Stanuch ul. Długa 39 32-091 Michałowice	P.P.H.U. AWEX Rafał Stanuch ul. Długa 39 32-091 Michałowice
	Nazwa oprawy	***Moc oprawy***	***Kod modułu awaryjnego***	***Czas pracy awaryjnej [h]***	***Tryb pracy***	***Wykonanie***	***Kolor korpusu oprawy***	
	ESAC ESAL ESB	1 W 2W	B	1 2 3	SE SA	X PT AT RU	SR WH BL OC	
			Z	---	---	CB CB/CBS CB/ADE		
			---	---	---	FZLV FZLV2		

W niniejszym wykazie opublikowano informacje na temat wydanych dopuszczeń dla opraw oświetleniowych do oświetlenia awaryjnego, a w celu upewnienia się co do statusu ważności dopuszczenia należy sprawdzić wykaz wydanych lub cofniętych dopuszczeń.

Aktualizacja:11.09.2026 r.

<table>
<tr><td>4064/2020</td><td>Oprawa oświetleniowa do oświetlenia awaryjnego typu TLR w odmianach:
TLR-3SC-AW1H; TLR-3SO-AW1H; TLR-3SX-AW1H; TLR-3SC-AT1H; TLR-3SO-AT1H; TLR-3SX-AT1H;
TLR-3SC-AW2H; TLR-3SO-AW2H; TLR-3SX-AW2H; TLR-3SC-AT2H; TLR-3SO-AT2H; TLR-3SX-AT2H;
TLR-3SC-AW3H; TLR-3SO-AW3H; TLR-3SX-AW3H; TLR-3SC-AT3H; TLR-3SO-AT3H; TLR-3SX-AT3H</td><td>Bemko
Sp. z o.o.
ul. Bocznicowa 13
05-850 Jawczyce</td><td>Bemko
Sp. z o.o.
ul. Bocznicowa 13
05-850 Jawczyce</td></tr>
<tr><td>3965/2020</td><td>Oprawa oświetleniowa do oświetlenia awaryjnego AXP 3, LOVATO P 3 w odmianach:
<table>
<tr><th>Nazwa oprawy</th><th>Rodzaj układu optycznego</th><th>Moc oprawy</th><th>Kod modułu awaryjnego</th><th>Czas pracy w trybie awaryjnym [h]</th><th>Tryb pracy</th><th>Wykonanie</th><th>Kolor korpusu oprawy</th></tr>
<tr><td rowspan="7">LV3P
L3P
AX3P
A3P</td><td rowspan="7">A
O
U
R
R1
R2</td><td rowspan="7">1 W
2W
3W*</td><td>B
B1
C
C1</td><td>1
2
3</td><td>SA
SE</td><td>X</td><td rowspan="7">GR
WH
BL
OC</td></tr>
<tr><td>B
B1
C
C1</td><td>1
2
3</td><td>SA
SE</td><td>PT</td></tr>
<tr><td>B
B1
C
C1</td><td>1
2
3</td><td>SA
SE</td><td>AT</td></tr>
<tr><td>B
B1
C
C1</td><td>1
2
3</td><td>SA
SE</td><td>RU
RW</td></tr>
<tr><td>Z</td><td>-</td><td>-</td><td>CB
CB/CBS
CB/ADE</td></tr>
<tr><td>-</td><td>-</td><td>-</td><td>FZLV
FZLV2</td></tr>
<tr><td colspan="8">* – tylko z akumulatorem LiFePO4 (moduł B, B1);</td></tr>
</table></td><td>P.P.H.U. AWEX
Rafał Stanuch
Masłomiąca, ul.
Długa 39
32-091
Michałowice</td><td>P.P.H.U. AWEX
Rafał Stanuch
Masłomiąca, ul.
Długa 39
32-091
Michałowice</td></tr>
<tr><td>4069/2020</td><td>Oprawy oświetleniowe do oświetlenia awaryjnego typu OWA FL LED, OWA SU LED w odmianach:
<table>
<tr><th>Nazwa</th><th>Wariant</th><th>Optyka</th><th>Moc źródła światła</th><th>Wykonanie</th><th>Czas pracy awaryjnej</th><th>Tryb pracy</th><th>Zakres temp. pracy</th><th>Temp. barwowa</th><th>Kolor obudowy</th><th>Kształt źródła światła</th></tr>
<tr><td>OWA FL
LED</td><td>0000
0001</td><td>AP
RP
AR</td><td>1W
2W
3W</td><td>ST
AT
CT
DA</td><td>1h
2h
3h</td><td>SM
NM</td><td>TS
TE</td><td>CW
NW
WW</td><td>9016
9005
7042</td><td>RND
SQR</td></tr>
<tr><td rowspan="2">OWA FL
LED</td><td rowspan="2">0000
0001</td><td rowspan="2">AP
RP
AR</td><td rowspan="2">1W
2W
3W
5W*</td><td>CB
CBAM</td><td>X</td><td>X</td><td>TS
TE</td><td>CW
NW
WW</td><td>9016
9005
7042</td><td>RND
SQR</td></tr>
<tr><td>LVAM
LV</td><td>X</td><td>X</td><td>---</td><td>CW
NW
WW</td><td>9016
9005
7042</td><td>RND
SQR</td></tr>
</table></td><td>Hybryd
Sp. z o.o.
ul. Sikorskiego 28
44-120 Pyskowice</td><td>Hybryd
Sp. z o.o.
ul. Sikorskiego 28
44-120 Pyskowice</td></tr>
</table>

W niniejszym wykazie opublikowano informacje na temat wydanych dopuszczeń dla opraw oświetleniowych do oświetlenia awaryjnego, a w celu upewnienia się co do statusu ważności dopuszczenia należy sprawdzić wykaz wydanych lub cofniętych dopuszczeń.

Aktualizacja:11.09.2026 r.

		OWA SU LED	0000 0001 0002 0010 0011 0012	AR AP RP	1W 2W 3W	ST AT CT DA	1h 2h 3h	SM NM	TS TE	CW NW WW	9016 9005 7042	RND			
		OWA SU LED	0000 0001 0002 0010 0011 0012	AR AP RP	1W 2W 3W 5W*	CB CBAM	X	X	TS TE	CW NW WW	9016 9005 7042	RND			
						LV LVAM	X	X	---	CW NW WW	9016 9005 7042	RND			

4065/2020

Oprawa oświetleniowa do oświetlenia awaryjnego typu ATLANTYK 2.0 LED:

Nr artukułu	Nazwa
090380.5L02B.011	ATLANTYK 2.0 BASIC LED ED 4450lm/840 3h M PC opal IP65
090380.5L02B.021	ATLANTYK 2.0 BASIC LED ED 4450lm/840 3h M PC opal IP65 antracyt RAL7024
090380.5L02B.031	ATLANTYK 2.0 BASIC LED ED 4450lm/840 3h M PC opal IP65 czerwony RAL3020
090380.5L04B.011	ATLANTYK 2.0 BASIC LED ED 5900lm/840 3h M PC opal IP65
090380.5L04B.021	ATLANTYK 2.0 BASIC LED ED 5900lm/840 3h M PC opal IP65 antracyt RAL7024
090380.5L04B.031	ATLANTYK 2.0 BASIC LED ED 5900lm/840 3h M PC opal IP65 czerwony RAL3020
090380.5L06B.011	ATLANTYK 2.0 BASIC LED ED 7050lm/840 3h M PC opal IP65
090380.5L06B.021	ATLANTYK 2.0 BASIC LED ED 7050lm/840 3h M PC opal IP65 antracyt RAL7024
090380.5L06B.031	ATLANTYK 2.0 BASIC LED ED 7050lm/840 3h M PC opal IP65 czerwony RAL3020
090400.5L08B.113.836	ATLANTYK 2.0 OPTI LED ED 4600lm/840 3h M PC IP65 30st.
090400.5L08B.113.837	ATLANTYK 2.0 OPTI LED ED 4600lm/840 3h M PC IP65 30st.
090400.5L08B.113.838	ATLANTYK 2.0 OPTI LED ED 4600lm/840 3h M PC IP65 30st.
090400.5L08B.114.836	ATLANTYK 2.0 OPTI LED ED 4500lm/840 3h M PC IP65 60st.
090400.5L08B.114.837	ATLANTYK 2.0 OPTI LED ED 4500lm/840 3h M PC IP65 60st.
090400.5L08B.114.838	ATLANTYK 2.0 OPTI LED ED 4500lm/840 3h M PC IP65 60st.
090400.5L08B.115.836	ATLANTYK 2.0 OPTI LED ED 4700lm/840 3h M PC IP65 2xAS
090400.5L08B.115.837	ATLANTYK 2.0 OPTI LED ED 4700lm/840 3h M PC IP65 2xAS
090400.5L08B.115.838	ATLANTYK 2.0 OPTI LED ED 4700lm/840 3h M PC IP65 2xAS
090400.5L08B.123.836	ATLANTYK 2.0 OPTI LED ED 4600lm/840 3h M PC IP65 30st. grafit RAL7024
090400.5L08B.123.837	ATLANTYK 2.0 OPTI LED ED 4600lm/840 3h M PC IP65 30st. grafit RAL7024
090400.5L08B.123.838	ATLANTYK 2.0 OPTI LED ED 4600lm/840 3h M PC IP65 30st. grafit RAL7024
090400.5L08B.124.836	ATLANTYK 2.0 OPTI LED ED 4500lm/840 3h M PC IP65 60st. grafit RAL7024
090400.5L08B.124.837	ATLANTYK 2.0 OPTI LED ED 4500lm/840 3h M PC IP65 60st. grafit RAL7024
090400.5L08B.124.838	ATLANTYK 2.0 OPTI LED ED 4500lm/840 3h M PC IP65 60st. grafit RAL7024
090400.5L08B.125.836	ATLANTYK 2.0 OPTI LED ED 4700lm/840 3h M PC IP65 2xAS grafit RAL7024
090400.5L08B.125.837	ATLANTYK 2.0 OPTI LED ED 4700lm/840 3h M PC IP65 2xAS grafit RAL7024
090400.5L08B.125.838	ATLANTYK 2.0 OPTI LED ED 4700lm/840 3h M PC IP65 2xAS grafit RAL7024
090400.5L08B.133.836	ATLANTYK 2.0 OPTI LED ED 4600lm/840 3h M PC IP65 30st. czerwony RAL3020
090400.5L08B.133.837	ATLANTYK 2.0 OPTI LED ED 4600lm/840 3h M PC IP65 30st. czerwony RAL3020
090400.5L08B.133.838	ATLANTYK 2.0 OPTI LED ED 4600lm/840 3h M PC IP65 30st. czerwony RAL3020
090400.5L08B.134.836	ATLANTYK 2.0 OPTI LED ED 4500lm/840 3h M PC IP65 60st. czerwony RAL3020
090400.5L08B.134.837	ATLANTYK 2.0 OPTI LED ED 4500lm/840 3h M PC IP65 60st. czerwony RAL3020
090400.5L08B.134.838	ATLANTYK 2.0 OPTI LED ED 4500lm/840 3h M PC IP65 60st. czerwony RAL3020
090400.5L08B.135.836	ATLANTYK 2.0 OPTI LED ED 4700lm/840 3h M PC IP65 2xAS czerwony RAL3020
090400.5L08B.135.837	ATLANTYK 2.0 OPTI LED ED 4700lm/840 3h M PC IP65 2xAS czerwony RAL3020
090400.5L08B.135.838	ATLANTYK 2.0 OPTI LED ED 4700lm/840 3h M PC IP65 2xAS czerwony RAL3020
090400.5L08B.143.836	ATLANTYK 2.0 OPTI LED ED 4600lm/840 3h M PC IP65 30st. czerwony przezroczysty
090400.5L08B.143.837	ATLANTYK 2.0 OPTI LED ED 4600lm/840 3h M PC IP65 30st. czerwony

LUG Light Factory Sp. z o.o.
ul. Gorzowska 11
65-127 Zielona Góra

LUG Light Factory Sp. z o.o.
ul. Gorzowska 11
65-127 Zielona Góra

W niniejszym wykazie opublikowano informacje na temat wydanych dopuszczeń dla opraw oświetleniowych do oświetlenia awaryjnego, a w celu upewnienia się co do statusu ważności dopuszczenia należy sprawdzić wykaz wydanych lub cofniętych dopuszczeń.

Aktualizacja:11.09.2026 r.

			przezroczysty
		090400.5L08B.143.838	ATLANTYK 2.0 OPTI LED ED 4600lm/840 3h M PC IP65 30st. czerwony przezroczysty
		090400.5L08B.144.836	ATLANTYK 2.0 OPTI LED ED 4500lm/840 3h M PC IP65 60st. czerwony przezroczysty
		090400.5L08B.144.837	ATLANTYK 2.0 OPTI LED ED 4500lm/840 3h M PC IP65 60st. czerwony przezroczysty
		090400.5L08B.144.838	ATLANTYK 2.0 OPTI LED ED 4500lm/840 3h M PC IP65 60st. czerwony przezroczysty
		090400.5L08B.145.836	ATLANTYK 2.0 OPTI LED ED 4700lm/840 3h M PC IP65 2xAS czerwony przezroczysty
		090400.5L08B.145.837	ATLANTYK 2.0 OPTI LED ED 4700lm/840 3h M PC IP65 2xAS czerwony przezroczysty
		090400.5L08B.145.838	ATLANTYK 2.0 OPTI LED ED 4700lm/840 3h M PC IP65 2xAS czerwony przezroczysty
		090400.5L08B.153.836	ATLANTYK 2.0 OPTI LED ED 4600lm/840 3h M PC IP65 30st. czarny
		090400.5L08B.153.837	ATLANTYK 2.0 OPTI LED ED 4600lm/840 3h M PC IP65 30st. czarny
		090400.5L08B.153.838	ATLANTYK 2.0 OPTI LED ED 4600lm/840 3h M PC IP65 30st. czarny
		090400.5L08B.154.836	ATLANTYK 2.0 OPTI LED ED 4500lm/840 3h M PC IP65 60st. czarny
		090400.5L08B.154.837	ATLANTYK 2.0 OPTI LED ED 4500lm/840 3h M PC IP65 60st. czarny
		Oprawa oświetleniowa do oświetlenia awaryjnego typu ATLANTYK 2.0 LED:	
		Nr artukułu	**Nazwa**
		090400.5L08B.154.838	ATLANTYK 2.0 OPTI LED ED 4500lm/840 3h M PC IP65 60st. czarny
		090400.5L08B.155.836	ATLANTYK 2.0 OPTI LED ED 4700lm/840 3h M PC IP65 2xAS czarny
		090400.5L08B.155.837	ATLANTYK 2.0 OPTI LED ED 4700lm/840 3h M PC IP65 2xAS czarny
		090400.5L08B.155.838	ATLANTYK 2.0 OPTI LED ED 4700lm/840 3h M PC IP65 2xAS czarny
		090400.5L12B.113.836	ATLANTYK 2.0 OPTI LED ED 6100lm/840 3h M PC IP65 30st.
		090400.5L12B.113.837	ATLANTYK 2.0 OPTI LED ED 6100lm/840 3h M PC IP65 30st.
		090400.5L12B.113.838	ATLANTYK 2.0 OPTI LED ED 6100lm/840 3h M PC IP65 30st.
		090400.5L12B.114.836	ATLANTYK 2.0 OPTI LED ED 6000lm/840 3h M PC IP65 60st. wtrysk
		090400.5L12B.114.837	ATLANTYK 2.0 OPTI LED ED 6000lm/840 3h M PC IP65 60st. wtrysk
		090400.5L12B.114.838	ATLANTYK 2.0 OPTI LED ED 6000lm/840 3h M PC IP65 60st. wtrysk
		090400.5L12B.115.836	ATLANTYK 2.0 OPTI LED ED 6200lm/840 3h M PC IP65 2xAS
		090400.5L12B.115.837	ATLANTYK 2.0 OPTI LED ED 6200lm/840 3h M PC IP65 2xAS
		090400.5L12B.115.838	ATLANTYK 2.0 OPTI LED ED 6200lm/840 3h M PC IP65 2xAS
		090400.5L12B.123.836	ATLANTYK 2.0 OPTI LED ED 6100lm/840 3h M PC IP65 30st. grafit RAL7024
		090400.5L12B.123.837	ATLANTYK 2.0 OPTI LED ED 6100lm/840 3h M PC IP65 30st. grafit RAL7024
		090400.5L12B.123.838	ATLANTYK 2.0 OPTI LED ED 6100lm/840 3h M PC IP65 30st. grafit RAL7024

W niniejszym wykazie opublikowano informacje na temat wydanych dopuszczeń dla opraw oświetleniowych do oświetlenia awaryjnego, a w celu upewnienia się co do statusu ważności dopuszczenia należy sprawdzić wykaz wydanych lub cofniętych dopuszczeń.

Aktualizacja:11.09.2026 r.

		090400.5L12B.124.836	ATLANTYK 2.0 OPTI LED ED 6000lm/840 3h M PC IP65 60st. grafit RAL7024			
		090400.5L12B.124.837	ATLANTYK 2.0 OPTI LED ED 6000lm/840 3h M PC IP65 60st. grafit RAL7024			
		090400.5L12B.124.838	ATLANTYK 2.0 OPTI LED ED 6000lm/840 3h M PC IP65 60st. grafit RAL7024			
		090400.5L12B.125.836	ATLANTYK 2.0 OPTI LED ED 6200lm/840 3h M PC IP65 2xAS grafit RAL7024			
		090400.5L12B.125.837	ATLANTYK 2.0 OPTI LED ED 6200lm/840 3h M PC IP65 2xAS grafit RAL7024			
		090400.5L12B.125.838	ATLANTYK 2.0 OPTI LED ED 6200lm/840 3h M PC IP65 2xAS grafit RAL7024			
		090400.5L12B.133.836	ATLANTYK 2.0 OPTI LED ED 6100lm/840 3h M PC IP65 30st. czerwony RAL3020			
		090400.5L12B.133.837	ATLANTYK 2.0 OPTI LED ED 6100lm/840 3h M PC IP65 30st. czerwony RAL3020			
		090400.5L12B.133.838	ATLANTYK 2.0 OPTI LED ED 6100lm/840 3h M PC IP65 30st. czerwony RAL3020			
		090400.5L12B.134.836	ATLANTYK 2.0 OPTI LED ED 6000lm/840 3h M PC IP65 60st. czerwony RAL3020			
		090400.5L12B.134.837	ATLANTYK 2.0 OPTI LED ED 6000lm/840 3h M PC IP65 60st. czerwony RAL3020			
		090400.5L12B.134.838	ATLANTYK 2.0 OPTI LED ED 6000lm/840 3h M PC IP65 60st. czerwony RAL3020			
		090400.5L12B.135.836	ATLANTYK 2.0 OPTI LED ED 6200lm/840 3h M PC IP65 2xAS czerwony RAL3020			
		090400.5L12B.135.837	ATLANTYK 2.0 OPTI LED ED 6200lm/840 3h M PC IP65 2xAS czerwony RAL3020			
		090400.5L12B.135.838	ATLANTYK 2.0 OPTI LED ED 6200lm/840 3h M PC IP65 2xAS czerwony RAL3020			
		090400.5L12B.143.836	ATLANTYK 2.0 OPTI LED ED 4600lm/840 3h M PC IP65 30st. czerwony przezroczysty			
		090400.5L12B.143.837	ATLANTYK 2.0 OPTI LED ED 6100lm/840 3h M PC IP65 30st. czerwony przezroczysty			
		090400.5L12B.143.838	ATLANTYK 2.0 OPTI LED ED 6100lm/840 3h M PC IP65 30st. czerwony przezroczysty			
		090400.5L12B.144.836	ATLANTYK 2.0 OPTI LED ED 6000lm/840 3h M PC IP65 60st. czerwony przezroczysty			
		090400.5L12B.144.837	ATLANTYK 2.0 OPTI LED ED 6000lm/840 3h M PC IP65 60st. czerwony przezroczysty			
		090400.5L12B.144.838	ATLANTYK 2.0 OPTI LED ED 6000lm/840 3h M PC IP65 60st. czerwony przezroczysty			
		090400.5L12B.145.836	ATLANTYK 2.0 OPTI LED ED 6200lm/840 3h M PC IP65 2xAS czerwony przezroczysty			
		090400.5L12B.145.837	ATLANTYK 2.0 OPTI LED ED 6200lm/840 3h M PC IP65 2xAS czerwony przezroczysty			
		090400.5L12B.145.838	ATLANTYK 2.0 OPTI LED ED 6200lm/840 3h M PC IP65 2xAS czerwony przezroczysty			
		090400.5L12B.153.836	ATLANTYK 2.0 OPTI LED ED 4600lm/840 3h M PC IP65 30st. czarny			
		090400.5L12B.153.837	ATLANTYK 2.0 OPTI LED ED 6100lm/840 3h M PC IP65 30st. czarny			
		090400.5L12B.153.838	ATLANTYK 2.0 OPTI LED ED 6100lm/840 3h M PC IP65 30st. czarny			

W niniejszym wykazie opublikowano informacje na temat wydanych dopuszczeń dla opraw oświetleniowych do oświetlenia awaryjnego, a w celu upewnienia się co do statusu ważności dopuszczenia należy sprawdzić wykaz wydanych lub cofniętych dopuszczeń.

Aktualizacja:11.09.2026 r.

		090400.5L12B.154.836	ATLANTYK 2.0 OPTI LED ED 6000lm/840 3h M PC IP65 60st. czarny		
		090400.5L12B.154.837	ATLANTYK 2.0 OPTI LED ED 6000lm/840 3h M PC IP65 60st. czarny		
		090400.5L12B.154.838	ATLANTYK 2.0 OPTI LED ED 6000lm/840 3h M PC IP65 60st. czarny		
		090400.5L12B.155.836	ATLANTYK 2.0 OPTI LED ED 6200lm/840 3h M PC IP65 2xAS czarny		
		090400.5L12B.155.837	ATLANTYK 2.0 OPTI LED ED 6200lm/840 3h M PC IP65 2xAS czarny		
		090400.5L12B.155.838	ATLANTYK 2.0 OPTI LED ED 6200lm/840 3h M PC IP65 2xAS czarny		
4127/2020 *zastąpienie*	**Oprawa oświetleniowa do oświetlenia awaryjnego typu 6002 LED w odmianach:**			R. Stahl Schaltgeräte GmbH Am Bahnhof 30 D-74638 Waldenburg, Niemcy	Automatic Systems Engineering Sp. z o.o. ul. Narwicka 6 80-557 Gdańsk

Lp.	Numer katalogowy
	6002/4128-0100-152-2220-22-8650
2.	6002/4128-0100-152-1110-11-8500
3.	6002/4128-0100-152-1110-11-8570
4.	6002/4128-0100-152-1110-22-8500
5.	6002/4128-0100-152-1111-11-8500
6.	6002/4128-0100-152-2220-22-8500
7.	6002/4128-0100-152-2220-22-8570
8.	6002/4144-0101-150-1110-11-8570
9.	6002/4144-0101-152-1110-11-8570
10.	6002/4144-0101-152-2220-22-8570
11.	6002/4148-0100-152-1110-11-8500
12.	6002/4148-0100-152-1110-11-8570
13.	6002/4148-0100-152-1111-11-8500
14.	6002/4148-0100-152-2220-22-8500
15.	6002/4148-0100-152-2220-22-8570
16.	6002/4148-0100-152-2220-22-8650
17.	6002/4148-0101-150-1110-11-8570
18.	6002/4148-0101-152-1110-11-8570
19.	6002/4148-0101-152-2220-22-8570
20.	6002/4148-0110-172-1110-11-8500
21.	6002/4128-0101-152-2220-22-8500
22.	6002/4148-0101-152-2220-22-8500
23.	6002/4128-0100-150-0020-20-8500
24.	6002/4148-0100-150-0020-20-8500
25.	6002/4128-0101-152-2220-22-8400
26.	6002/4148-0101-152-2220-22-8400
27.	6002/4128-0101-152-1111-55-8500
28.	6002/4148-0101-152-1111-55-8500
29.	6002/4148-0101-152-1110-11-8500
30.	6002/4128-0100-162-1111-11-8500
31.	6002/4128-0110-172-1110-11-8500
32.	6002/4148-0100-152-1110-22-8500
33.	6002/4148-0100-162-1111-11-8500
34.	6002/4128-0100-152-1110-11-8400
35.	6002/4148-0100-152-1110-11-8400
36.	6002/4148-0110-172-2220-22-8500
37.	6002/4128-0101-152-1110-11-8500
38.	6002/4148-0110-152-1110-11-8500
39.	6002/4148-0110-172-1110-11-8400

W niniejszym wykazie opublikowano informacje na temat wydanych dopuszczeń dla opraw oświetleniowych do oświetlenia awaryjnego, a w celu upewnienia się co do statusu ważności dopuszczenia należy sprawdzić wykaz wydanych lub cofniętych dopuszczeń.

Aktualizacja:11.09.2026 r.

	40. 6002/4128-0130-152-1110-11-8500* 41. 6002/4148-0130-152-1110-11-8500* 42. 6002/4128-0130-152-1110-11-8400* 43. 6002/4148-0130-152-1110-11-8400* 44. 6002/4148-0100-150-0220-20-8500		
4142/2020	**Oprawa oświetleniowa do oświetlenia awaryjnego typu FlowStar Small w odmianie:** **FLOWSTAR SMALL BGB302 LED105-4S/740 PSD BV DX10 D9 MDO**	Signify B.V. I.B.R.S. / C.C.R.I. Numero 10461 5600 VB Eindhoven, Holandia	Signify Manufacturing Spain S.L.U. Ctra. de las Arcas Reales s/n 47008 Valladolid, Hiszpania
4153/2020 zastąpienie	**Oprawa oświetleniowa do oświetlenia awaryjnego typu BOA IN w odmianach:**	TM Technologie Sp. z o.o. Morawica 355 32-084 Morawica	TM Technologie Sp. z o.o. Morawica 355 32-084 Morawica

W niniejszym wykazie opublikowano informacje na temat wydanych dopuszczeń dla opraw oświetleniowych do oświetlenia awaryjnego, a w celu upewnienia się co do statusu ważności dopuszczenia należy sprawdzić wykaz wydanych lub cofniętych dopuszczeń.

Aktualizacja:11.09.2026 r.

		Nazwa oprawy	***Model***			***Wersja***	***Wersja do niskich temperatur***		
		BOA IN	R Q	M2 C1 W1 F1 S1 O1	102 M 302 M 102 NM 302 NM	ST AT DATA DATA 2 DATA 3 DATA 2 RADIO DATA 3 RADIO DALI DALI-2	COLD		
		BOA IN	R Q	M2 C1 W1 F1 S1 O1	302 M 302 NM	ST AT DATA DATA 2 DATA 3 DATA 2 RADIO DATA 3 RADIO DALI DALI-2	---		
		BOA IN	R Q	M1 C1 W1 S1 F1 O1	60 M 180 M 60 NM 180 NM	ST AT DATA 2 DATA 2 RADIO	---		
		BOA IN	R Q	M2 C1 W1 F1 S1 O1	02	CB CB+ CBA CBM	---		
		BOA IN	R Q	M1 C1 W1 S1 F1 O1	---	CB CB+ CBA CBM	---		
4159/2020	**Oprawa oświetleniowa do oświetlenia awaryjnego typu ARROW N, ARROW P w odmianach:**							Rafał Stanuch P.P.H.U. AWEX Masłomiąca, ul. Długa 39 32-091 Michałowice	Rafał Stanuch P.P.H.U. AWEX Masłomiąca, ul. Długa 39 32-091 Michałowice

W niniejszym wykazie opublikowano informacje na temat wydanych dopuszczeń dla opraw oświetleniowych do oświetlenia awaryjnego, a w celu upewnienia się co do statusu ważności dopuszczenia należy sprawdzić wykaz wydanych lub cofniętych dopuszczeń.

Aktualizacja:11.09.2026 r.

Nazwa oprawy	Moc oprawy	Kod modułu awaryjnego	Czas pracy w trybie awaryjnym [h]	Tryb pracy	Wykonanie	Kolor korpusu
ARN ARWN AN AWN ARP ARWP AP AWP	1W 2W 3W	B B1 C C1 E E1	1 2 3	SE	X PT AT	WH GR BL OC
		B B1 C C1	1 2 3	SA	X PT AT	
		B B1 D* D1*	1 2 3	SA SE	BT IT RS RU RW RD	
		F G	-	-	CB CB/CBS	
		Z	-	-	CB/ADP CB/ADE	
		-	-	-	FZLV FZLV2	

** – tylko wykonania RD oraz RU;*

W niniejszym wykazie opublikowano informacje na temat wydanych dopuszczeń dla opraw oświetleniowych do oświetlenia awaryjnego, a w celu upewnienia się co do statusu ważności dopuszczenia należy sprawdzić wykaz wydanych lub cofniętych dopuszczeń.

Aktualizacja:11.09.2026 r.

<table>
<tr>
<td>4175/2020</td>
<td>

Oprawa oświetleniowa do oświetlenia awaryjnego typu ARROW P w odmianach:

<table>
<tr><th>Nazwa oprawy</th><th>Moc oprawy</th><th>Kod modułu awaryjnego</th><th>Czas pracy w trybie awaryjnym [h]</th><th>Tryb pracy</th><th>Wykonanie</th><th>Kolor korpusu</th></tr>
<tr><td rowspan="6">ARP
ARWP
AP
AWP</td><td rowspan="6">1W
2W
3W</td><td>B
B1
C
C1
E
E1</td><td>1
2
3</td><td>SE</td><td>X
PT
AT</td><td rowspan="6">WH
GR
BL
OC</td></tr>
<tr><td>B
B1
C
C1</td><td>1
2
3</td><td>SA</td><td>X
PT
AT</td></tr>
<tr><td>B
B1
D*
D1*</td><td>1
2
3</td><td>SA
SE</td><td>RS
RU
RW
RD</td></tr>
<tr><td>F
G</td><td>-</td><td>-</td><td>CB
CB/CBS</td></tr>
<tr><td>Z</td><td>-</td><td>-</td><td>CB/ADP
CB/ADE</td></tr>
<tr><td>-</td><td>-</td><td>-</td><td>FZLV
FZLV2</td></tr>
</table>

** – tylko wykonania RD oraz RU;*

</td>
<td>P.P.H.U. AWEX
Rafał Stanuch
ul. Długa 39
32-091
Michałowice</td>
<td>P.P.H.U. AWEX
Rafał Stanuch
ul. Długa 39
32-091
Michałowice</td>
</tr>
<tr>
<td>4178/2020</td>
<td>

Oprawa oświetleniowa do oświetlenia awaryjnego typu LOVATO II w odmianach:

</td>
<td>P.P.H.U. AWEX
Rafał Stanuch
ul. Długa 39
32-091
Michałowice</td>
<td>P.P.H.U. AWEX
Rafał Stanuch
ul. Długa 39
32-091
Michałowice</td>
</tr>
</table>

W niniejszym wykazie opublikowano informacje na temat wydanych dopuszczeń dla opraw oświetleniowych do oświetlenia awaryjnego, a w celu upewnienia się co do statusu ważności dopuszczenia należy sprawdzić wykaz wydanych lub cofniętych dopuszczeń.

Aktualizacja:11.09.2026 r.

Nazwa oprawy	Moc oprawy	Kod modułu awaryjnego	Czas pracy w trybie awaryjnym [h]	Tryb pracy	Wykonanie	Kolor korpusu
LV2A LV2O LV2C LV2R LV2U LB2A LB2O LB2C LB2R LB2U LVA LVO LVC LVR LVU LBA LBO LBC LBR LBU	1W 2W 3W	B B1 C C1 E E1	1 2 3	SE	X PT AT	WH GR BL OC
		B B1 C C1	1 2 3	SA	X PT AT	
		B B1 D* D1*	1 2 3	SA SE	BT IT RS RU RW RD	
		F G	-	-	CB CB/CBS	
		Z	-	-	CB/ADP CB/ADE	
		-	-	-	FZLV FZLV2	

** – tylko wykonania RD oraz RU;*

W niniejszym wykazie opublikowano informacje na temat wydanych dopuszczeń dla opraw oświetleniowych do oświetlenia awaryjnego, a w celu upewnienia się co do statusu ważności dopuszczenia należy sprawdzić wykaz wydanych lub cofniętych dopuszczeń.

Aktualizacja:11.09.2026 r.

4191/2021	**Oprawa oświetleniowa do oświetlenia awaryjnego typu KASJOPEJA LED, KASJOPEJA LED II w odmianach:** KASJOPEJA LED A 1H MT, KASJOPEJA LED SA 1H MT KASJOPEJA LED A 2H MT, KASJOPEJA LED SA 2H MT KASJOPEJA LED A 3H MT, KASJOPEJA LED SA 3H MT KASJOPEJA LED CB KASJOPEJA LED II A 1H MT, KASJOPEJA LED II SA 1H MT KASJOPEJA LED II A 2H MT, KASJOPEJA LED II SA 2H MT KASJOPEJA LED II A 3H MT, KASJOPEJA LED II SA 3H MT KASJOPEJA LED II CB	Intelight Sp. z o.o. ul. Rydygiera 8 01-793 Warszawa	Intelight Sp. z o.o. ul. Rydygiera 8 01-793 Warszawa

W niniejszym wykazie opublikowano informacje na temat wydanych dopuszczeń dla opraw oświetleniowych do oświetlenia awaryjnego, a w celu upewnienia się co do statusu ważności dopuszczenia należy sprawdzić wykaz wydanych lub cofniętych dopuszczeń.
Aktualizacja:11.09.2026 r.

<table>
<tr>
<td>4211/2020
zastąpienie</td>
<td>

Oprawa oświetleniowa do oświetlenia awaryjnego typu PB 21-MLED w odmianach:

Typ	Zasilanie	Parametry światła	Obudowa	Klasa izolacji	Optyka	Wykonanie
PB 21-MLED1/0277/ PB 21-MLED1/032/ PB 21-MLED1/0467/ PB 21-MLED1/064/ PB 21-MLED2/064/ PB 21-MLED2/096/ PB 21-MLED2/0707/ PB 21-MLED2/0927/ PB 21-MLED3/096/ PB 21-MLED2/128/ PB 21-MLED3/1397/ PB 21-MLED3/192/ PB 21-MLED4/1857/ PB 21-MLED4/256/	--- 7/	730/ 740/ 750/ 760/ 830/ 840/ 850/ 860/	--- S304/ S316/ S316Ti/	I/ II/	--- AS/ STP/ VSM/	DALI ADR

Typ	Zasilanie	Parametry światła	Obudowa	Klasa izolacji	Optyka	Montaż	Wykonanie	Dławice	
PB 21-MLED1/0277/ PB 21-MLED1/0467/ PB 21-MLED1/064/ PB 21-MLED2/0707/ PB 21-MLED2/0927/ PB 21-MLED2/128/ PB 21-MLED3/1397/ PB 21-MLED3/192/ PB 21-MLED4/1857/ PB 21-MLED4 /256/	--- 7/	740/ 840/	S304/ S316L/ S316Ti/	I/	STP/ STPB/ AS/ 2AS/ VSM/ CY/ TF/ FS/	R/ BR/ BR2/	--- DALI/	--- K KA PAK PA	--- 10 11 15 20 21 25

</td>
<td>Remontowa Lighting Technologies S.A. ul. Na Ostrowiu 1 80-958 Gdańsk</td>
<td>Remontowa Lighting Technologies S.A. ul. Na Ostrowiu 1 80-958 Gdańsk</td>
</tr>
</table>

W niniejszym wykazie opublikowano informacje na temat wydanych dopuszczeń dla opraw oświetleniowych do oświetlenia awaryjnego, a w celu upewnienia się co do statusu ważności dopuszczenia należy sprawdzić wykaz wydanych lub cofniętych dopuszczeń.

Aktualizacja:11.09.2026 r.

<table>
<tr>
<td>4225/2021</td>
<td>
Oprawa oświetleniowa do oświetlenia awaryjnego typu VIP MASTER PANEL NT, VIP MASTER PANEL GK, VIP MASTER NT, VIP MASTER GK w odmianach:
<table>
<tr><th>Nazwa</th><th>Sposób montażu</th><th>Czas pracy awaryjnej</th><th>Wersja</th></tr>
<tr><td>VIP MASTER PANEL
VIP MASTER</td><td>NT
GK</td><td>3h</td><td>NM
M
NM AT
M AT</td></tr>
<tr><td>VIP MASTER PANEL
VIP MASTER</td><td>NT
GK</td><td>---</td><td>MAINS</td></tr>
</table>
</td>
<td>PXF Lighting
ul. Jutrzenki 73
02-230 Warszawa</td>
<td>PXF Lighting
ul. Jutrzenki 73
02-230 Warszawa</td>
</tr>
</table>

W niniejszym wykazie opublikowano informacje na temat wydanych dopuszczeń dla opraw oświetleniowych do oświetlenia awaryjnego, a w celu upewnienia się co do statusu ważności dopuszczenia należy sprawdzić wykaz wydanych lub cofniętych dopuszczeń.

Aktualizacja:11.09.2026 r.

<table>
<tr>
<td>4227/2021</td>
<td>

Oprawa oświetleniowa do oświetlenia awaryjnego typu WARS LED PANEL w odmianach:

Oprawy z własnym zasilaniem:

Nazwa	***Odmiana***	***Tryb Pracy***	***Czas pracy awaryjnej***	***Wykonanie***	***Temperatura barwowa***
WARS LED PANEL	1x60 2x60 1x120 2x120 1x150 2x150	SA	1H 2H 3H	MT MT LT* AT CT	3000 K 4000 K 5000 K 6500 K

** występuje tylko w odmianach: 2x60, 2x120, 2x150 o temperaturze barwowej 4000 K*

Oprawy zasilane centralnie:

Nazwa	***Odmiana***	***Wykonanie***	***Temperatura barwowa***
WARS LED PANEL	1x60 2x60 1x120 2x120 1x150 2x150	CB	3000 K 4000 K 5000 K 6500 K

</td>
<td>Intelight
Sp. z o. o.
ul. Rydygiera 8
01-793 Warszawa</td>
<td>Intelight Sp. z o. o.
ul. Rydygiera 8
01-793 Warszawa</td>
</tr>
<tr>
<td>4244/2021</td>
<td>

Oprawa oświetleniowa do oświetlenia awaryjnego typu ZAW w odmianach:
ZAW011SC, ZAW013SC, ZAW018SC, ZAW011WL, ZAW013WL, ZAW018WL, ZAW019ML, ZAW011SC-AZ, ZAW013SC-AZ, ZAW018SC-AZ, ZAW011WL-AZ, ZAW013WL-AZ, ZAW018WL-AZ, ZAW019ML-AZ

</td>
<td>RP-Technik GmbH
Hermann-Staudinger-Str. 10-16
D-63110 Rodgau, Niemcy</td>
<td>RP-Technik GmbH
Hermann-Staudinger-Str. 10-16
D-63110 Rodgau, Niemcy</td>
</tr>
</table>

W niniejszym wykazie opublikowano informacje na temat wydanych dopuszczeń dla opraw oświetleniowych do oświetlenia awaryjnego, a w celu upewnienia się co do statusu ważności dopuszczenia należy sprawdzić wykaz wydanych lub cofniętych dopuszczeń.
Aktualizacja:11.09.2026 r.

4249/2021
zastąpienie

Oprawa oświetleniowa do oświetlenia awaryjnego typu FLAT LED AW2, FLAT LED AW3, FLAT LED OFFICE AW2, FLAT LED OFFICE AW3 w odmianach:

Oprawy z własnym zasilaniem:

Nazwa	***Źródło światła***	***Wersja***	***Moc***	***Czas pracy awaryjnej [h]***	***Sterowanie***	***Stopień ochrony obudowy***	***Kolor***
FLAT LED 595	LED 830 LED 840	A G	31	1 3	ON/OFF DALI	IP20	--- RAL
FLAT LED 595	LED 830 LED 840	A G	41-43	1 3	ON/OFF DALI	IP20 IP54/20	--- RAL
FLAT LED 1195	LED 830 LED 840	A G	41-43	1 3	ON/OFF	IP20	--- RAL
FLAT LED OFFICE 595	LED 830 LED 840	A G	35	1 3	ON/OFF DALI	IP20	--- RAL
FLAT LED OFFICE 595	LED 830 LED 840	A G	40-43	1 3	ON/OFF DALI	IP20 IP54/20	--- RAL
FLAT LED OFFICE 1195	LED 830 LED 840	A G	40-43	1 3	ON/OFF	IP20 IP54/20	--- RAL

Oprawy zasilane centralnie:

Nazwa	***Źródło światła***	***System zasilania***	***Moc***	***Rodzaj modułu adresowego***	***Sterowanie***	***Stopień ochrony obudowy***	***Kolor***
FLAT LED 595	LED 830 LED 840	CB220	31	--- GM VCGS	ON/OFF DALI	IP20	--- RAL
FLAT LED 595	LED 830 LED 840	CB220	41-43	--- GM VCGS	ON/OFF DALI	IP20 IP54/20	--- RAL
FLAT LED 1195	LED 830 LED 840	CB220	41-43	--- GM VCGS	ON/OFF	IP20	--- RAL
FLAT LED OFFICE 595	LED 830 LED 840	CB220	35	--- GM GD VCGS	ON/OFF DALI	IP20	--- RAL
FLAT LED OFFICE 595	LED 830 LED 840	CB220	40-43	--- GM GD VCGS	ON/OFF DALI	IP20 IP54/20	--- RAL
FLAT LED OFFICE 1195	LED 830 LED 840	CB220	40-43	--- GM VCGS	ON/OFF	IP20 IP54/20	--- RAL

ES-SYSTEM NT Sp. z o.o.
ul. Przemysłowa 2
30-701 Kraków

ES-SYSTEM Sp. z o.o.
ul. Przemysłowa 2
30-701 Kraków

W niniejszym wykazie opublikowano informacje na temat wydanych dopuszczeń dla opraw oświetleniowych do oświetlenia awaryjnego, a w celu upewnienia się co do statusu ważności dopuszczenia należy sprawdzić wykaz wydanych lub cofniętych dopuszczeń.

Aktualizacja:11.09.2026 r.

Oprawy z własnym zasilaniem:

Nazwa	***Rozmiar***	***Kolor***	***Stopień ochrony obudowy***	***Strumień***	***Sterowanie***	***Czas pracy awaryjnej***	***Wersja***	***Źródło światła***	***Rozsył światła***
FLAT 1	R600x600	WH RAL	IP20	3600 4000 4300	HF DALI	E1 E3	ST DALI	830 840	MP
FLAT 1	R600x600	WH RAL	IP54/20	4000 4300	HF DALI	E1 E3	ST DALI	830 840	MP
FLAT 1	R600x600	WH RAL	IP20	3300 4000 4300	HF	E1 E3	ST DALI	830 840	OP
FLAT 1	R600x600	WH RAL	IP54/20	4000 4300	HF	E1 E3	ST DALI	830 840	OP
FLAT 1	R1200x300	WH RAL	IP20 IP54/20	4000 4300	HF	E1 E3	ST DALI	830 840	MP
FLAT 1	R1200x300	WH RAL	IP20	4000 4300	HF	E1 E3	ST DALI	830 840	OP

Oprawy zasilane centralnie:

Nazwa	***Rozmiar***	***Kolor***	***Stopień ochrony obudowy***	***Strumień***	***Sterowanie***	***Wersja***	***Moduł adresowy***	***Źródło światła***	***Rozsył światła***
FLAT 1	R600x600	WH RAL	IP20	3600 4000 4300	HF DALI	E	Z ZA-GD ZA-GM ZA-VCGS	830 840	MP
FLAT 1	R600x600	WH RAL	IP54/20	4000 4300	HF DALI	E	Z ZA-GD ZA-GM ZA-VCGS	830 840	MP
FLAT 1	R600x600	WH RAL	IP20	3300 4000 4300	HF	E	Z ZA-GM ZA-VCGS	830 840	OP
FLAT 1	R600x600	WH RAL	IP54/20	4000 4300	HF	E	Z ZA-GM ZA-VCGS	830 840	OP
FLAT 1	R1200x300	WH RAL	IP20 IP54/20	4000 4300	HF	E	Z ZA-GM ZA-VCGS	830 840	MP
FLAT 1	R1200x300	WH RAL	IP20	4000 4300	HF	E	Z ZA-GM ZA-VCGS	830 840	OP

4250/2021	**Oprawa oświetleniowa do oświetlenia awaryjnego typu PROFILIGHT SGN LED**											Hybryd Sp. z o.o. ul. Sikorskiego 28 44-120 Pyskowice	Hybryd Sp. z o.o. ul. Sikorskiego 28 44-120 Pyskowice
	Nazwa	*Wariant*	*Wymiar piktogr.*	*Wykon.*	*Czas pracy awaryjnej*	*Tryb pracy*	*Kolor obudowy*	*Wykończenie powierzchni*	*Mocowanie*	*Wysokość zwieszania oprawy[3]*	*Piktogram*		
	PROFI- LIGHT SGN LED	0000 0008[1] 0009[2]	30x15 40x20	ST AT CT	1h 2h 3h	M NM	AAL	X	C5 C32 W4 W15	X	P03 P03/00 P04 P04/00 P105 PI05/00 P106 PI06/00 PI15 PI15/00 PI17 PI17/00 PI18 PI18/00 PI21 PI21/00 PI22 PI22/00 PI23 PI23/00 PI24 PI24/00 PI25 PI25/00 PI26 PI26/00 PI27 PI27/00 S		
							9003 9005 9006 …	FT	C24 C25 C26	H040 H050 …			
	PROFI- LIGHT SGN LED	0000	30x15 40x20	CB CBAM	X	X	AAL	X	C5 C32 W4 W15	X			
							9003 9005 9006 …	FT	C24 C25 C26	H040 H050 …			
				LVAM	X	X	AAL	X	C5 C32 W4 W15	X			
							9003 9005 9006 …	FT	C24 C25 C26	H040 H050 …			

1. wariant oprawy 1h z modułem long life (dotyczy ST/AT/CT 1h)
2. wariant oprawy 2h z modułem long life (dotyczy ST/AT/CT 2h)
3. wysokość zwieszenia oprawy dostępna co 5cm (dotyczy mocowań C24, C25, C26)

W niniejszym wykazie opublikowano informacje na temat wydanych dopuszczeń dla opraw oświetleniowych do oświetlenia awaryjnego, a w celu upewnienia się co do statusu ważności dopuszczenia należy sprawdzić wykaz wydanych lub cofniętych dopuszczeń.

Aktualizacja:11.09.2026 r.

4252/2021 *zastąpienie*	**Oprawa oświetleniowa do oświetlenia awaryjnego typu ORTUS w odmianach:**	ES-SYSTEM NT Sp. z o.o. ul. Przemysłowa 2 30-701 Kraków	ES-SYSTEM Sp. z o.o. ul. Przemysłowa 2 30-701 Kraków

Oprawy z własnym zasilaniem:

Nazwa	***Wykonanie***	***Luminancja znaku***	***Tryb pracy***	***Czas pracy awaryjnej***	***Opcja***	***Kolor***
OSN	S A G	100 500	TC	1 3	---	WH BL RAL
OSN	S A G	100 500	TC	1	N	WH BL RAL
		100		3		

Nazwa	***Kolor***	***Czas pracy awaryjnej***	***Wersja***	***Luminancja znaku***	***Opcja***	***Piktogram***
ORTUS-W	WH BL RAL	E1/ E3/	S ST DALI	LO HO	---	SIGN
ORTUS-W	WH BL RAL	E1/	S ST DALI	LO HO	LT	SIGN
		E3/		LO		

Nazwa	***Wykonanie***	***Moc źródła światła [W]***	***Tryb pracy***	***Czas pracy awaryjnej***	***Opcja***	***Kolor***
OEN	S A G	1,2	TC	1 3	--- N	WH BL RAL

Nazwa	***Kolor***	***Strumień świetlny***	***Czas pracy awaryjnej***	***Wersja***	***Opcja***	***Rozsył światła***
ORTUS-W	WH BL RAL	150	E1/ E3/	S ST DALI	--- LT	WB

Oprawy z własnym zasilaniem:

Nazwa	***Wersja***	***Moc źródła światła***	***Tryb pracy***	***Czas pracy awaryjnej***	***Rozsył światła***	***Opcja***	***Kolor***
OXN	S A G	7	TC	1 3	CR VWD ASM WD NR	---	WH BL RAL
		9		1 2			
OUN	S A G	1x1 1x2 1x3	TC	1 3	CR VWD ASM WD NR	---	WH BL RAL
OUN	S A G	1x1	TC	1 3	CR VWD ASM WD NR	N	WH BL RAL
		1x2 1x3		1			

W niniejszym wykazie opublikowano informacje na temat wydanych dopuszczeń dla opraw oświetleniowych do oświetlenia awaryjnego, a w celu upewnienia się co do statusu ważności dopuszczenia należy sprawdzić wykaz wydanych lub cofniętych dopuszczeń.

Aktualizacja:11.09.2026 r.

Nazwa	Kolor	Strumień świetlny	Czas pracy awaryjnej	Wersja	Rozsył światła	Opcja
ORTUS-S	WH BL RAL	550	E1/ E3/	S ST DALI	CR XWB ASY WB NB	---
		650	E1/ E2/			
ORTUS-S	WH BL RAL	180 250 400	E1/ E3/	S ST DALI	CR XWB ASY WB NB	---
ORTUS-S	WH BL RAL	180	E1/ E3/	S ST DALI	CR XWB ASY WB NB	LT
		250 400	E1/			

Oprawy zasilane centralnie:

Nazwa	System zasilania	Luminancja znaku	Rodzaj modułu	Kolor
OSN	CB220	100 500	GM TM ---	WH BL RAL

Nazwa	Kolor	Wersja	Rodzaj modułu	Luminancja znaku	Piktogram
ORTUS-W	WH BL RAL	E/	Z ZA ZA-TM	LO HO	SIGN

Nazwa	System zasilania	Moc źródła światła	Rodzaj modułu	Kolor
OEN	CB220	1,2	GM TM ---	WH BL RAL

Nazwa	Kolor	Strumień świetlny	Wersja	Rodzaj modułu	Rozsył światła
ORTUS-W	WH BL RAL	150	E/	Z ZA ZA-TM	WB

Oprawy zasilane centralnie:

Nazwa	System zasilania	Moc źródła światła	Rozsył światła	Rodzaj modułu	Kolor

W niniejszym wykazie opublikowano informacje na temat wydanych dopuszczeń dla opraw oświetleniowych do oświetlenia awaryjnego, a w celu upewnienia się co do statusu ważności dopuszczenia należy sprawdzić wykaz wydanych lub cofniętych dopuszczeń.

Aktualizacja:11.09.2026 r.

OUN	CB220	1x1 1x2 1x3	CR VWD ASM WD NR	GM ---	WH BL RAL
OUN	CB220	1x2 1x3	CR VWD ASM WD NR	TM	WH BL RAL
OXN	CB220	7 9	CR VWD ASM WD NR	GM TM ---	WH BL RAL

Nazwa	***Kolor***	***Strumień świetlny***	***Wersja***	***Rodzaj modułu***	***Rozsył światła***
ORTUS-S	WH BL RAL	180 250 400	E/	Z ZA	CR XWB ASY WB NB
ORTUS-S	WH BL RAL	250 400	E/	ZA-TM	CR XWB ASY WB NB
ORTUS-S	WH BL RAL	550 650	E/	Z ZA ZA-TM	CR XWB ASY WB NB

4262/2021	**Oprawa oświetleniowa do oświetlenia awaryjnego typu MODULO EMERGENZA ACCIAIO w odmianach: 20082, 20085, 20086**	Beghelli S.p.A. Via Mozzeghine 13-15, Località Monteveglio 40053 VALSAMOGGIA (Bologna), Włochy	Beghelli-Polska Sp. z o.o. ul. Podmiejska 95 44-207 Rybnik
4288/2021	**Oprawa oświetleniowa do oświetlenia awaryjnego typu EXP 02, TLP 47 w odmianach:** **Typ** | **Wykonanie** | **Zasilanie** | **Dławice**	Remontowa Lighting Technologies S.A. ul. Na Ostrowiu 1 80-958 Gdańsk	Remontowa Lighting Technologies S.A. ul. Na Ostrowiu 1 80-958 Gdańsk

W niniejszym wykazie opublikowano informacje na temat wydanych dopuszczeń dla opraw oświetleniowych do oświetlenia awaryjnego, a w celu upewnienia się co do statusu ważności dopuszczenia należy sprawdzić wykaz wydanych lub cofniętych dopuszczeń.

Aktualizacja:11.09.2026 r.

<table>
<tr>
<td></td>
<td></td>
<td>EXP 02-1180
EXP 02-1360
EXP 02-1580
EXP 02-2180
EXP 02-2360
EXP 02-2580
EXP 02-3180
EXP 02-3360
EXP 02-3580</td>
<td>---
FU
FU/A3
A1
A3
CB
FU/MP
MP
FU/2xA3/NM
FU/A1</td>
<td>---
3F</td>
<td>---
P
P25
K
K25</td>
<td></td>
<td></td>
<td></td>
</tr>
<tr>
<td></td>
<td></td>
<td>TLP 47-1180
TLP 47-1360
TLP 47-1580
TLP 47-2180
TLP 47-2360
TLP 47-2580
TLP 47-1240
TLP 47-1280
TLP 47-1540
TLP 47-1350
TLP 47-1490
TLP 47-1800
TLP 47-2240
TLP 47-2280
TLP 47-2540
TLP 47-2350
TLP 47-2490
TLP 47-2800</td>
<td>---
FU
FU/A3
FU/MP
MP
FU/2xA3/NM
FU/DALI
FU/CB
CB
DALI
FU/A1</td>
<td>---
3F</td>
<td>---
P
P25
K
K25</td>
<td></td>
<td></td>
<td></td>
</tr>
<tr>
<td>4294/2021
zastąpienie</td>
<td></td>
<td colspan="4">Oprawa oświetleniowa do oświetlenia awaryjnego typu 6402/4 LED w odmianach:
<table>
<tr><th>Lp.</th><th>Numer katalogowy</th></tr>
<tr><td></td><td>6402/4128-6100-150-0110-20-8400</td></tr>
<tr><td>2.</td><td>6402/4128-6100-152-1110-11-8400</td></tr>
<tr><td>3.</td><td>6402/4128-6100-152-1110-11-8500</td></tr>
<tr><td>4.</td><td>6402/4128-6100-152-1110-22-8500</td></tr>
<tr><td>5.</td><td>6402/4128-6100-152-2220-22-8400</td></tr>
<tr><td>6.</td><td>6402/4128-6100-152-2220-22-8500</td></tr>
<tr><td>7.</td><td>6402/4128-6100-152-2222-22-8500</td></tr>
<tr><td>8.</td><td>6402/4128-6100-152-L02L-22-8500</td></tr>
<tr><td>9.</td><td>6402/4128-6100-152-L2L0-22-8500</td></tr>
<tr><td>10.</td><td>6402/4128-6100-152-LLL2-22-8500</td></tr>
<tr><td>11.</td><td>6402/4128-6101-152-1110-11-8500</td></tr>
</table></td>
<td>R. Stahl Schaltgeräte GmbH
Am Bahnhof 30
D-74638
Waldenburg,
Niemcy</td>
<td>Automatic Systems Engineering Sp. z o.o.
ul. Narwicka 6
80-557 Gdańsk</td>
</tr>
</table>

W niniejszym wykazie opublikowano informacje na temat wydanych dopuszczeń dla opraw oświetleniowych do oświetlenia awaryjnego, a w celu upewnienia się co do statusu ważności dopuszczenia należy sprawdzić wykaz wydanych lub cofniętych dopuszczeń.

Aktualizacja:11.09.2026 r.

		12.	6402/4128-6101-152-2220-22-8570		
		13.	6402/4128-6110-172-1110-11-8500		
		14.	6402/4128-6120-152-1110-11-8400*		
		15.	6402/4128-6120-152-1110-11-8500*		
		16.	6402/4148-6100-150-0110-20-8400		
		17.	6402/4148-6100-152-1110-11-8400		
		18.	6402/4148-6100-152-1110-11-8500		
		19.	6402/4148-6100-152-1110-11-8570		
		20.	6402/4148-6100-152-1110-11-8650		
		21.	6402/4148-6100-152-1110-22-8500		
		22.	6402/4148-6100-152-1110-55-8500		
		23.	6402/4148-6100-152-2220-22-8400		
		24.	6402/4148-6100-152-2220-22-8500		
		25.	6402/4148-6100-152-L02L-22-8500		
		26.	6402/4148-6100-152-L2L0-22-8500		
		27.	6402/4148-6100-152-LLL2-22-8500		
		28.	6402/4148-6100-152-M11M-21-8500		
		29.	6402/4148-6101-150-0110-20-8400		
		30.	6402/4148-6101-152-1110-11-8500		
		31.	6402/4148-6101-152-2220-22-8570		
		32.	6402/4148-6110-172-1110-11-8500		
		33.	6402/4148-6120-152-1110-11-8400*		
		34.	6402/4148-6120-152-1110-11-8500*		
		35.	6402/4168-6200-152-1110-11-8400		
		36.	6402/4168-6200-152-1110-11-8500		
		37.	6402/4168-6200-152-1110-11-8650		
		38.	6402/4168-6200-152-2220-22-8400		
		39.	6402/4168-6200-152-2220-22-8500		
		40.	6402/4168-6200-152-2220-22-8650		
4299/2021	**Oprawa oświetleniowa do oświetlenia awaryjnego typu GuideLed w odmianach: 13011.1 CG-S; 13012.1 CG-S; 13021.1 CG-S; 13022.1 CG-S; 13031 CG-S; 13032 CG-S; 13041 CG-S; 13042 CG-S; 13051.1 CG-S; 13052.1 CG-S; 13011.2 CG-S; 13012.2 CG-S; 13021.2 CG-S; 13022.2 CG-S; 13031.2 CG-S; 13032.2 CG-S; 13041.2 CG-S; 13042.2 CG-S; 13051.2 CG-S; 13052.2 CG-S; 13091.1 CG-S; 13092.1 CG-S; 13811 CGLine+; 13812 CGLine+; 13821 CGLine+; 13822 CGLine+; 13851 CGLine+; 13852 CGLine+**		EATON CEAG Notlichtsysteme GmbH Senator Schwartz Ring 26 59494 Soest, Niemcy	Eaton Electric Sp. z o.o. ul. Galaktyczna 30 80-299 Gdańsk

W niniejszym wykazie opublikowano informacje na temat wydanych dopuszczeń dla opraw oświetleniowych do oświetlenia awaryjnego, a w celu upewnienia się co do statusu ważności dopuszczenia należy sprawdzić wykaz wydanych lub cofniętych dopuszczeń.

Aktualizacja:11.09.2026 r.

4302/2021 zastąpienie	**Oprawa oświetleniowa do oświetlenia awaryjnego typ TM.ONTEC S20, TM.ONTEC S30 w odmianach:**						TM Technologie Sp. z o.o. Morawica 355 32-084 Morawica	TM Technologie Sp. z o.o. Morawica 355 32-084 Morawica

Typ	Model	Czas pracy awaryjnej	Tryb pracy *(t)*	Wersja *(w)*
TM.ONTEC S20	M1U 60 *t w*	1h	NM	ST
	M1U 60/180 *t w*	1/3h	NM	
	M1U 60 *t w*	1h	M / NM	
	M1U 60/180 *t w*	1/3h	M / NM	
	M1 60 *t w*	1h	M / NM	ST / AT / DATA / DATA 2 / DATA 3 / DATA 2 RADIO / DATA 3 RADIO / DALI / DALI-2
	M1 180 *t w*	3h	M / NM	
	M2 180 *t w*	1h	M / NM	
	M1X 60/180 M/NM *w*	3h	M / NM	
	M1 *w*	---	---	CB / CB+ / CBA / CBM
	M2 *w*	---	---	
	M2X *w*	---	---	
TM.ONTEC S30	M1X 60/180 *t w*	1/3h	M / NM	ST / AT / DATA / DATA 2 / DATA 3 / DATA 2 RADIO / DATA 2 RADIO / DALI / DALI-2
	(M2 / C2 / W2 / F2 / S2 / CC / FF / SC / SW / CW) 60 *t w*	1h	M / NM	
	(M2 / C2 / W2 / F2 / S2 / CC / FF / SC / SW / CW) 180 *t w*	3h	M / NM	
	(M5 / C5 / W5 / F5 / S5 / CC5 / FF5 / SC5 / SW5 / CW5) 60 *t w*	1h	M / NM	
	(M5 / C5 / W5 / F5 / S5 / CC5 / FF5 / SC5 / SW5 / CW5) 180 *t w*	3h	M / NM	
	(M5 / C5 / W5 / F5 / S5 / CC5 / FF5 / SC5 / SW5 / CW5) 60 *t w* COLD	1h	M / NM	
	(M5 / C5 / W5 / F5 / S5 / CC5 / FF5 / SC5 / SW5 / CW5) 180 *t w* COLD	3h	M / NM	
	M1X *w*	---	---	CB / CBA CB+ / CBM
	(M2 / C2 / W2 / F2 / S2 / CC / FF / SC / SW / CW) *w*	---	---	
	(M5 / C5 / W5 / F5 / S5 / CC5 / FF5 / SC5 / SW5 / CW5) *w*	---	---	
	M1X *w* COLD	---	---	CBA
	(M2 / C2 / W2 / F2 / S2 / CC / FF / SC / SW / CW) *w* COLD	---	---	
	(M5 / C5 / W5 / F5 / S5 / CC5 / FF5 / SC5 / SW5 / CW5) *w* COLD	---	---	

W niniejszym wykazie opublikowano informacje na temat wydanych dopuszczeń dla opraw oświetleniowych do oświetlenia awaryjnego, a w celu upewnienia się co do statusu ważności dopuszczenia należy sprawdzić wykaz wydanych lub cofniętych dopuszczeń.

Aktualizacja:11.09.2026 r.

<table>
<tr>
<td>4315/2021</td>
<td>Oprawa oświetleniowa do oświetlenia awaryjnego typu RoundTech w odmianach: RT2RSO150SA1H; RT2RSO150SA3H; RT2RSEO200STF1HIP; RT2RSEO200STF3HIP; RT2RSEO200ATF1H; RT2RSEO200ATF3H; RT2RSEO200ATF1HIP; RT2RSEO200ATF3HIP; RT2RSEO200CGL1HIP; RT2RSEO200CGL3HIP; RT2RSEO400CGL1HIP; RT2RHEO200CGL3HIP</td>
<td>Eaton Cooper Securite SAS
PEE II-Rue Beethoven-BP10184
63204 Riom, Francja</td>
<td>Eaton Electric Sp. z o.o.
ul. Galaktyczna 30
80-299 Gdańsk</td>
</tr>
<tr>
<td>4323/2021</td>
<td>Oprawa oświetleniowa do oświetlenia awaryjnego typ INFINITY II w odmianach:
<table>
<tr><th>Nazwa oprawy</th><th>Moc oprawy</th><th>Symbol modułu awaryjnego</th><th>Czas pracy awaryjnej [h]</th><th>Tryb pracy</th><th>Wykonanie</th><th>Symbol koloru oprawy</th></tr>
<tr><td rowspan="7">IF2AWS
IF2AWD
IF2ACS
IF2ACD
IF2ALS
IF2ALD
IF2BWS
IF2BWD

I2AWS
I2AWD
I2ACS
I2ACD
I2ALS
I2ALD
I2BWS
I2BWD</td><td rowspan="7">1W
2W
3W
4W</td><td>B
B1
C
C1
E
E1</td><td>1
2
3</td><td>SE</td><td>X
PT
AT</td><td rowspan="7">GR
WH
BL
OC</td></tr>
<tr><td>B
B1
C
C1</td><td>1
2
3</td><td>SA</td><td>X
PT
AT</td></tr>
<tr><td>B
B1
D[1)]
D1[1)]</td><td>1
2
3</td><td>SE
SA</td><td>BT
IT
RS
RU
RW
RD</td></tr>
<tr><td>F</td><td>---</td><td>---</td><td>CB
CB/CBS</td></tr>
<tr><td>Z</td><td>---</td><td>---</td><td>CB/ADP
CB/ADE</td></tr>
<tr><td>---</td><td>---</td><td>---</td><td>FZLV
FZLV2</td></tr>
</table>
[1)] występuje wyłącznie w wersji RU lub RD;</td>
<td>Rafał Stanuch
P.P.H.U. AWEX Sp. z.o.o
Masłomiąca, ul. Długa 39
32-091 Michałowice</td>
<td>Rafał Stanuch
P.P.H.U. AWEX Sp. z.o.o
Masłomiąca, ul. Długa 39
32-091 Michałowice</td>
</tr>
<tr>
<td>4329/2021
zastąpienie</td>
<td>Oprawa oświetleniowa do oświetlenia awaryjnego typ TM.PRIMO A, TM.PRIMO P, TM.PRIMO AP, TM.PRIMO PP, TM.PRIMO APZ, TM.PRIMO PPZ w odmianach:
<table>
<tr><th>Typ</th><th>Model</th><th>Czas pracy awaryjnej</th><th>Tryb pracy (t)</th><th>Wersja (w)</th></tr>
<tr><td rowspan="4">TM.PRIMO A
/
TM.PRIMO P</td><td>(M0 / C / S / F) 180 t w</td><td>3h</td><td>M / NM</td><td rowspan="4">ST / AT / DATA / DATA 2 / DATA 3 / DATA 2 RADIO / DATA 3 RADIO / DALI / DALI-2</td></tr>
<tr><td>(M1 / C / S / F) 60 t w</td><td>1h</td><td>M / NM</td></tr>
<tr><td>(M1 / C / S / F) 180 t w</td><td>3h</td><td>M / NM</td></tr>
<tr><td>M2 180 t w</td><td>3h</td><td>M / NM</td></tr>
</table></td>
<td>TM Technologie Sp. z o.o.
Morawica 355
32-084 Morawica</td>
<td>TM Technologie Sp. z o.o.
Morawica 355
32-084 Morawica</td>
</tr>
</table>

W niniejszym wykazie opublikowano informacje na temat wydanych dopuszczeń dla opraw oświetleniowych do oświetlenia awaryjnego, a w celu upewnienia się co do statusu ważności dopuszczenia należy sprawdzić wykaz wydanych lub cofniętych dopuszczeń.

Aktualizacja:11.09.2026 r.

Typ	Model	Czas pracy awaryjnej	Tryb pracy *(t)*	Wersja (*w*)
	M3 60 *t w*	1h	M / NM	
	M4 180 *t w*	3h	M / NM	
	(M0 / C / S / F) *w*	---	---	CB / CB+ / CBA / CBM
	(M1 / C / S / F) *w*	---	---	
	M2 *w*	---	---	
	M3 *w*	---	---	
	M4 *w*	---	---	
TM.PRIMO AP / TM.PRIMO PP	25P 180 *t w*	3h	M	ST / AT / DATA / DATA 2 / DATA 3 / DATA 2 RADIO / DATA 3 RADIO / DALI / DALI-2
	30P 180 *t w*	3h	M	
	40P 180 *t w*	3h	M	
	25D 180 *t w*	3h	M	
	30D 180 *t w*	3h	M	
	40D 180 *t w*	3h	M	
	25P *w*	---	---	CB / CB+ / CBA / CBM
	30P *w*	---	---	
	40P *w*	---	---	
	25D *w*	---	---	
	30D *w*	---	---	
	40D *w*	---	---	

W niniejszym wykazie opublikowano informacje na temat wydanych dopuszczeń dla opraw oświetleniowych do oświetlenia awaryjnego, a w celu upewnienia się co do statusu ważności dopuszczenia należy sprawdzić wykaz wydanych lub cofniętych dopuszczeń.

Aktualizacja:11.09.2026 r.

		TM.PRIMO APZ / TM.PRIMO PPZ	25P 180 *t w*	3h	M	ST / AT / DATA / DATA 2 / DATA 3 / DATA 2 RADIO / DATA 3 RADIO / DALI / DALI-2			
			30P 180 *t w*	3h	M				
			40P 180 *t w*	3h	M				
			25D 180 *t w*	3h	M				
			30D 180 *t w*	3h	M				
			40D 180 *t w*	3h	M				
			25(PC / PS) 180 *t w*	3h	M				
			30(PC / PS) 180 *t w*	3h	M				
			40(PC / PS) 180 *t w*	3h	M				
			25(DC / DS) 180 *t w*	3h	M				
			30(DC / DS) 180 *t w*	3h	M				
			40(DC / DS) 180 *t w*	3h	M				
			25P *w*	---	---	CB / CB+ / CBA / CBM			
			30P *w*	---	---				
			40P *w*	---	---				
			25D *w*	---	---				
			30D *w*	---	---				
			40D *w*	---	---				
			25(PC / PS) *w*	---	---				
			30(PC / PS) *w*	---	---				
			40(PC / PS) *w*	---	---				
			25(DC / DS) *w*	---	---				
			30(DC / DS) *w*	---	---				
			40(DC / DS) *w*	---	---				
4330/2021		**Oprawa oświetleniowa do oświetlenia awaryjnego typu TWINS LED w odmianach:**						Rafał Stanuch P.P.H.U. AWEX Sp. z o.o Masłomiąca, ul. Długa 39 32-091 Michałowice	Rafał Stanuch P.P.H.U. AWEX Sp. z o.o Masłomiąca, ul. Długa 39 32-091 Michałowice

Nazwa oprawy	***Moc oprawy***	***Kod modułu awaryjnego***	***Znamionowy czas pracy awaryjnej [h]***	***Tryb pracy***	***Wykonanie***	***Kolor oprawy***
TW TS	1W 1,2W 2W 3W 3,2W 4W	B B1 C C1 E E1	1 2 3	SE	X PT AT	SR BL OC

W niniejszym wykazie opublikowano informacje na temat wydanych dopuszczeń dla opraw oświetleniowych do oświetlenia awaryjnego, a w celu upewnienia się co do statusu ważności dopuszczenia należy sprawdzić wykaz wydanych lub cofniętych dopuszczeń.

Aktualizacja:11.09.2026 r.

				B B1 C C1	1 2 3	SA	X PT AT				
				B B1 D[1)] D1[1)]	1 2 3	SE SA	BT IT RS RU RW RD				
				F	---	---	CB CB/CBS				
				Z	---	---	CB/ADE CB/ADP				
				---	---	---	FZLV FZLV 2				

1) Występuje jedynie w wersji RD lub RU

Oprawa oświetleniowa do oświetlenia awaryjnego typu Coreline Trunking Gen2 w odmianach:

Typ	*Strumień*	*Kolor światła*	*Liczba zasilaczy*	*Zasilanie*	*Optyka*	*Okablowanie*	*Praca awaryjna*	*Funkcja kontroli strumienia*	*Zwiększony strumień świetlny*	*Kolor obudowy*		
4332/2021	LL217X	45S 75S 80S 120S	830 840 865	x1	PSD PSU SRD	NB MB WB DA25 A VWB O	7x15 7x2,5 9x1,5 9 7-9	ELB3 ELP3	--- CLO VLC CLO-VLC	--- HE	--- WH	Signify Poland Sp. z o.o. Oddział w Kętrzynie ul. Bolesława Chrobrego 8 11-400 Kętrzyn	Signify Poland Sp. z o.o. Oddział w Kętrzynie ul. Bolesława Chrobrego 8 11-400 Kętrzyn

W niniejszym wykazie opublikowano informacje na temat wydanych dopuszczeń dla opraw oświetleniowych do oświetlenia awaryjnego, a w celu upewnienia się co do statusu ważności dopuszczenia należy sprawdzić wykaz wydanych lub cofniętych dopuszczeń.

Aktualizacja:11.09.2026 r.

<table>
<tr>
<td>4336/2021</td>
<td>
Oprawa oświetleniowa do oświetlenia awaryjnego typu HLP 900 w odmianach:
<table>
<tr><th>Typ</th><th>Opcja doświetlania drogi ewakuacyjnej</th><th>Sterowanie</th><th>Obudowa</th><th>Dławice</th></tr>
<tr><td>HLP 900</td><td>---
B</td><td>---
DALI
ADR</td><td>S304
S316
S316Ti</td><td>---
P11
P13
P14
P15
P20
P21
P23
P24
P25
K10
K11
K13
K14
K15
K20
K21
K23
K24
K25
KA10
KA11
KA13
KA14
KA15
KA20
KA21
KA23
KA24
KA25</td></tr>
</table>
</td>
<td>Remontowa
Lighting
Technologies S.A.
ul. Na Ostrowiu 1
80-958 Gdańsk</td>
<td>Remontowa
Lighting
Technologies S.A.
ul. Na Ostrowiu 1
80-958 Gdańsk</td>
</tr>
<tr>
<td>4337/2021</td>
<td>
Oprawa oświetleniowa do oświetlenia awaryjnego typu HLP 990 w odmianach:
<table>
<tr><th>Typ</th><th>Opcja migacza</th><th>Sterowanie</th><th>Piktogram</th><th>Obudowa</th><th>Dławice</th></tr>
<tr><td>HLP 990</td><td>---
B</td><td>---
DALI
ADR</td><td>---
SOS
GAŚNICA
HYDRANT
E001
E002
E003
E004
E007
E010
E013
E021
E025
E026
E027
E028
E030
PRR01
PRE001
PRE002</td><td>S304
S316
S316Ti</td><td>---
P11
P13
P14
P15
P20
P21
P23
P24
P25
K10
K11
K13
K14
K15
K20
K21
K23
K24
K25</td></tr>
</table>
</td>
<td>Remontowa
Lighting
Technologies S.A.
ul. Na Ostrowiu 1
80-958 Gdańsk</td>
<td>Remontowa
Lighting
Technologies S.A.
ul. Na Ostrowiu 1
80-958 Gdańsk</td>
</tr>
</table>

W niniejszym wykazie opublikowano informacje na temat wydanych dopuszczeń dla opraw oświetleniowych do oświetlenia awaryjnego, a w celu upewnienia się co do statusu ważności dopuszczenia należy sprawdzić wykaz wydanych lub cofniętych dopuszczeń.

Aktualizacja:11.09.2026 r.

					E102 E107 F005 F004 E003 F010 F009 F008 F007 F006 F014 F013 F012 F011 F016 F015		KA10 KA11 KA13 KA14 KA15 KA20 KA21 KA23 KA24 KA25			
4339/2021	**Oprawa oświetleniowa do oświetlenia awaryjnego typu BEGA AW RM-S, BEGA AW RM-SE**								Remote Management Sp. z o.o. ul. Długosza 42-46 51-162 Wrocław	Remote Management Sp. z o.o. ul. Długosza 42-46 51-162 Wrocław
4341/2021	**Oprawa oświetleniowa do oświetlenia awaryjnego typ ZAW-COOL w odmianach:** ZAW013SC-COOL, ZAW018SC-COOL, ZAW011WL-COOL, ZAW013WL-COOL, ZAW018WL-COOL, ZAW011SC-AZ-COOL, ZAW013SC-AZ-COOL, ZAW018SC-AZ-COOL, ZAW011WL-AZ-COOL, ZAW013WL-AZ-COOL, ZAW018WL-AZ-COOL;								RP-Technik GmbH Hermann-Staudinger-Str. 10-16 D-63110 Rodgau, Niemcy	RP-Technik GmbH Hermann-Staudinger-Str. 10-16 D-63110 Rodgau, Niemcy
4343/2021	**Oprawa oświetleniowa do oświetlenia awaryjnego typu 6050/6 LED w odmianach:**								R. Stahl Schaltgeräte GmbH Am Bahnhof 30 D-74638 Waldenburg, Niemcy	Automatic Systems Engineering Sp. z o.o. ul. Narwicka 6 80-557 Gdańsk

W niniejszym wykazie opublikowano informacje na temat wydanych dopuszczeń dla opraw oświetleniowych do oświetlenia awaryjnego, a w celu upewnienia się co do statusu ważności dopuszczenia należy sprawdzić wykaz wydanych lub cofniętych dopuszczeń.

Aktualizacja:11.09.2026 r.

Lp.	Numer katalogowy
	6050/604-202-6B2-000850-000
2.	6050/604-202-6B2-100850-000
3.	6050/604-600-6B2-000850-001
4.	6050/604-600-6B2-100850-001
5.	6050/604-600-6B2-008850-001
6.	6050/604-600-6B2-108850-001
7.	6050/604-600-6A1-000850-001
8.	6050/604-600-6A1-100850-001
9.	6050/604-600-6A1-008850-001
10.	6050/604-600-6A1-108850-001
11.	6050/604-600-6B2-000850-002
12.	6050/604-600-6B2-100850-002
13.	6050/604-600-6B2-008850-002
14.	6050/604-600-6B2-108850-002
15.	6050/604-600-6A1-000850-002
16.	6050/604-600-6A1-100850-002
17.	6050/604-600-6A1-008850-002
18.	6050/604-600-6A1-108850-002
19.	6050/606-600-6B2-008850-001
20.	6050/604-400-6B2-008850-001
21.	6050/606-202-6B2-000850-000
22.	6050/606-400-6B2-008850-001
23.	6050/604-400-6B2-200850-000
24.	6050/604-202-6A1-200850-000
25.	6050/604-400-6A1-200850-000
26.	6050/604-202-6B2-300850-000
27.	6050/604-400-6B2-300850-000
28.	6050/604-202-6A1-300850-000
29.	6050/604-400-6A1-300850-000
30.	6050/604-202-6B2-200850-000
31.	6050/604-600-6A1-008865-000
32.	6050/604-600-6B2-008865-001
33.	6050/604-600-6B2-200850-000
34.	6050/604-801-7B2-000850-001
35.	6050/604-801-7B2-008850-001
36.	6050/604-801-7B2-000850-002
37.	6050/604-801-7B2-008850-002

Lp.	Numer katalogowy
38.	6050/604-801-7B2-100850-001
39.	6050/604-801-7B2-108850-001
40.	6050/604-801-7B2-100850-002
41.	6050/604-801-7B2-108850-002
42.	6050/604-600-6B2-200865-001
43.	6050/604-600-6B2-000865-001
44.	6050/604-401-7B2-000822-001
45.	6050/604-601-7B2-008822-001
46.	6050/604-601-7B2-000822-001
47.	6050/604-801-7B2-008822-001
48.	6050/604-801-7B2-000822-001
49.	6050/604-601-7B2-000850-001
50.	6050/604-601-7B2-100850-001
51.	6050/604-601-7B2-008850-001
52.	6050/604-601-7B2-108850-001
53.	6050/604-601-7B2-000850-002
54.	6050/604-601-7B2-100850-002
55.	6050/604-601-7B2-008850-002
56.	6050/604-601-7B2-108850-002
57.	6050/604-401-7B2-000850-001
58.	6050/604-401-7B2-100850-001
59.	6050/604-401-7B2-008850-001
60.	6050/604-401-7B2-108850-001
61.	6050/604-401-7B2-000850-002
62.	6050/604-401-7B2-100850-002
63.	6050/604-401-7B2-008850-002
64.	6050/604-801-7B2-000865-001
65.	6050/604-801-7B2-008865-001
66.	6050/606-600-6B2-108850-000
67.	6050/604-401-7B2-200840-000
68.	6050/604-801-7B2-108840-001
69.	6050/604-601-7B2-108850-001
70.	6050/604-801-7B2-200850-001
71.	6050/604-801-7B2-300850-001
72.	6050/604-401-7B2-200822-000
73.	6050/604-801-7B2-000865-002
74.	6050/604-801-711-300850-001

W niniejszym wykazie opublikowano informacje na temat wydanych dopuszczeń dla opraw oświetleniowych do oświetlenia awaryjnego, a w celu upewnienia się co do statusu ważności dopuszczenia należy sprawdzić wykaz wydanych lub cofniętych dopuszczeń.

Aktualizacja:11.09.2026 r.

4344/2021	**Oprawa oświetleniowa do oświetlenia awaryjnego typu 6409/4 LED w odmianach:** Lp. — Numer katalogowy 1. 6409/4128-5101-162-L2L0-22-850011 2. 6409/4128-5103-162-1110-11-850011 3. 6409/4128-5203-162-1110-11-850011 4. 6409/4148-5103-162-1110-11-850011 5. 6409/4148-5203-162-1110-11-850011 6. 6409/4148-5101-162-1110-11-850011 7. 6409/4148-5101-162-L2L0-22-850011 8. 6409/4128-5101-160-0110-20-850011 9. 6409/4148-5103-162-2220-22-850011 10. 6409/4128-5101-162-1110-11-850011 11. 6409/4128-5103-162-2220-22-850011 12. 6409/4128-5103-162-LLL2-22-850011 13. 6409/4148-5103-162-LLL2-22-850011 14. 6409/4128-5101-162-1110-11-857011 15. 6409/4128-5201-162-2220-22-850011 16. 6409/4128-5203-162-2220-22-850011 17. 6409/4148-5101-162-2220-22-840011 18. 6409/4148-5201-162-2220-22-840011 19. 6409/4148-5203-162-2220-22-850011 20. 6409/4148-5201-162-1110-11-857011 21. 6409/4148-5113-182-2220-22-850011 22. 6409/4148-5103-162-1110-22-850011 23. 6409/4128-5113-182-1110-11-850011 24. 6409/4148-5203-162-1110-11-840011 25. 6409/4148-5103-162-1110-55-850011	R. Stahl Schaltgeräte GmbH Am Bahnhof 30 D-74638 Waldenburg, Niemcy	Automatic Systems Engineering Sp. z o.o. ul. Narwicka 6 80-557 Gdańsk

W niniejszym wykazie opublikowano informacje na temat wydanych dopuszczeń dla opraw oświetleniowych do oświetlenia awaryjnego, a w celu upewnienia się co do statusu ważności dopuszczenia należy sprawdzić wykaz wydanych lub cofniętych dopuszczeń.

Aktualizacja:11.09.2026 r.

<table>
<tr>
<td>4354/2021</td>
<td>

Oprawa oświetleniowa do oświetlenia awaryjnego typu HLP 910-2 w odmianach:

<table>
<tr><th>Typ</th><th>Piktogram 1</th><th>Piktogram 2</th><th>Opcja migacza</th><th>Sterowanie</th><th>Dławice</th><th>Obudowa</th></tr>
<tr><td rowspan="43">HLP910-2</td><td>---</td><td>---</td><td rowspan="43">---
B</td><td rowspan="43">---
DALI
ADR</td><td rowspan="43">---
P11
P13
P14
P15
P20
P21
P23
P24
P25
K10
K11
K13
K14
K15
K20
K21
K23
K24
K25
KA10
KA11
KA13
KA14
KA15
KA20
KA21
KA23
KA24
KA25</td><td rowspan="43">S304
S316
S316Ti</td></tr>
<tr><td>SOS</td><td>SOS</td></tr>
<tr><td>GAŚNICA</td><td>GAŚNICA</td></tr>
<tr><td>HYDRANT</td><td>HYDRANT</td></tr>
<tr><td>E001</td><td>E001</td></tr>
<tr><td>E002</td><td>E002</td></tr>
<tr><td>E003</td><td>E003</td></tr>
<tr><td>E004</td><td>E004</td></tr>
<tr><td>E007</td><td>E007</td></tr>
<tr><td>E010</td><td>E010</td></tr>
<tr><td>E013</td><td>E013</td></tr>
<tr><td>E021</td><td>E021</td></tr>
<tr><td>E025</td><td>E025</td></tr>
<tr><td>E026</td><td>E026</td></tr>
<tr><td>E027</td><td>E027</td></tr>
<tr><td>E028</td><td>E028</td></tr>
<tr><td>E030</td><td>E030</td></tr>
<tr><td>PRR01</td><td>PRR01</td></tr>
<tr><td>PRE001</td><td>PRE001</td></tr>
<tr><td>PRE002</td><td>PRE002</td></tr>
<tr><td>E102</td><td>E102</td></tr>
<tr><td>E107</td><td>E107</td></tr>
<tr><td>F005</td><td>F005</td></tr>
<tr><td>F004</td><td>F004</td></tr>
<tr><td>F003</td><td>F003</td></tr>
<tr><td>F010</td><td>F010</td></tr>
<tr><td>F009</td><td>F009</td></tr>
<tr><td>F008</td><td>F008</td></tr>
<tr><td>F006</td><td>F006</td></tr>
<tr><td>F007</td><td>F007</td></tr>
<tr><td>F011</td><td>F011</td></tr>
<tr><td>F012</td><td>F012</td></tr>
<tr><td>F013</td><td>F013</td></tr>
<tr><td>F014</td><td>F014</td></tr>
<tr><td>F015</td><td>F015</td></tr>
<tr><td>F016</td><td>F016</td></tr>
<tr><td>PRP01</td><td>PRP01</td></tr>
<tr><td>PRP02</td><td>PRP02</td></tr>
</table>

</td>
<td>Remontowa Lighting Technologies S.A.
ul. Na Ostrowiu 1
80-958 Gdańsk</td>
<td>Remontowa Lighting Technologies S.A.
ul. Na Ostrowiu 1
80-958 Gdańsk</td>
</tr>
</table>

W niniejszym wykazie opublikowano informacje na temat wydanych dopuszczeń dla opraw oświetleniowych do oświetlenia awaryjnego, a w celu upewnienia się co do statusu ważności dopuszczenia należy sprawdzić wykaz wydanych lub cofniętych dopuszczeń.

Aktualizacja:11.09.2026 r.

<table>
<tr>
<td>4357/2021</td>
<td>
Oprawa oświetleniowa do oświetlenia awaryjnego typu STARLET QUAD LED w odmianach:
<table>
<tr><th>Nazwa</th><th>Optyka</th><th>Model</th><th>Tryb pracy</th><th>Autonomia</th><th>Wykonanie</th></tr>
<tr><td>STARLET QUAD</td><td>SO
SC
SQ
SP</td><td>150
250</td><td>NM
M</td><td>1h
2h
3h</td><td>MT
AT
CT</td></tr>
<tr><td>STARLET QUAD</td><td>SO
SC
SQ
SP</td><td>350</td><td>NM</td><td>1h
2h</td><td>MT
AT
CT</td></tr>
<tr><td>STARLET QUAD</td><td>SO
SC
SQ
SP</td><td>350</td><td>NM</td><td>3h</td><td>MT</td></tr>
<tr><td>STARLET QUAD</td><td>SOH
SCH</td><td>250</td><td>NM
M</td><td>1h
2h
3h</td><td>MT
AT
CT</td></tr>
<tr><td>STARLET QUAD</td><td>SOH
SCH</td><td>350</td><td>NM</td><td>1h
2h</td><td>MT
AT
CT</td></tr>
<tr><td>STARLET QUAD</td><td>SOH
SCH</td><td>350</td><td>NM</td><td>3h</td><td>MT</td></tr>
<tr><td>STARLET QUAD</td><td>SO
SC
SQ
SP</td><td>150
250
350</td><td>---</td><td>---</td><td>CB</td></tr>
<tr><td>STARLET QUAD</td><td>SOH
SCH</td><td>250
350</td><td>---</td><td>---</td><td>CB</td></tr>
</table>
</td>
<td>Intelight
Sp. z o. o.
ul. Gwiaździsta 19
01-651 Warszawa</td>
<td>Intelight
Sp. z o. o.
ul. Gwiaździsta 19
01-651 Warszawa</td>
</tr>
</table>

W niniejszym wykazie opublikowano informacje na temat wydanych dopuszczeń dla opraw oświetleniowych do oświetlenia awaryjnego, a w celu upewnienia się co do statusu ważności dopuszczenia należy sprawdzić wykaz wydanych lub cofniętych dopuszczeń.

Aktualizacja:11.09.2026 r.

<table>
<tr>
<td>4358/2021</td>
<td>
Oprawa oświetleniowa do oświetlenia awaryjnego typu TLP 39 MLED, EXP 39 MLED w odmianach:
<table>
<tr><th>Typ</th><th>Liczba modułów LED</th><th>Moc [W]</th><th>Barwa światła</th><th>Klosz</th><th>Obudowa</th><th>Optyka</th><th>Wykonanie</th></tr>
<tr><td rowspan="4">TLP39 MLED
EXP39 MLED</td><td>210</td><td>7
11
16</td><td rowspan="4">830
840
850
865</td><td rowspan="4">G
PC</td><td rowspan="4">---
S304
S316
S316Ti</td><td rowspan="4">---
W
W62
W100
W94
A20
UGR</td><td rowspan="4">---
DALI
A3
A1</td></tr>
<tr><td>220</td><td>20
22
29
33</td></tr>
<tr><td>230</td><td>44
49</td></tr>
<tr><td>240</td><td>58
64</td></tr>
</table>
</td>
<td>Remontowa Lighting Technologies S.A. ul. Na Ostrowiu 1 80-958 Gdańsk</td>
<td>Remontowa Lighting Technologies S.A. ul. Na Ostrowiu 1 80-958 Gdańsk</td>
</tr>
</table>

W niniejszym wykazie opublikowano informacje na temat wydanych dopuszczeń dla opraw oświetleniowych do oświetlenia awaryjnego, a w celu upewnienia się co do statusu ważności dopuszczenia należy sprawdzić wykaz wydanych lub cofniętych dopuszczeń.

Aktualizacja:11.09.2026 r.

<table>
<tr>
<td>4364/2021</td>
<td>
Oprawa oświetleniowa do oświetlenia awaryjnego typu ROUND w odmianach:
<table>
<tr><th>Nazwa</th><th colspan="3">Model</th></tr>
<tr><td>ROUND</td><td>19D4
19D3
23D4
23D3</td><td>-0803
-0903
-1003
-1103
-0806
-0906
-1006
-1106
-0809
-0909
-1009
-1109</td><td>-S
-SE
-SB</td></tr>
</table>
</td>
<td>Remote Management Sp. z o.o.
ul. Długosza 42-46
51-162 Wrocław</td>
<td>Eaton Electric Sp. z o.o.
ul. Galaktyczna 30
80-299 Gdańsk</td>
</tr>
<tr>
<td>4366/2021</td>
<td>
Oprawa oświetleniowa do oświetlenia awaryjnego typu HELIOS LED, HELIOS DS LED w odmianach:
<table>
<tr><th>Nazwa oprawy</th><th>Moc oprawy</th><th>Symbol modułu awaryjnego</th><th>Czas pracy [h]</th><th>Tryb pracy</th><th>Wykonanie</th><th>Kolor oprawy</th></tr>
<tr><td>HEL
HL
HDEL*
HDL*</td><td rowspan="2">1W
1,2W
2W
3W
3,2W
4W</td><td>B
B1
C
C1
E
E1</td><td>1
2
3</td><td>SE</td><td>X
PT
AT</td><td rowspan="2">TR
OP
CL
PO</td></tr>
<tr><td>HEL
HL
HDEL*
HDL*</td><td>B
B1
C
C1</td><td>1
2
3</td><td>SA</td><td>X
PT
AT</td></tr>
</table>
</td>
<td>Rafał Stanuch
P.P.H.U. AWEX
Sp. z.o.o
Masłomiąca, ul. Długa 39
32-091
Michałowice</td>
<td>Rafał Stanuch
P.P.H.U. AWEX
Sp. z.o.o
Masłomiąca, ul. Długa 39
32-091
Michałowice</td>
</tr>
</table>

W niniejszym wykazie opublikowano informacje na temat wydanych dopuszczeń dla opraw oświetleniowych do oświetlenia awaryjnego, a w celu upewnienia się co do statusu ważności dopuszczenia należy sprawdzić wykaz wydanych lub cofniętych dopuszczeń.

Aktualizacja:11.09.2026 r.

		HEL HL HDEL* HDL*		B B1 D*** D1***	1 2 3	SE SA	BT IT RS RU RW RD			
		HEL HL HDEL* HDL*		F Z**	---	---	CB CB/CBS CB/ADP CB/ADE			
		HEL HL HDEL* HDL*		---	---	---	FZLV FZLV2			
	** - oprawy HDEL, HDL występują wyłącznie z kloszem OP;* *** - oznaczenie Z występuje tylko przy zastosowaniu modułów ADP, ADE;* **** - występuje wyłącznie w wersji RU lub RD;*									
4371/2021	**Oprawa oświetleniowa do oświetlenia awaryjnego typu TNL440LED w odmianach:**								ATM Lighting Sp. z o.o. ul. Budowlanych 31 80-298 Gdańsk	ATM Lighting Sp. z o.o. ul. Budowlanych 31 80-298 Gdańsk

W niniejszym wykazie opublikowano informacje na temat wydanych dopuszczeń dla opraw oświetleniowych do oświetlenia awaryjnego, a w celu upewnienia się co do statusu ważności dopuszczenia należy sprawdzić wykaz wydanych lub cofniętych dopuszczeń.

Aktualizacja:11.09.2026 r.

Typ	Typoszereg mocy	Typ modułu LED	Liczba modułów LED	Symbol napięcia zasilania	Symbol kostki zasilającej	Symbol układu wpustów	Rodzaj wpustu	Materiał obudowy	Materiał klosza
TNL440LED	030	HB	4	35E	30 40 50 60 70	10 20 30 40	M20 M25 M32	304 316 STI	GL
	040	HB	4						
	050	HB	4						
	070	HB	4						
	090	HB	4						
	130	HB	8						
	170	HB	8						
	250	HB	8						
	270	HA	8						
	330	HA	8						

<table>
<tr>
<td>4372/2021</td>
<td>
Oprawa oświetleniowa do oświetlenia awaryjnego typu TLP 44-MLED w odmianach:
<table>
<tr><th>Typ</th><th>Parametry światła</th><th>Obudowa</th><th colspan="2">Dławica</th><th>Wspornik</th><th>Wykonanie</th></tr>
<tr>
<td>TLP 44-MLED220/22/
TLP 44-MLED240/44/</td>
<td>830
840
850
865</td>
<td>---
S
S316</td>
<td>---
KA
K
P
PA
PAK</td>
<td>---
10
11
13
14
15
01
02
03
04
20
21
23
24
25</td>
<td>---
W
WD
KAWN
WN</td>
<td>---
CB/ZT
CB/WT
CB/DALI
DALI
A1
A3</td>
</tr>
</table>
</td>
<td>Remontowa
Lighting
Technologies S.A.
ul. Na Ostrowiu 1
80-958 Gdańsk</td>
<td>Remontowa
Lighting
Technologies S.A.
ul. Na Ostrowiu 1
80-958 Gdańsk</td>
</tr>
</table>

W niniejszym wykazie opublikowano informacje na temat wydanych dopuszczeń dla opraw oświetleniowych do oświetlenia awaryjnego, a w celu upewnienia się co do statusu ważności dopuszczenia należy sprawdzić wykaz wydanych lub cofniętych dopuszczeń.

Aktualizacja:11.09.2026 r.

<table>
<tr>
<td>4376/2021</td>
<td>

Oprawa oświetleniowa do oświetlenia awaryjnego typu TNL310LED w odmianach:

<table>
<tr><th>Typ</th><th>Typoszereg mocy</th><th>Symbol napięcia zasilania</th><th>Symbol kostki zasilającej</th><th>Symbol układu wpustów</th><th>Rodzaj wpustu</th><th>Materiał obudowy</th><th>Materiał klosza</th><th>Wersja</th><th>Opcja</th></tr>
<tr><td>TNL310LED</td><td>0300
0600
0900</td><td>35E</td><td>30
40
50
60
70</td><td>10
20
30
40</td><td>M20
M25
M32*
P20
P25
P32*</td><td>304
316
STI</td><td>GL</td><td>SOS</td><td>---
ADR</td></tr>
<tr><td></td><td>0300</td><td>35E</td><td>30
40
50
60
70</td><td>10
20
30
40</td><td>M20
M25
M32*
P20
P25
P32*</td><td>304
316
STI</td><td>GL</td><td>EXIT</td><td>---
ADR</td></tr>
</table>

** Wykonanie niedostępne dla układu wpustów 30 i 40.*

</td>
<td>ATM Lighting Sp. z o.o.
ul. Budowlanych 31
80-298 Gdańsk</td>
<td>ATM Lighting Sp. z o.o.
ul. Budowlanych 31
80-298 Gdańsk</td>
</tr>
<tr>
<td>4378/2021</td>
<td>

Oprawa oświetleniowa do oświetlenia awaryjnego typu TNL300LED w odmianach:

<table>
<tr><th>Typ</th><th>Typoszereg mocy</th><th>Symbol napięcia zasilania</th><th>Symbol kostki zasilającej</th><th>Symbol układu wpustów</th><th>Rodzaj wpustu</th><th>Materiał obudowy</th><th>Materiał klosza</th><th>Wersja</th><th>Opcja</th></tr>
<tr><td>TNL300LED</td><td>0300</td><td>35E</td><td>30
40
50
60
70</td><td>10
20
30
40</td><td>M20
M25
M32
P20
P25
P32</td><td>304
316
STI</td><td>GL</td><td>V1
V2</td><td>---
ADR</td></tr>
</table>

</td>
<td>ATM Lighting Sp. z o.o.
ul. Budowlanych 31
80-298 Gdańsk</td>
<td>ATM Lighting Sp. z o.o.
ul. Budowlanych 31
80-298 Gdańsk</td>
</tr>
</table>

W niniejszym wykazie opublikowano informacje na temat wydanych dopuszczeń dla opraw oświetleniowych do oświetlenia awaryjnego, a w celu upewnienia się co do statusu ważności dopuszczenia należy sprawdzić wykaz wydanych lub cofniętych dopuszczeń.

Aktualizacja:11.09.2026 r.

<table>
<tr><td rowspan="29">4397/2021
zastąpienie</td><td rowspan="29"></td><td rowspan="29">TM.ONTEC C
TM.ONTEC D</td><td>(M1U / C1U / W1U / S1U / F1U) 101 NM w</td><td>1h</td><td>NM</td><td rowspan="8">ST</td><td rowspan="29">TM Technologie
Sp. z o.o.
Morawica 355
32-084 Morawica</td><td rowspan="29">TM Technologie
Sp. z o.o.
Morawica 355
32-084 Morawica</td></tr>
<tr><td>(M1U / C1U / W1U / S1U / F1U) 301 NM w</td><td>3h</td><td>NM</td></tr>
<tr><td>(M1M / C1M / W1M / S1M / F1M) 102 NM w</td><td>1h</td><td>NM</td></tr>
<tr><td>(M1M / C1M / W1M / S1M / F1M) 302 NM w</td><td>3h</td><td>NM</td></tr>
<tr><td>M1U (C1U, W1U, S1U, F1U) 60 NM w</td><td>1h</td><td>NM</td></tr>
<tr><td>M1U (C1U, W1U, S1U, F1U) 180 NM w</td><td>3h</td><td>NM</td></tr>
<tr><td>M1U (C1U, W1U, S1U, F1U) 60 M w</td><td>1h</td><td>M</td></tr>
<tr><td>M1U (C1U, W1U, S1U, F1U) 180 M w</td><td>3h</td><td>M</td></tr>
<tr><td>(M1 / C1E / W1E / S1E / F1E) 101 M w</td><td>1h</td><td>M</td><td rowspan="2">ST, AT</td></tr>
<tr><td>(M1 / C1E / W1E / S1E / F1E) 301 M w</td><td>3h</td><td>M</td></tr>
<tr><td>(M2 / C1 / W1 / S1 / F1) 102 M w</td><td>1h</td><td>M</td><td rowspan="7">ST, AT, DATA, DATA 2, DATA 3, DATA 2 RADIO, DATA 3 RADIO, DALI, DALI-2</td></tr>
<tr><td>(M2 / C1 / W1 / S1 / F1) 302 M w</td><td>3h</td><td>M</td></tr>
<tr><td>(M2 / C1 / W1 / S1 / F1) 102 M w COLD</td><td>1h</td><td>M</td></tr>
<tr><td>(M2 / C1 / W1 / S1 / F1) 302 M w COLD</td><td>3h</td><td>M</td></tr>
<tr><td>(M2H / C1H / W1H / S1H / F1H) 103 M w</td><td>1h</td><td>M</td></tr>
<tr><td>(M2H / C1H / W1H / S1H / F1H) 303 M w</td><td>3h</td><td>M</td></tr>
<tr><td>(M2H / C1H / W1H / S1H / F1H) 103 M w COLD</td><td>1h</td><td>M</td></tr>
<tr><td>(M1 / C1 / W1 / S1 / F1) 60 M w</td><td>1h</td><td>M</td><td rowspan="2">ST, AT, DATA 2, DATA 2 RADIO, DALI-2, DATA 3, DATA 3 RADIO</td></tr>
<tr><td>(M1 / C1 / W1 / S1 / F1) 180 M w</td><td>3h</td><td>M</td></tr>
<tr><td>(M1 / C1E / W1E / S1E / F1E) 101 NM w</td><td>1h</td><td>NM</td><td rowspan="2">ST, AT</td></tr>
<tr><td>(M1 / C1E / W1E / S1E / F1E) 301 NM w</td><td>3h</td><td>NM</td></tr>
<tr><td>(M2 / C1 / W1 / S1 / F1) 102 NM w</td><td>1h</td><td>NM</td><td rowspan="3">ST, AT, DATA, DATA 2, DATA 3, DATA 2 RADIO, DATA 3 RADIO, DALI, DALI-2</td></tr>
<tr><td>(M2 / C1 / W1 / S1 / F1) 302 NM w</td><td>3h</td><td>NM</td></tr>
<tr><td>(M2 / C1 / W1 / S1 / F1) 102 NM w COLD</td><td>1h</td><td>NM</td></tr>
<tr><td>4402/2021</td><td colspan="6">Oprawa oświetleniowa do oświetlenia awaryjnego typu LOVATO N w odmianach:</td><td>Rafał Stanuch
P.P.H.U. AWEX
Sp. z o.o.
Masłomiąca, ul.
Długa 39
32-091
Michałowice</td><td>Rafał Stanuch
P.P.H.U. AWEX
Sp. z o.o.
Masłomiąca, ul.
Długa 39
32-091
Michałowice</td></tr>
</table>

W niniejszym wykazie opublikowano informacje na temat wydanych dopuszczeń dla opraw oświetleniowych do oświetlenia awaryjnego, a w celu upewnienia się co do statusu ważności dopuszczenia należy sprawdzić wykaz wydanych lub cofniętych dopuszczeń.

Aktualizacja:11.09.2026 r.

Kod oprawy	Moc oprawy w trybie awaryjnym	Wyposażenie	Czas pracy w trybie awaryjnym [h]	Tryb pracy	Wykonanie	Symbol koloru oprawy
LVNA LVNO LVNC LVNR LVNU LNA LNO LNC LNR LNU	1W 2W 3W 4W	B B1 C C1 E E1	1 2 3	SE	X PT AT	WH GR BL OC
		B B1 C C1	1 2 3	SA	X PT AT	
		B B1	1 2 3	SE SA	BT IT RS RU RW RD	
		D D1	1 2 3	SE SA	RD	
		F	---	---	CB CB/CBS	
		Z	---	---	CB/ADE CB/ADP	
		---	---	---	FZLV FZLV2	

4404/2021
zastąpienie

Oprawa oświetleniowa do oświetlenia awaryjnego typu AXP, LOVATO P w odmianach:

Kod oprawy	Moc oprawy w trybie awaryjnym	Wyposażenie	Czas pracy w trybie awaryjnym [h]	Tryb pracy	Wykonanie	Symbol koloru oprawy
AXEPA AXEPC AXEPO AXEPU AXEPR AXPA AXPC AXPO AXPU	1W 2W 3W 4W[1)] 6W[1)]	A A1 B B1 C C1 E[3)] E1[3)] P P1	1 2 3	SE	X PT AT	WH GR BL OC

Rafał Stanuch
P.P.H.U. AWEX
Sp. z o.o.
Masłomiąca, ul.
Długa 39
32-091
Michałowice

Rafał Stanuch
P.P.H.U. AWEX
Sp. z o.o.
Masłomiąca, ul.
Długa 39
32-091
Michałowice

W niniejszym wykazie opublikowano informacje na temat wydanych dopuszczeń dla opraw oświetleniowych do oświetlenia awaryjnego, a w celu upewnienia się co do statusu ważności dopuszczenia należy sprawdzić wykaz wydanych lub cofniętych dopuszczeń.

Aktualizacja:11.09.2026 r.

	AXPR APA APC APO APU APR LVPA LVPO LVPC LVPR LVPU LPA LPO LPC LPR LPU		A A1 B B1 C C1 P P1	1 2 3	SA	X PT AT				
			A[4)] A1[4)] B B1 D[2)] D1[2)] P[4)] P1[4)]	1 2 3	SE SA	BT IT RS RU RW RD				
			F	---	---	CB CB/CBS				
			Z	---	---	CB/ADE CB/ADP				
			---	---	---	FZLV FZLV2				

[1)] *występuje tylko przy zastosowaniu modułu B, B1, D, D1, F, Z oraz w wykonaniu FZLV2*
[2)] *występuje wyłącznie w wersji RD lub RU*
[3)] *maksymalna moc 3W*
[4)] *występuje tylko w wersjach RU, RW*

4408/2021 *zastąpienie*		**Typ**	**Model**	**Czas pracy awaryjnej**	**Tryb pracy**	**Wersja (*w*)**		TM Technologie Sp. z o.o. Morawica 355 32-084 Morawica	TM Technologie Sp. z o.o. Morawica 355 32-084 Morawica
		TM.ONTEC E	E1P 101 M *w*	1h	M	ST, AT, DATA, DATA 2, DATA 3, DATA 2 RADIO, DATA 3 RADIO, DALI, DALI-2			
			E1P 101 NM *w*	1h	NM				
			E1P 301 M *w*	3h	M				
			E1P 301 NM *w*	3h	NM				
			E1P 180 M *w*	3h	M	ST, AT, DATA2, DATA2 RADIO, DALI-2, DATA 3, DATA 3 RADIO			
			E1P 180 NM *w*	3h	NM				
			E1U 301 NM *w*	3h	NM	ST			
			E1P 101 M COLD *w*	1h	M	ST, AT, DATA, DATA 2, DATA 3, DATA 2 RADIO, DATA 3 RADIO, DALI, DALI-2			
			E1P 101 NM COLD *w*	1h	NM				
			E1P 301 M COLD *w*	3h	M				
			E1P 301 NM COLD *w*	3h	NM				
			E1E 01 *w*	n/d	n/d	CB, CBA, CB+, CBM			

W niniejszym wykazie opublikowano informacje na temat wydanych dopuszczeń dla opraw oświetleniowych do oświetlenia awaryjnego, a w celu upewnienia się co do statusu ważności dopuszczenia należy sprawdzić wykaz wydanych lub cofniętych dopuszczeń.

Aktualizacja:11.09.2026 r.

			E1P 01 *w*	n/d	n/d			
4409/2021	**Oprawa oświetleniowa do oświetlenia awaryjnego typu PLD-25/S.C.**						Olympia Electronics N. Lakasas – P. Arvanitidis S.A. 72nd klm old highway Thessaloniki – Katerini P.O. 60300, Eginio, Pieria, Grecja	Olympia Electronics N. Lakasas – P. Arvanitidis S.A. 72nd klm old highway Thessaloniki – Katerini P.O. 60300, Eginio, Pieria, Grecja
4410/2021 zastąpienie	**Oprawa oświetleniowa do oświetlenia awaryjnego typu TM.ONTEC R w odmianach:**						TM Technologie Sp. z o.o. Morawica 355 32-084 Morawica	TM Technologie Sp. z o.o Morawica 355 32-084 Morawica

W niniejszym wykazie opublikowano informacje na temat wydanych dopuszczeń dla opraw oświetleniowych do oświetlenia awaryjnego, a w celu upewnienia się co do statusu ważności dopuszczenia należy sprawdzić wykaz wydanych lub cofniętych dopuszczeń.

Aktualizacja:11.09.2026 r.

<table>
<tr><td></td><td>
<table>
<tr><th>Typ</th><th>Model</th><th>Czas pracy awaryjnej</th><th>Tryb pracy (t)</th><th>Wersja (w)</th></tr>
<tr><td rowspan="15">TM.ONTEC R</td><td>(M1U / C1U / W1U / S1U / F1U) 101 t w</td><td>1h</td><td>NM</td><td rowspan="2">ST</td></tr>
<tr><td>(M1U / C1U / W1U / S1U / F1U) 301 t w</td><td>3h</td><td>NM</td></tr>
<tr><td>(M2 / C1 / W1 / S1 / F1) 102 t w</td><td>1h</td><td>M / NM</td><td rowspan="9">ST / AT / DATA / DATA 2 / DATA 3 / DATA 2 RADIO / DATA 3 RADIO / DALI / DALI-2</td></tr>
<tr><td>(M2 / C1 / W1 / S1 / F1) 302 t w</td><td>3h</td><td>M / NM</td></tr>
<tr><td>(M2 / C1 / W1 / S1 / F1) 102 t COLD w</td><td>1h</td><td>M / NM</td></tr>
<tr><td>(M2 / C1 / W1 / S1 / F1) 302 t COLD w</td><td>3h</td><td>M / NM</td></tr>
<tr><td>(M5 / C2 / W2 / S2 / F2) 105 t w</td><td>1h</td><td>M / NM</td></tr>
<tr><td>(M5 / C2 / W2 / S2 / F2) 305 t w</td><td>3h</td><td>M / NM</td></tr>
<tr><td>(M5 / C2 / W2 / S2 / F2) 105 t COLD w</td><td>1h</td><td>M / NM</td></tr>
<tr><td>E1 301 t w</td><td>3h</td><td>M / NM</td></tr>
<tr><td>(M1 / C1 / W1 / S1 / F1) 60 t w</td><td>1h</td><td>M / NM</td><td rowspan="2">ST / AT / DATA 2 / DATA 2 RADIO / DALI-2 / DATA 3 / DATA 3 RADIO</td></tr>
<tr><td>(M1 / C1 / W1 / S1 / F1) 180 t w</td><td>3h</td><td>M / NM</td></tr>
<tr><td>M2 (C1 / W1 / S1 / F1) 02 w</td><td>---</td><td>---</td><td rowspan="4">CB / CB+ / CBA / CBM</td></tr>
<tr><td>M5 (C2 / W2 / S2 / F2) 05 w</td><td>---</td><td>---</td></tr>
<tr><td>M1 (C1 / W1 / S1 / F1) w</td><td>---</td><td>---</td></tr>
<tr><td>E1 01 w</td><td>---</td><td>---</td></tr>
</table>
</td><td></td><td></td></tr>
<tr><td>4420/2021
zastąpienie</td><td colspan="3">Oprawa oświetleniowa do oświetlenia awaryjnego typu TM.ONTEC G w odmianach:</td><td>TM Technologie Sp. z o.o. Morawica 355 32-084 Morawica</td><td>TM Technologie Sp. z o.o. Morawica 355 32-084 Morawica</td></tr>
</table>

W niniejszym wykazie opublikowano informacje na temat wydanych dopuszczeń dla opraw oświetleniowych do oświetlenia awaryjnego, a w celu upewnienia się co do statusu ważności dopuszczenia należy sprawdzić wykaz wydanych lub cofniętych dopuszczeń.

Aktualizacja:11.09.2026 r.

		Typ	**Model**	**Czas pracy awaryjnej**	**Tryb pracy *(t)***	**Wersja *(w)***		
		TM.ONTEC G	E1B 101 *t w*	1h	M / NM	ST / AT / DATA / DATA 2 / DATA 3 / DATA 2 RADIO / DATA 3 RADIO / DALI / DALI-2		
			E1B 301 *t w*	3h	M / NM			
			E1E 101 *t w*	1h	M / NM			
			E1E 301 *t w*	3h	M / NM			
			E1P 101 *t w*	1h	M / NM			
			E1P 301 *t w*	3h	M / NM			
			E1E 60 *t w*	1h	M / NM	ST / AT / DATA 2 / DATA 2 RADIO / DALI-2 / DATA 3 / DATA 3 RADIO		
			E1E 180 *t w*	3h	M / NM			
			E1P 60 *t w*	1h	M / NM			
			E1P 180 *t w*	3h	M / NM			
			30 E1E 60 t w	1h	M / NM			
			30 E1E 180 t w	3h	M / NM			
			30 EXE 60/180 t w	3h	M / NM			
			E1X 60 / 180 *t w*	1h / 3h	M / NM	ST		
			E1A 101 *t w*	1h	NM			
			E1A 301 *t w*	3h	NM			
			E1U 101 *t w*	1h	NM			
			E1U 301 *t w*	3h	NM			
			E1E 01 *w*	---	---	CB / CB+ / CBA / CBM		
			E1P 01 *w*	---	---			
			30 E1E 01 w	---	---	CB / CB+ / CBM		
4434/2021		**Typ**	**Model**	**Czas pracy awaryjnej**	**Tryb pracy *(t)***	**Wersja *(w)***	Olympia Electronics N. Lakasas – P. Arvanitidis S.A. 72nd klm old highway Thessaloniki – Katerini P.O. 60300, Eginio, Pieria, Grecja	Olympia Electronics N. Lakasas – P. Arvanitidis S.A. 72nd klm old highway Thessaloniki – Katerini P.O. 60300, Eginio, Pieria, Grecja
		TM.ONTEC G	E1B 101 *t w*	1h	M / NM	ST / AT / DATA / DATA 2 / DATA 3 / DATA 2 RADIO / DATA 3 RADIO / DALI / DALI-2		
			E1B 301 *t w*	3h	M / NM			
			E1E 101 *t w*	1h	M / NM			
			E1E 301 *t w*	3h	M / NM			
			E1P 101 *t w*	1h	M / NM			
			E1P 301 *t w*	3h	M / NM			
			E1E 60 *t w*	1h	M / NM	ST / AT / DATA 2 / DATA 2 RADIO / DALI-2 / DATA 3 / DATA 3 RADIO		
			E1E 180 *t w*	3h	M / NM			
			E1P 60 *t w*	1h	M / NM			
			E1P 180 *t w*	3h	M / NM			
			30 E1E 60 t w	1h	M / NM			

W niniejszym wykazie opublikowano informacje na temat wydanych dopuszczeń dla opraw oświetleniowych do oświetlenia awaryjnego, a w celu upewnienia się co do statusu ważności dopuszczenia należy sprawdzić wykaz wydanych lub cofniętych dopuszczeń.

Aktualizacja:11.09.2026 r.

<table>
<tr><td></td><td></td><td></td><td>30 E1E 180 t w</td><td>3h</td><td>M / NM</td><td></td><td></td><td></td><td></td></tr>
<tr><td></td><td></td><td></td><td>30 EXE 60/180 t w</td><td>3h</td><td>M / NM</td><td></td><td></td><td></td><td></td></tr>
<tr><td></td><td></td><td></td><td>E1X 60 / 180 t w</td><td>1h / 3h</td><td>M / NM</td><td rowspan="5">ST</td><td></td><td></td><td></td></tr>
<tr><td></td><td></td><td></td><td>E1A 101 t w</td><td>1h</td><td>NM</td><td></td><td></td><td></td><td></td></tr>
<tr><td></td><td></td><td></td><td>E1A 301 t w</td><td>3h</td><td>NM</td><td></td><td></td><td></td><td></td></tr>
<tr><td></td><td></td><td></td><td>E1U 101 t w</td><td>1h</td><td>NM</td><td></td><td></td><td></td><td></td></tr>
<tr><td></td><td></td><td></td><td>E1U 301 t w</td><td>3h</td><td>NM</td><td></td><td></td><td></td><td></td></tr>
<tr><td></td><td></td><td></td><td>E1E 01 w</td><td>---</td><td>---</td><td rowspan="2">CB / CB+ / CBA / CBM</td><td></td><td></td><td></td></tr>
<tr><td></td><td></td><td></td><td>E1P 01 w</td><td>---</td><td>---</td><td></td><td></td><td></td><td></td></tr>
<tr><td></td><td></td><td></td><td>30 E1E 01 w</td><td>---</td><td>---</td><td>CB / CB+ / CBM</td><td></td><td></td><td></td></tr>
<tr><td>4437/2021</td><td colspan="9">Oprawa oświetleniowa do oświetlenia awaryjnego typu ALFA III LED w odmianach:
oprawy zasilane centralnie:
AL3/CB; AL3/CBA; AL3/CBLA;
AD3/CB; AD3/CBA; AD3/CBLA;
ADe3/CB; ADe3/CBA; ADe3/CBLA;

oprawy z własnym zasilaniem:
AL3/AT; AL3/CT;
AD3/AT; AD3/CT;
ADe3/AT; ADe3/CT;</td><td>Amatech-Amabud Elektrotechnika Sp. z o.o. ul. Kalinowa 68 09-402 Płock</td><td>Amatech-Amabud Elektrotechnika Sp. z o.o. ul. Kalinowa 68 09-402 Płock</td></tr>
<tr><td>4444/2021</td><td colspan="9">Oprawa oświetleniowa do oświetlenia awaryjnego typu MILO LED w odmianach:
<table>
<tr><th>Nazwa</th><th>Tryb pracy</th><th>Autonomia</th><th>Wykonanie</th><th>Temperatura barwowa</th><th>Czujnik ruchu</th><th>Temperatura pracy</th></tr>
<tr><td>MILO LED</td><td>SA</td><td>1H
3H</td><td>MT</td><td>3000K
4000K
5000K
6500K</td><td>---
MD
MDD</td><td>---</td></tr>
<tr><td>MILO LED ECO</td><td>SA</td><td>1H
3H</td><td>MT</td><td>3000K
4000K
5000K
6500K</td><td>---
MD
MDD</td><td>---</td></tr>
<tr><td>MILO LED</td><td>SA</td><td>1H
2H</td><td>MT</td><td>3000K
4000K
5000K
6500K</td><td>---
MD
MDD</td><td>LT</td></tr>
</table></td><td>Intelight Sp. z o. o.
ul. Rydygiera 8
01-793 Warszawa</td><td>Intelight Sp. z o. o.
ul. Rydygiera 8
01-793 Warszawa</td></tr>
</table>

W niniejszym wykazie opublikowano informacje na temat wydanych dopuszczeń dla opraw oświetleniowych do oświetlenia awaryjnego, a w celu upewnienia się co do statusu ważności dopuszczenia należy sprawdzić wykaz wydanych lub cofniętych dopuszczeń.

Aktualizacja:11.09.2026 r.

MILO LED ECO	SA	1H 2H	MT	3000K 4000K 5000K 6500K	--- MD MDD	LT	

Oprawa oświetleniowa do oświetlenia awaryjnego typu STARLET WHITE LED, STARLET WHITE II LED w odmianach:

oprawy z własnym zasilaniem:

nazwa	*optyka*	*strumień świetlny [lm]*	*tryb pracy*	*czas pracy awaryjnej*	*wykonanie*
STARLET WHITE LED / STARLET WHITE II LED	SO SC SOH	100	A	1H 2H 3H	MT AT
STARLET WHITE LED / STARLET WHITE II LED	SO SC SOH	100	A SA	1H 2H 3H	CT
STARLET WHITE LED / STARLET WHITE II LED	SO SC SOH	200 300	A SA	1H 2H 3H	MT AT CT
STARLET WHITE LED QUAD / STARLET WHITE II LED QUAD	SO SC SOH	200 300	A SA	1H 2H 3H	MT AT CT

oprawy zasilane centralnie:

nazwa	*optyka*	*strumień świetlny [lm]*	*wykonanie*
STARLET WHITE LED / STARLET WHITE II LED	SO SC SOH	100 200 300	CB
STARLET WHITE LED QUAD / STARLET WHITE II LED QUAD	SO SC SOH	200 300	CB

4452/2021 — Intelight Sp. z o.o. ul. Rydygiera 8 01-793 Warszawa — Intelight Sp. z o.o. ul. Rydygiera 8 01-793 Warszawa

Oprawa oświetleniowa do oświetlenia awaryjnego typu DISCRET w odmianach:

Symbol oprawy	*Symbol soczewki*	*Symbol rodzaju montażu*	*Symbol kształtu obudowy*	*Funkcja*
D	S	W	1 2 3 4	AT AT IR CT CB CBA CBLA
D	L	W	1 3 5	
D	S	N	1	

4458/2021 — Amatech-Amabud Elektrotechnika Sp. z o.o. ul. Kalinowa 68 09-402 Płock — Amatech-Amabud Elektrotechnika Sp. z o.o. ul. Kalinowa 68 09-402 Płock

W niniejszym wykazie opublikowano informacje na temat wydanych dopuszczeń dla opraw oświetleniowych do oświetlenia awaryjnego, a w celu upewnienia się co do statusu ważności dopuszczenia należy sprawdzić wykaz wydanych lub cofniętych dopuszczeń.

Aktualizacja:11.09.2026 r.

				2	
D	H	N	2		
D	L	N	2		

4460/2021

Oprawa oświetleniowa do oświetlenia awaryjnego typu FlexBlend SS w odmianach:

Typ	*Strumień*	*Kolor światła*	*Zasilanie*	*Optyka*	*Praca awaryjna*	*Funkcje sterowania*	*Montaż*	*Długość*	*Kolor obudowy*
SP340P SM340C SP341P SM341C	LED21S LED28S LED36S LED40S[4)] LED42S[5)]	930 940	PSD PSU PSD-CLO PSD-T	PCS O MLO	ELB3[1)] ELP3[2)] ELD3[3)]	---	--- SMT	L120	WH SI BK
			SRD SRD-CLO			SWZ U3 U4 U5			
SP340P SM340C SP341P SM341C	LED26S LED35S LED45S LED50S LED52S	930 940	PSD PSU PSD-CLO PSD-T	PCS O MLO	ELB3[1)] ELP3[2)] ELD3[3)]	---	--- SMT	L150	WH SI BK
			SRD SRD-CLO			SWZ U3 U4 U5			

1) *Występuje tylko z zasilaczem PSU*
2) *Z wyłączeniem zasilacza PSD-T*
3) *Z wyłączeniem zasilaczy PSU oraz PSD-T*
4) *Występuje tylko z optyką MLO*
5) *Występuje tylko z optyką PSC oraz O*

Oprawa oświetleniowa do oświetlenia awaryjnego typu FlexBlend SS w odmianach:

Typ	*Strumień*	*Kolor światła*	*Zasilanie*	*Optyka*	*Praca awaryjna*	*Funkcje sterowania*	*Montaż*	*Długość*	*Kolor obudowy*
SP342P SP343P	LED28S LED36S LED48S LED52S[4)] LED56S[5)]	930 940	PSD PSU PSD-CLO PSD-T	PCS O MLO	ELB3[1)] ELP3[2)] ELD3[3)]	---	--- SMT	L120	WH SI BK
			SRD SRD-CLO			SWZ U3 U4 U5			

Signify Poland Sp. z o.o. Oddział w Kętrzynie ul. Bolesława Chrobrego 8 11-400 Kętrzyn

Signify Poland Sp. z o.o. Oddział w Kętrzynie ul. Bolesława Chrobrego 8 11-400 Kętrzyn

W niniejszym wykazie opublikowano informacje na temat wydanych dopuszczeń dla opraw oświetleniowych do oświetlenia awaryjnego, a w celu upewnienia się co do statusu ważności dopuszczenia należy sprawdzić wykaz wydanych lub cofniętych dopuszczeń.

Aktualizacja:11.09.2026 r.

SP342P SP343P	LED35S LED45S LED60S[6] LED66S[6] LED70S[7]	930 940	PSD PSU PSD-CLO PSD-T	PCS O MLO	ELB3[1] ELP3[2] ELD3[3]	---	---	L150	WH SI BK
			SRD SRD-CLO			SWZ U3 U4 U5	SMT		

1) *Występuje tylko z zasilaczem PSU*
2) *Z wyłączeniem zasilacza PSD-T*
3) *Z wyłączeniem zasilaczy PSU oraz PSD-T*
4) *Występuje tylko z optykami PCS i MLO*
5) *Występuje tylko z optyką O*
6) *Występuje tylko z optyką MLO i zasilaczem PSU*
7) *Występuje jedynie z optyką PSC oraz O*

4463/2021	**Oprawa oświetleniowa do oświetlenia awaryjnego typu EMAX LED w odmianach:** EW/AT; EW/AT IR; EW/CT; EW/CB; EW/CBA; EW/CBLA; EA/AT; EA/AT IR; EA/CT; EA/CB; EA/CBA; EA/CBLA; EP/AT; EP/AT IR; EP/CT; EP/CB; EP/CBA; EP/CBLA;	AMATECH-AMABUD Elektrotechnika Sp. z o.o. ul. Kalinowa 68 09-402 Płock	AMATECH-AMABUD Elektrotechnika Sp. z o.o. ul. Kalinowa 68 09-402 Płock
4470/2021	**Oprawa oświetleniowa do oświetlenia awaryjnego typu TNL320LED w odmianach:**	ATM Lighting Sp. z o.o. ul. Budowlanych 31 80-298 Gdańsk	ATM Lighting Sp. z o.o. ul. Budowlanych 31 80-298 Gdańsk

Typ	*Długość*	*Symbol napięcia zasilania*	*Symbol kostki zasilającej*	*Symbol układu wpustów*	*Rodzaj wpustu*	*Materiał obudowy*	*Materiał klosza*	*Dodatkowe opcje*
TNL320LED	0600	35E	70	40	M32	304 316 STI	GL	DA ADR

4483/2021	**Oprawa oświetleniowa do oświetlenia awaryjnego typu KWADRA FL LED, KWADRA SU LED w odmianach:**	Hybryd Sp. z o.o. ul. Sikorskiego 28 44-120 Pyskowice	Hybryd Sp. z o.o. ul. Sikorskiego 28 44-120 Pyskowice

Nazwa oprawy	*Wariant*	*Typ optyki*	*Moc źródła światła*	*Wykonanie*	*Czas pracy awaryjnej*	*Tryb pracy*	*Temp. barwowa*	*Kolor obudowy*	*Wykończenie powierzchni*
KWADRA FL LED	0000 0001 0008 0009 0102**	RP RO AR SD	1W 2W 3W	AT CT	1h 2h 3h	SM NM N*	CW NW WW	9003 9005 9006 …	FT SG MA …

W niniejszym wykazie opublikowano informacje na temat wydanych dopuszczeń dla opraw oświetleniowych do oświetlenia awaryjnego, a w celu upewnienia się co do statusu ważności dopuszczenia należy sprawdzić wykaz wydanych lub cofniętych dopuszczeń.

Aktualizacja:11.09.2026 r.

<table>
<tr><td></td><td>
<table>
<tr><td>KWADRA SU LED</td><td>0000
0001
0008
0009</td><td>RP
RO
AR
SD</td><td>1W
2W
3W</td><td>AT
CT</td><td>1h
2h
3h</td><td>SM
NM
N*</td><td>CW
NW
WW</td><td>9003
9005
9006
…</td><td>FT
SG
MA
…</td></tr>
<tr><td>KWADRA FL LED</td><td>0000
0001</td><td>RP
RO
AR
SD</td><td>1W
2W
3W</td><td>CB
CBAM
LVAM</td><td>X</td><td>X</td><td>CW
NW
WW</td><td>9003
9005
9006
…</td><td>FT
SG
MA
…</td></tr>
<tr><td>KWADRA SU LED</td><td>0000
0001</td><td>RP
RO
AR
SD</td><td>1W
2W
3W</td><td>CB
CBAM
LVAM</td><td>X</td><td>X</td><td>CW
NW
WW</td><td>9003
9005
9006
…</td><td>FT
SG
MA
…</td></tr>
</table>
</td><td></td><td></td></tr>
<tr><td>4484/2021</td><td>Oprawa oświetleniowa do oświetlenia awaryjnego typu SLL w odmianach:
SLL-501/WP, SLL-503-WP, SLL-1001/WP, SLL-1003/WP, SLL-1011/WP, SLL-1013/WP, SLL-1021/WP,
SLL-1023/WP, SLL-501/WP/ADR, SLL-503-WP/ADR, SLL-1001/WP/ADR, SLL-1003/WP/ADR,
SLL-1011/WP/ADR, SLL-1013/WP/ADR, SLL-1021/WP/ADR, SLL-1023/WP/ADR</td><td>Olympia Electronics N.Lakasas – P.Arvanitidis S.A. 72nd klm Old Highway Thessaloniki-Katerini 60 300 Eginio, Pieria, Grecja</td><td>Olympia Electronics N.Lakasas – P.Arvanitidis S.A. 72nd klm Old Highway Thessaloniki-Katerini 60 300 Eginio, Pieria, Grecja</td></tr>
<tr><td>4492/2021</td><td>Oprawa oświetleniowa do oświetlenia awaryjnego typu FlexBlend w odmianach:
<table>
<tr><th>Typ</th><th>Strumień</th><th>Kolor światła</th><th>Zasilanie</th><th>Wymiary</th><th>Wersja</th><th>Optyka</th><th>Regulacja światła</th><th>Praca awaryjna</th><th>Połączenie</th><th>Dodatkowe zabezpieczenie</th></tr>
<tr><td>RC340B
RC341B
RC342B
RC343B</td><td>LED28S
LED36S
LED40S
LED42S</td><td>830
840
930
940</td><td>PSD
PSU
PSD-CLO
PSD-T
SRD</td><td>W60L60
W30L120
W62L62
W67L67
W15L120
W15L125
W17L125
W15L180
W30L135
W31L125</td><td>PCV
CPC
VPC
FLC
BCV</td><td>PCS
O
MLO</td><td>SWZ
U2
U3
U4
U5
U6
U0
ACL
IA3
ESS</td><td>ELB3
ELP3
ELD3</td><td>PIP
W
W4</td><td>---
SC</td></tr>
</table>
</td><td>Signify Poland Sp. z o.o. Oddział w Kętrzynie ul. Bolesława Chrobrego 8 11-400 Kętrzyn</td><td>Signify Poland Sp. z o.o. Oddział w Kętrzynie ul. Bolesława Chrobrego 8 11-400 Kętrzyn</td></tr>
</table>

W niniejszym wykazie opublikowano informacje na temat wydanych dopuszczeń dla opraw oświetleniowych do oświetlenia awaryjnego, a w celu upewnienia się co do statusu ważności dopuszczenia należy sprawdzić wykaz wydanych lub cofniętych dopuszczeń.

Aktualizacja:11.09.2026 r.

		RC340B RC341B RC342B RC343B	LED28S LED36S LED40S LED42S	830 840 930 940	POE	W60L60 W30L120 W62L62 W67L67 W15L120 W15L125 W17L125 W15L180 W30L135 W31L125	PCV CPC VPC FLC BCV	PCS O MLO	SWZ U2 U3 U4 U5 U6 U0 ACL IA3 ESS	ELE1 ELE3	PIP W W4	--- SC		

4512/2021

Oprawa oświetleniowa do oświetlenia awaryjnego typu CANOS w odmianach:
Oprawy z własnym zasilaniem:

Nazwa	*Źródło światła*	*Wersja*	*Moc*	*Tryb pracy*	*Czas autonomii*	*Rozsył światła*	*Kolor*
CANOS 190 AW3	LED830 LED840	A G	12-16	TC	1 3	WB	WH BL RAL
CANOS 225 AW3			21-25			WB MB	
CANOS G2 190 AW3	LED830 LED840	A G	10-30	TC	1 3	WB	WH BL RAL
CANOS G2 225 AW3			10-38			MB	

Nazwa	*Kolor*	*Szczelność*	*Strumień świetlny*	*Zasilacz*	*Czas autonomii*	*Wersja*	*Źródło światła*	*Rozsył światła*
CANOS-175	WH BL RAL	IP44/20	1300-2000	HF DALI	E1/ E3/	ST DALI	830 840	WB
CANOS-210								WB MB
CANOS G2-175	WH BL RAL	IP44/20	1600-3500	HF DALI	E1/ E3/	ST DALI	830 840	WB
CANOS G2-210			1600-4200					MB

Oprawy zasilane centralnie:

Nazwa	*Źródło światła*	*Wersja*	*Moc*	*Moduł*	*Rozsył światła*	*Kolor*
CANOS 190 AW2	LED830 LED840	CB220	12-16	--- GM	WB	WH BL

ES-System NT Sp. z o.o.
ul. Przemysłowa 2
30-701 Kraków

ES-System Sp. z o.o.
ul. Przemysłowa 2
30-701 Kraków

W niniejszym wykazie opublikowano informacje na temat wydanych dopuszczeń dla opraw oświetleniowych do oświetlenia awaryjnego, a w celu upewnienia się co do statusu ważności dopuszczenia należy sprawdzić wykaz wydanych lub cofniętych dopuszczeń.

Aktualizacja:11.09.2026 r.

CANOS 225 AW2			21-25	GD	WB MB	RAL
CANOS G2 190 AW2	LED830 LED840	CB220	8-28	--- GM GD TM	WB	WH BL RAL
CANOS G2 225 AW2			8-36		MB	

Nazwa	*Kolor*	*Szczelność*	*Strumień świetlny*	*Zasilacz*	*Wersja*	*Moduł*	*Źródło światła*	*Rozsył światła*
CANOS-175	WH BL RAL	IP44/20	1300-2000	HF DALI	E/	Z ZA-GD ZA-GM	830 840	WB
CANOS-210								WB MB
CANOS G2-175	WH BL RAL	IP44/20	1600-3500	HF DALI	E/	Z ZA-GD ZA-GM ZA-TM	830 840	WB
CANOS G2-210			1600-4200					MB

4544/2022	**Oprawa oświetleniowa do oświetlenia awaryjnego typu VELOS w odmianach: ESC, ESC-3H, ESM-AT, ESM-AT-3H, ESC-CGL, ESC-3H-CGL, ES-CG-S**	**EATON Cooper Univel S.A. Thessalonikis 88, P.O. Box 48, 60100 Katerini, Grecja**	**Eaton Electric Sp. z o.o. ul. Galaktyczna 30 80-299 Gdańsk**
4547/2022	**Oprawa oświetleniowa do oświetlenia awaryjnego typu COSMO LED w odmianach:**	**ES-SYSTEM NT Sp. z o.o. ul. Przemysłowa 2 30-701 Kraków**	**ES-SYSTEM Sp. z o.o. ul. Przemysłowa 2 30-701 Kraków**

Oprawy z własnym zasilaniem:

Typ oprawy	*Źródło światła*	*Dyfuzor*	*Wykonanie*	*Moc oprawy [W]*	*Tryb pracy*	*Znamionowy czas pracy awaryjnej [h]*	*Temperatura pracy*
COSMO LED 1287 AW1	LED 830 LED 840	CLEAR OPAL OPALM	S A E G	25 50	TC	1 3	--- N
COSMO LED 1587 AW1	LED 830 LED 840	CLEAR OPAL OPALM	S A E G	39 79	TC	1 3	--- N

Oprawy zasilane centralnie:

Typ oprawy	*Źródło światła*	*Dyfuzor*	*Wykonanie*	*Moc oprawy [W]*	*Typ modułu adresowego*
COSMO LED 1287 AW1	LED 830 LED 840	CLEAR OPAL OPALM	CB220	25 50	--- GM GD GL ADR CEAG
COSMO LED 1587 AW1	LED 830 LED 840	CLEAR OPAL OPALM	CB220	39 79	

W niniejszym wykazie opublikowano informacje na temat wydanych dopuszczeń dla opraw oświetleniowych do oświetlenia awaryjnego, a w celu upewnienia się co do statusu ważności dopuszczenia należy sprawdzić wykaz wydanych lub cofniętych dopuszczeń.

Aktualizacja:11.09.2026 r.

COSMO LED 1287 AW2	LED 830 LED 840	CLEAR OPAL OPALM	CB220	25 50	--- GM GD GL CB1 ADR CEAG
COSMO LED 1587 AW2	LED 830 LED 840	CLEAR OPAL OPALM	CB220	39 79	

Oprawy z własnym zasilaniem:

Nazwa	Rozmiar	Strumień świetlny	Zasilacz	Czas autonomii	Wersja	Źródło światła	Temperatura pracy	Rozsył światła
COSMO LED	1287	3300-6500	HF DALI	E1/ E3/	S ST CTI2 DALI	830 840	--- LT	CL/PC
	1587	4900-12500						
	1287	3000-6100						OP/PC
	1587	4500-11800						
	1287	2900-5900						OPM/PC
	1587	4300-11000						

Oprawy zasilane centralnie:

Nazwa	Rozmiar	Strumień świetlny	Zasilacz	Wersja	Moduł	Źródło światła	Rozsył światła
COSMO LED	1287	3300-6500	HF DALI	EL/	Z ZA-GM ZA-GD ZA-GL ZA-ADR ZA-VCG	830 840	CL/PC
	1587	4900-12500					
	1287	3000-6100					OP/PC
	1587	4500-11800					
	1287	2900-5900					OPM/PC
	1587	4300-11000					

Nazwa	Rozmiar	Strumień świetlny	Zasilacz	Wersja	Moduł	Źródło światła	Rozsył światła
COSMO LED	1287	3300-6500	HF DALI	E/	Z ZA-GM ZA-GD ZA-GL ZA-CB1 ZA-ADR ZA-VCG	830 840	CL/PC
	1587	4900-12500					
	1287	3000-6100					OP/PC
	1587	4500-11800					
	1287	2900-5900					OPM/PC
	1587	4300-11000					

4552/2022	**Oprawa oświetleniowa do oświetlenia awaryjnego typu EDGE S, EDGE R w odmianach:**								**P.P.H.U. AWEX Rafał Stanuch Masłomiąca, ul. Długa 39 32-091**	**P.P.H.U. AWEX Rafał Stanuch Masłomiąca, ul. Długa 39 32-091**
	Kod oprawy	***Moc oprawy w trybie awaryjnym***	***Kod modułu awaryjnego***	***Czas pracy w trybie awaryjnym [h]***	***Tryb pracy***	***Wykonanie***	***Symbol koloru oprawy / Czujnik***	***Barwa światła***		

W niniejszym wykazie opublikowano informacje na temat wydanych dopuszczeń dla opraw oświetleniowych do oświetlenia awaryjnego, a w celu upewnienia się co do statusu ważności dopuszczenia należy sprawdzić wykaz wydanych lub cofniętych dopuszczeń.

Aktualizacja:11.09.2026 r.

								ruchu			**Michałowice**	**Michałowice**
		EDRE12 ERE12 EDRE18 ERE18 EDRE24 ERE24 EDSE12 ESE12 EDSE18 ESE18 EDSE24 ESE24	1W 2W 3W	B B1 C C1 E E1	1 2 3	SE	X PT AT	WH GR BL OC WS GS BS OS	3000 4000 6500			
				B B1 C C1	1 2 3	SA	X PT AT					
				B B1 D* D1*	1 2 3	SA SE	RS RU RW RD BT IT					
				F	-	-	CB CB/CBS					
				Z	-	-	CB/ADP CB/ADE					
				-	-	-	FZLV FZLV2					
			12W 18W 24W	-	-	-	CB CB/CBS CB/ADN CB/ADS					

** – tylko wykonania RD oraz RU;*

4558/2022

Oprawa oświetleniowa do oświetlenia awaryjnego typu PRIMOS II LED, PRIMOS CLA LED, PRIMOS SGN LED w odmianach:

Nazwa	*Wariant*	*Typ Optyki*	*Moc źródła światła*	*Wykonanie*	*Czas pracy awaryjnej*	*Tryb pracy*	*Zakres temp. pracy*	*Temperatura barwowa*	*Kolor obudowy*
PRIMOS II LED	0000 0001	AP AR RP RO RPHV	2W 5W 7W*	ST AT CT	1h 3h	SM NM N	TS TE	CW NW WW	9016 9005 7042
PRIMOS II LED	0000 0001	AP AR RP RO RPHV	2W 5W 7W*	CB CBAM LVAM	X	X	TS TE	CW NW WW	9016 9005 7042

Hybryd
Sp. z o.o.
ul. Sikorskiego 28
44-120 Pyskowice

Hybryd
Sp. z o.o.
ul. Sikorskiego 28
44-120 Pyskowice

W niniejszym wykazie opublikowano informacje na temat wydanych dopuszczeń dla opraw oświetleniowych do oświetlenia awaryjnego, a w celu upewnienia się co do statusu ważności dopuszczenia należy sprawdzić wykaz wydanych lub cofniętych dopuszczeń.

Aktualizacja:11.09.2026 r.

PRIMOS CLA LED	0000 0001	RP RO CL	1W 2W 5W 7W	ST AT CT	1h 3h	SM NM N	TS TE	CW NW WW	9016 9005 7042
PRIMOS CLA LED	0000 0001	RP RO CL	1W 2W 5W 7W	CB CBAM LVAM	X	X	TS TE	CW NW WW	9016 9005 7042

**wykonanie występuje jedynie w wersji o czasie pracy awaryjnej 1h;*

Nazwa	*Wariant*	*Typ oprawy*	*Moc źródła światła*	*Wykonanie*	*Czas pracy awaryjnej*	*Tryb pracy*	*Zakres temp. pracy*	*Kolor obudowy*	*Znak bezpieczeństwa*
PRIMOS SGN LED	0000 0001 0200	SS DS	1W	AT CT	1h 3h	M NM SM N	TS TE	9016 9005 7042	PI05 PI06 PI15 PI17 PI18 PI21 PI22 PI23 PI24 PI25 PI26 PI27 PI55 PI56 PI05/06 PI15/17 PI18/26 PI21/27 PI22/23 PI24/25 S NOP
PRIMOS SGN LED	0000 0001	SS DS	1W	CB CBAM LVAM	X	X	TS TE	9016 9005 7042	

4570/2022 zastąpienie

Oprawa oświetleniowa do oświetlenia awaryjnego typu iTECH, iTECH Z w odmianach:

Typ	***Model***		***Wersja***	***Temperatura***
iTECH	M1 C1 W1 S1 F1 O1	60 M 60 NM 180 M 180 NM	ST, AT, DATA2, DATA2 RADIO, DALI-2, DATA 3, DATA 3 RADIO	---

TM Technologie Sp. z o.o. Morawica 355 32-084 Morawica

TM Technologie Sp. z o.o. Morawica 355 32-084 Morawica

W niniejszym wykazie opublikowano informacje na temat wydanych dopuszczeń dla opraw oświetleniowych do oświetlenia awaryjnego, a w celu upewnienia się co do statusu ważności dopuszczenia należy sprawdzić wykaz wydanych lub cofniętych dopuszczeń.

Aktualizacja:11.09.2026 r.

		iTECH	M2 C1 W1 S1 F1 O1	302 M 302 NM 102 M 102 NM	ST, AT, DATA, DATA 2, DATA 3, DATA 2 RADIO, DATA 3 RADIO, DALI, DALI-2	--- COLD COLD 2			
		iTECH	M5 C2 W2 S2 F2 O2	105 M 105 NM 305 M 305 NM	ST, AT, DATA, DATA 2, DATA 3, DATA 2 RADIO, DATA 3 RADIO, DALI, DALI-2	--- COLD COLD 2			
		iTECH Z	E2	102 M 102 NM 302 M 302 NM	ST, AT, DATA, DATA 2, DATA 3, DATA 2 RADIO, DATA 3 RADIO, DALI, DALI-2	--- COLD			
		iTECH Z	E2	60 M 180 M 60 NM 180 NM	ST, AT, DATA2, DATA2 RADIO, DALI-2, DATA 3, DATA 3 RADIO	---			
		iTECH	M1 C1 W1 S1 F1 O1	---	CB, CBA, CB+, CBM	---			
		iTECH	M2 C1 W1 S1 F1 O1	02	CB, CBA, CB+, CBM	---			
		iTECH	M5 C2 W2 S2 F2 O2	05	CB, CBA, CB+, CBM	---			
		iTECH Z	E2	02	CB, CBA	---			
		iTECH Z	E2	---	CB, CB+, CBM	---			
4584/2022	**Oprawa oświetleniowa do oświetlenia awaryjnego typu GuideLed w odmianach:** ***Nazwa oprawy*** | ***Sposób montażu*** | ***Klasa ochronności*** | ***Zasięg rozpoznawania***								

W niniejszym wykazie opublikowano informacje na temat wydanych dopuszczeń dla opraw oświetleniowych do oświetlenia awaryjnego, a w celu upewnienia się co do statusu ważności dopuszczenia należy sprawdzić wykaz wydanych lub cofniętych dopuszczeń.

Aktualizacja:11.09.2026 r.

					znaku		
		GuideLed 10011;	nabudowywana (naścienna)	II	20 m	EATON CEAG Notlichtsysteme GmbH Senator Schwartz Ring 26 59494 Soest, Niemcy	Eaton Electric Sp. z o.o. ul. Galaktyczna 30 80-299 Gdańsk
		GuideLed 10012;	wbudowywana (w ścianę)	II	20 m		
		GuideLed 10013;	wbudowywana (w ścianę)	II	20 m		
		GuideLed 10021;	nabudowywana (nasufitowa)	II	20 m		
		GuideLed 10022;	nabudowywana (nasufitowa), znak bezpieczeństwa na zwieszakach sztywnych 0,5 m	II	20 m		
		GuideLed 10023;	nabudowywana (nasufitowa), znak bezpieczeństwa na zwieszakach sztywnych 1,5 m	II	20 m		
		GuideLed 10024;	wbudowywana (w suficie podwieszanym)	I	20 m		
		GuideLed 10025;	nabudowywan (nasufitowa), znak bezpieczeństwa na zwieszakach linkowych	II	20 m		
		GuideLed 10026;	wbudowywana, znak bezpieczeństwa na zwieszakach linkowych	II	20 m		
		GuideLed 11011;	nabudowywana (naścienna)	II	30 m		
		GuideLed 11012;	wbudowywana (w ścianę)	II	30 m		
		GuideLed 11013;	wbudowywana (w ścianę)	II	30 m		
		GuideLed 11021;	nabudowywana (nasufitowa)	II	30 m		
		GuideLed 11022;	nabudowywana (nasufitowa), znak bezpieczeństwa na zwieszakach sztywnych 0,5 m	II	30 m		
		GuideLed 11023;	nabudowywana (nasufitowa), znak bezpieczeństwa na zwieszakach sztywnych 1,5m	II	30 m		
		GuideLed 11024;	wbudowywana (w suficie podwieszanym)	I	30 m		
		GuideLED 11025;	nabudowywana (nasufitowa), znak bezpieczeństwa na zwieszakach linkowych	II	30 m		
		GuideLed 11026;	wbudowywana, znak bezpieczeństwa na zwieszakach linkowych	II	30 m		
4599/2022 *zastąpienie*	**Oprawa oświetleniowa do oświetlenia awaryjnego typu TM.PRIMO E w odmianach:**					TM Technologie Sp. z o.o. Morawica 355 32-084 Morawica	TM Technologie Sp. z o.o. Morawica 355 32-084 Morawica

Typ	***Model***		***Wersja***
TM.PRIMO E	25E 301 30E 301 40E 301 60E 302 80E 302 25P 301 30P 301 40P 302	M	ST AT DATA DATA 2 DATA 3 DATA 2 RADIO DATA 3 RADIO DALI DALI-2

W niniejszym wykazie opublikowano informacje na temat wydanych dopuszczeń dla opraw oświetleniowych do oświetlenia awaryjnego, a w celu upewnienia się co do statusu ważności dopuszczenia należy sprawdzić wykaz wydanych lub cofniętych dopuszczeń.

Aktualizacja:11.09.2026 r.

<table>
<tr>
<td></td>
<td>
<table>
<tr><td>TM.PRIMO E</td><td>25E 180
30E 180
40E 180
60E 180
80E 180
25P 180
30P 180
40P 180</td><td>M
NM</td><td>ST
AT
DATA 2
DATA 2 RADIO
DALI-2
DATA 3
DATA 3 RADIO</td></tr>
<tr><td>TM.PRIMO E</td><td>25E 01
30E 01
40E 01
60E 02
80E 02
25P 01
30P 01
40P 02</td><td>---</td><td>CB
CB+
CBA
CBM</td></tr>
</table>
</td>
<td></td>
<td></td>
</tr>
<tr>
<td>4600/2022
zastąpienie</td>
<td>
Oprawa oświetleniowa do oświetlenia awaryjnego typu TM.PRIMO G w odmianach:
<table>
<tr><th>Typ</th><th colspan="2">Model</th><th>Wersja</th></tr>
<tr><td>TM.PRIMO G</td><td>25E 301
30E 301
40E 301
25P 301
30P 301
40P 302
25D 302
40D 304</td><td>M</td><td>ST
AT
DATA
DATA 2
DATA 3
DATA 2 RADIO
DATA 3 RADIO
DALI
DALI-2</td></tr>
<tr><td>TM.PRIMO G</td><td>25E 180
30E 180
40E 180
25P 180
30P 180
40P 180
25D 180</td><td>M
NM</td><td>ST
AT
DATA 2
DATA 3
DATA 2 RADIO
DATA 3 RADIO</td></tr>
</table>
</td>
<td>TM Technologie
Sp. z o.o.
Morawica 355
32-084 Morawica</td>
<td>TM Technologie
Sp. z o.o.
Morawica 355
32-084 Morawica</td>
</tr>
</table>

W niniejszym wykazie opublikowano informacje na temat wydanych dopuszczeń dla opraw oświetleniowych do oświetlenia awaryjnego, a w celu upewnienia się co do statusu ważności dopuszczenia należy sprawdzić wykaz wydanych lub cofniętych dopuszczeń.

Aktualizacja:11.09.2026 r.

		TM.PRIMO G	25E 01 30E 01 40E 01 25P 01 30P 01 40P 02 25D 02 30D 03 40D 04	---	CB CB+ CBA CBM			
4601/2022 *zastąpienie*	**Oprawa oświetleniowa do oświetlenia awaryjnego typu TM.PRIMO R w odmianach:**						TM Technologie Sp. z o.o. Morawica 355 32-084 Morawica	TM Technologie Sp. z o.o. Morawica 355 32-084 Morawica

Typ	***Model***			***Wersja***
TM.PRIMO R	M1 C1 S1 F1	60 180	M NM	ST AT DATA 2 DATA 3 DATA 2 RADIO DATA 3 RADIO
TM.PRIMO R	M2 C2 S2 F2	180	M NM	
TM.PRIMO R	25P 30P 40P	180	M NM	
TM.PRIMO R	M2 C1 S1 F1	302	M NM	ST AT DATA DATA 2 DATA 3 DATA 2 RADIO DATA 3 RADIO DALI DALI-2
TM.PRIMO R	C2 S2 F2	105 305	M NM	
TM.PRIMO R	25P 30P	301	M	
TM.PRIMO R	40P	302	M	
TM.PRIMO R	M1 C1 S1 F1	---	---	CB CB+ CBA CBM
TM.PRIMO R	M2 C1 S1 F1	02	---	
TM.PRIMO R	C2 S2 F2	05	---	

W niniejszym wykazie opublikowano informacje na temat wydanych dopuszczeń dla opraw oświetleniowych do oświetlenia awaryjnego, a w celu upewnienia się co do statusu ważności dopuszczenia należy sprawdzić wykaz wydanych lub cofniętych dopuszczeń.

Aktualizacja:11.09.2026 r.

TM.PRIMO R	25P 30P	01	---		
TM.PRIMO R	40P	02	---		

Oprawa oświetleniowa do oświetlenia awaryjnego typu OWA ALSU LED w odmianach:

Nazwa	*Wariant*	*Optyka*	*Moc źródła światła*	*Wykonanie*	*Czas pracy awaryjnej*	*Tryb pracy*	*Temp. barwowa*	*Kolor obudowy*	*Wykończenie powierzchni*
OWA ALSU LED	0000 0001 0002 0008 0104	RP RO AR SD	3W	AT CT	1h 2h 3h	SM NM N	CW NW WW	9003 9005 9006 …	FT SG MA
	0001	RP RO AR SD	3W	AT CT	1h 2h	SM NM N	CW NW WW	9003 9005 9006 …	FT SG MA
	0002 0008	RP RO AR SD	3W	AT CT	1h	SM NM N	CW NW WW	9003 9005 9006 …	FT SG MA
	0000 0001 0104	RP RO AR SD	3W	CB CBAM LVAM	X	X	CW NW WW	9003 9005 9006 …	FT SG MA

4605/2022 — Hybryd Sp. z o.o. ul. Sikorskiego 28 44-120 Pyskowice — Hybryd Sp. z o.o. ul. Sikorskiego 28 44-120 Pyskowice

Oprawa oświetleniowa do oświetlenia awaryjnego typu Atlantic LED, Outdoor Wall w odmianach:

Oprawy zasilane centralnie	***Oprawy z własnym zasilaniem***
Atlantic LED S CG-S*	
Atlantic LED D CG-S*	
Atlantic LED R CG-S	Atlantic LED S 1-8h/D CGLine+*
Atlantic LED O CG-S	Atlantic LED D 1-8h/D CGLine+*
Outdoor Wall CG-S	Atlantic LED S 1-8h/D CGLine+ H*
Atlantic LED R HB CG-S	Atlantic LED D 1-8h/D CGLine+ H*
Atlantic LED O HB CG-S	Atlantic LED R 1-8h/D CGLine+
Atlantic LED LT S CG-S*	Atlantic LED O 1-8h/D CGLine+
Atlantic LED LT D CG-S*	Outdoor Wall 1-8h/D CGLine+
Atlantic LED LT R CG-S	Atlantic LED R 1-8h/D CGLine+ H
Atlantic LED LT O CG-S	Atlantic LED O 1-8h/D CGLine+ H
Atlantic LED LT R HB CG-S	Outdoor Wall 1-8h/D CGLine+ H
Atlantic LED LT O HB CG-S	
Atlantic LED II S CG-S*	

4618/2022 — EATON CEAG Notlichtsysteme GmbH Senator Schwartz Ring 26 59494 Soest, Niemcy — Eaton Electric Sp. z o.o. ul. Galaktyczna 30 80-299 Gdańsk

W niniejszym wykazie opublikowano informacje na temat wydanych dopuszczeń dla opraw oświetleniowych do oświetlenia awaryjnego, a w celu upewnienia się co do statusu ważności dopuszczenia należy sprawdzić wykaz wydanych lub cofniętych dopuszczeń.

Aktualizacja:11.09.2026 r.

<table>
<tr><td></td><td>
<table>
<tr><td>Atlantic LED II D CG-S*
Atlantic LED II R HB CG-S
Atlantic LED II O HB CG-S
Atlantic LED II R CG-S
Atlantic LED II O CG-S
Outdoor Wall II R CG-S
Outdoor Wall II O CG-S
Atlantic LED II LT S CG-S*
Atlantic LED II LT D CG-S*
Atlantic LED II LT R HB CG-S
Atlantic LED II LT O HB CG-S
Atlantic LED II LT R CG-S
Atlantic LED II LT O CG-S</td><td></td></tr>
</table>
</td><td></td><td></td></tr>
<tr><td>4660/2022</td><td>Oprawa oświetleniowa do oświetlenia awaryjnego typu SMART [4] w odmianach: AS 08 686, AS 08 687</td><td>GEWISS S.p.A.
Via A. Volta 1
24069 Cenate
Sotto (BG),
Włochy</td><td>GEWISS S.p.A.
Via A. Volta 1
24069 Cenate
Sotto (BG),
Włochy</td></tr>
<tr><td>4661/2022</td><td>
Oprawa oświetleniowa do oświetlenia awaryjnego typu STARLET ROUND LED w odmianach:
<table>
<tr><th>Nazwa</th><th>Optyka</th><th>Strumień</th><th>Tryb pracy</th><th>Autonomia</th><th>Wykonanie</th></tr>
<tr><td>STARLET ROUND</td><td>SO
SC
SQ
SP</td><td>150
250</td><td>NM
M</td><td>1H
2H
3H</td><td>MT
AT
CT</td></tr>
<tr><td>STARLET ROUND</td><td>SO
SC
SQ
SP</td><td>350</td><td>NM</td><td>1H
2H</td><td>MT
AT
CT</td></tr>
<tr><td>STARLET ROUND</td><td>SO
SC
SQ
SP</td><td>150
250
350</td><td>---</td><td>---</td><td>CB</td></tr>
<tr><td>STARLET ROUND</td><td>SOH
SCH</td><td>250</td><td>NM
M</td><td>1H
2H
3H</td><td>MT
AT
CT</td></tr>
<tr><td>STARLET ROUND</td><td>SOH
SCH</td><td>350</td><td>NM</td><td>1H
2H</td><td>MT
AT
CT</td></tr>
<tr><td>STARLET ROUND</td><td>SOH
SCH</td><td>250
350</td><td>---</td><td>---</td><td>CB</td></tr>
</table>
</td><td>Intelight
Sp. z o. o.
ul. Gwiaździsta 19
01-651 Warszawa</td><td>Intelight
Sp. z o. o.
ul. Gwiaździsta 19
01-651 Warszawa</td></tr>
</table>

W niniejszym wykazie opublikowano informacje na temat wydanych dopuszczeń dla opraw oświetleniowych do oświetlenia awaryjnego, a w celu upewnienia się co do statusu ważności dopuszczenia należy sprawdzić wykaz wydanych lub cofniętych dopuszczeń.

Aktualizacja:11.09.2026 r.

<table>
<tr>
<td>4662/2022</td>
<td>Oprawa oświetleniowa do typu TM.ONTEC S w
<table>
<tr><th>Typ</th><th>Model</th><th>Wersja (w)</th></tr>
<tr><td rowspan="3">TM.ONTEC S</td><td>M1U 180 M w
M1U 180 NM w
C1U (W1U, F1U) 180 M w
C1U (W1U, F1U) 180 NM w
M1U 101 NM w
M1U 301 NM w</td><td>ST</td></tr>
<tr><td>M1 101 M w
M1 301 M w
M2 102 M w
M2 302 M w</td><td>ST
AT</td></tr>
<tr><td>M1X 60/180 M/NM w
M1 60 M/NM w
M1 180 M/NM w
C1X(W1X, F1X) 60/180 M/NM w
C1(W1,F1) 60 M/NM w
C1(W1,F1) 180 M/NM w</td><td>ST
AT
DATA 2
DATA 2 RADIO
DALI-2
DATA 3
DATA 3 RADIO</td></tr>
</table>
</td>
<td>oświetlenia awaryjnego odmianach:</td>
<td>TM Technologie Sp. z o.o. Morawica 355 32-084 Morawica</td>
<td>TM Technologie Sp. z o.o. Morawica 355 32-084 Morawica</td>
</tr>
</table>

W niniejszym wykazie opublikowano informacje na temat wydanych dopuszczeń dla opraw oświetleniowych do oświetlenia awaryjnego, a w celu upewnienia się co do statusu ważności dopuszczenia należy sprawdzić wykaz wydanych lub cofniętych dopuszczeń.

Aktualizacja:11.09.2026 r.

			M2 302 M(NM) w M2 102 M(NM) w COLD(COLD 2) M2 302 M(NM) w COLD(COLD 2) C1(W1,F1) 302 M(NM) w C1(W1,F1) 102 M(NM) w COLD(COLD 2) C1(W1,F1) 302 M(NM) w COLD(COLD 2) M5(C2,W2,F2) 105 M(NM) w M5(C2,W2,F2) 305 M(NM) w M5(C2,W2,F2) 105 M(NM) w COLD(COLD 2) M5(C2,W2,F2) 205 M(NM) w COLD(COLD 2) M5(C2,W2,F2) 305 M(NM) w COLD 2 E1P 101 M(NM) w E1P 301 M(NM) w E1P 101 M(NM) w COLD E1P 301 M(NM) w COLD	ST AT DATA DATA 2 DATA 3 DATA 2 RADIO DATA 3 RADIO DALI DALI-2			
			M2 02 w C1(W1,F1) 02 w M5 05 w C2(W2,F2) 05 w E1P 01 w M1 w C1(W1,F1) w	CB CB+ CBA CBM			
			M1 24V w M1 48V w	CB			
4665/2022 *zastąpienie*	**Oprawa oświetleniowa do oświetlenia awaryjnego typu MONITOR1 IP65 LED, MONITOR1 IP65 LED-HO, MONITOR1 IP65 LED-XHO w odmianach: MONITOR1 IP65 LED**						ES-System NT Sp. z o.o. ul. Przemysłowa 2 30-701 Kraków	ES-SYSTEM Sp. z o.o. ul. Przemysłowa 2 30-701 Kraków

Oprawy z własnym zasilaniem

Typ oprawy	***Wykonanie***	***Moc***	***Tryb pracy***	***Czas pracy awaryjnej***	***Wyposażenie opcjonalne***	***Kolor***
OP2	S A G	1,2	TC	1 3	--- N	GR WH BL RAL
OP20	S A G	1,2	TC	1 3	--- N	

Nazwa	***Kolor***	***Strumień***	***Czas pracy awaryjnej***	***Wersja***	***Wyposażenie opcjonalne***	***Klosz***
MONITOR1-W IP65	GR WH BL RAL	---	E1/ E3/	S ST DALI	--- LT	SIGN
MONITOR1-S IP65		150	E1/ E3/	S ST DALI	--- LT	CL/PC

W niniejszym wykazie opublikowano informacje na temat wydanych dopuszczeń dla opraw oświetleniowych do oświetlenia awaryjnego, a w celu upewnienia się co do statusu ważności dopuszczenia należy sprawdzić wykaz wydanych lub cofniętych dopuszczeń.

Aktualizacja:11.09.2026 r.

Oprawy zasilane centralnie

Typ oprawy	*Wykonanie*	*Moc*	*Moduł adresowy*	*Kolor*
OP2	CB220	1,2	--- GM TM	GR WH BL RAL
OP20	CB220	1,2	--- GM TM	

Nazwa	*Kolor*	*Strumień*	*Wersja*	*Moduł adresowy*	*Klosz*
MONITOR1-W IP65	GR WH BL RAL	---	E/	Z ZA ZA-TM	SIGN
MONITOR1-S IP65		150	E/	Z ZA ZA-TM	CL/PC

4667/2022

Oprawa oświetleniowa do oświetlenia awaryjnego typu MONITOR2 IP65 LED w odmianach:

Oprawy z własnym zasilaniem:

Typ oprawy	*Wykonanie*	*Moc*	*Tryb pracy*	*Znamionowy czas pracy awaryjnej [h]*	*Temperatura otoczenia*
DS2	S A G	1,2	TC	1 3	---- N

Typ oprawy	*Kolor*	*Znamionowy czas pracy awaryjnej*	*Wykonanie*	*Temperatura otoczenia*	*Znak*
MONITOR2-S IP65	GR WH BL RAL	E1/ E3/	S ST DALI	--- LT	SIGN

Oprawy zasilane centralnie:

Typ oprawy	*Wykonanie*	*Moc*	*Typ modułu adresowego*
DS2	CB220	1,2	---- GM

Typ oprawy	*Kolor*	*Wykonanie*	*Typ modułu adresowego*	*Znak*
MONITOR2-S IP65	GR	E/	Z	SIGN

ES-SYSTEM NT Sp. z o.o. ul. Przemysłowa 2 30-701 Kraków

ES-SYSTEM Sp. z o.o. ul. Przemysłowa 2 30-701 Kraków

W niniejszym wykazie opublikowano informacje na temat wydanych dopuszczeń dla opraw oświetleniowych do oświetlenia awaryjnego, a w celu upewnienia się co do statusu ważności dopuszczenia należy sprawdzić wykaz wydanych lub cofniętych dopuszczeń.

Aktualizacja:11.09.2026 r.

<table>
<tr><td></td><td>
<table>
<tr><td></td><td>WH
BL
RAL</td><td></td><td>ZA</td><td></td></tr>
</table>
</td><td></td><td></td></tr>
<tr><td>4668/2022
zastąpienie</td><td>
Oprawa oświetleniowa do oświetlenia awaryjnego typu ORION LED, ORION LED II w odmianach:
<table>
<tr><th>Nazwa</th><th>Strumień</th><th>Tryb pracy</th><th>Autonomia</th><th>Wykonanie</th><th>Temperatura pracy</th><th>Barwa światła</th></tr>
<tr><td>ORION LED
ORION LED II</td><td>100
150
250</td><td>A
SA</td><td>1H
2H
3H</td><td>MT
AT
CT</td><td>---</td><td>5000K
6500K</td></tr>
<tr><td>ORION LED
ORION LED II</td><td>400</td><td>A
SA</td><td>1H
2H</td><td>MT
AT
CT</td><td>---</td><td>5000K
6500K</td></tr>
<tr><td>ORION LED
ORION LED II</td><td>100
150
250</td><td>A
SA</td><td>1H
2H
3H</td><td>MT
AT
CT</td><td>LT</td><td>5000K
6500K</td></tr>
<tr><td>ORION LED
ORION LED II</td><td>400</td><td>A
SA</td><td>1H
2H</td><td>MT
AT
CT</td><td>LT</td><td>5000K
6500K</td></tr>
<tr><td>ORION LED
ORION LED II</td><td>100
150
250
400</td><td>---</td><td>---</td><td>CB</td><td>---</td><td>5000K
6500K</td></tr>
</table>
</td><td>Intelight
Sp. z o. o.
ul. Gwiaździsta 19
01-651 Warszawa</td><td>Intelight
Sp. z o. o.
ul. Gwiaździsta 19
01-651 Warszawa</td></tr>
<tr><td>4669/2022</td><td>Oprawa oświetleniowa do oświetlenia awaryjnego typu MONITOR1 IP40 LED w odmianach:</td><td>ES-System NT
Sp. z o.o.
ul. Przemysłowa 2
30-701 Kraków</td><td>ES-SYSTEM
Sp z o.o.
ul. Przemysłowa 2
30-701 Kraków</td></tr>
</table>

W niniejszym wykazie opublikowano informacje na temat wydanych dopuszczeń dla opraw oświetleniowych do oświetlenia awaryjnego, a w celu upewnienia się co do statusu ważności dopuszczenia należy sprawdzić wykaz wydanych lub cofniętych dopuszczeń.

Aktualizacja:11.09.2026 r.

oprawy z własnym zasilaniem:

Typ oprawy	*Wykonanie*	*Moc*	*Tryb pracy*	*Znamionowy czas pracy awaryjnej [h]*
OP1 OP10	S A G	1,2	TC	1 3

Typ oprawy	*Kolor*	*Strumień świetlny*	*Znamionowy czas pracy awaryjnej*	*Wykonanie*	*Dyfuzor*
MONITOR1-S IP40	GR WH BL RAL	150	E1/ E3/	S ST DALI	OP
MONITOR1-W IP40	GR WH BL RAL	---	E1/ E3/	S ST DALI	SIGN

oprawy zasilane centralnie:

Typ oprawy	*Wykonanie*	*Moc*	*Kod modułu adresowego*
OP1 OP10	CB220	1,2	--- GM

Typ oprawy	*Kolor*	*Strumień świetlny*	*Wykonanie*	*Typ modułu adresowego*	*Dyfuzor*
MONITOR1-S IP40	GR WH BL RAL	150	E/	Z ZA	OP
MONITOR1-W IP40	GR WH BL RAL	---	E/	Z ZA	SIGN

4670/2022	**Oprawa oświetleniowa do oświetlenia awaryjnego typu MONITOR2 IP40 LED w odmianach:**	ES-System NT Sp. z o.o. ul. Przemysłowa 2 30-701 Kraków	ES-SYSTEM Sp. z o.o. ul. Przemysłowa 2 30-701 Kraków

W niniejszym wykazie opublikowano informacje na temat wydanych dopuszczeń dla opraw oświetleniowych do oświetlenia awaryjnego, a w celu upewnienia się co do statusu ważności dopuszczenia należy sprawdzić wykaz wydanych lub cofniętych dopuszczeń.

Aktualizacja:11.09.2026 r.

oprawy z własnym zasilaniem:

Typ oprawy	*Wykonanie*	*Moc*	*Tryb pracy*	*Znamionowy czas pracy awaryjnej*
DS1	S A G	1,2	TC	1 3

Typ oprawy	*Kolor*	*Znamionowy czas pracy awaryjnej*	*Wykonanie*	*Znak*
MONITOR2-S IP40	GR WH BL RAL	E1/ E3/	S ST DALI	SIGN

oprawy zasilane centralnie:

Typ oprawy	*Wykonanie*	*Moc*	*Typ modułu adresowego*
DS1	CB220	1,2	--- GM

Typ oprawy	*Kolor*	*Wykonanie*	*Typ modułu adresowego*	*Znak*
MONITOR2-S IP40	GR WH BL RAL	E/	Z ZA	SIGN

4672/2022
zastąpienie

Oprawa oświetleniowa do oświetlenia awaryjnego typu TM.PRIMO C, TM.PRIMO D w odmianach:

Nazwa	*Model*	*Czas pracy awaryjnej*	*Tryb pracy (t)*	*Wersja (w)*
TM.PRIMO C TM.PRIMO D	(M2 / C1 / W1 / S1 / F1) 102 *t w*	1h	M / NM	ST / AT / DATA / DATA 2 / DATA 3 / DALI / DALI-2 / DATA 2 RADIO / DATA 3 RADIO
TM.PRIMO C TM.PRIMO D	(M2 / C1 / W1 / S1 / F1) 302 *t w*	3h	M / NM	
TM.PRIMO C TM.PRIMO D	(M2H / C1H / W1H / S1H / F1H) 103 *t w*	1h	M / NM	
TM.PRIMO C TM.PRIMO D	(M2H / C1H / W1H / S1H / F1H) 303 *t w*	3h	M / NM	

TM Technologie
Sp. z o.o.
Morawica 355
32-084 Morawica

TM Technologie
Sp. z o.o.
Morawica 355
32-084 Morawica

W niniejszym wykazie opublikowano informacje na temat wydanych dopuszczeń dla opraw oświetleniowych do oświetlenia awaryjnego, a w celu upewnienia się co do statusu ważności dopuszczenia należy sprawdzić wykaz wydanych lub cofniętych dopuszczeń.

Aktualizacja:11.09.2026 r.

<table>
<tr>
<td></td>
<td>
<table>
<tr><td>TM.PRIMO C
TM.PRIMO D</td><td>(M1 / C1E / W1E / S1E / F1E) 01 w</td><td>---</td><td>---</td><td>CB / CB+ / CBA / CBM</td></tr>
<tr><td>TM.PRIMO C
TM.PRIMO D</td><td>(M2 / C1 / W1 / S1 / F1) 02 w</td><td>---</td><td>---</td><td>CB / CB+ / CBA / CBM</td></tr>
<tr><td>TM.PRIMO C
TM.PRIMO D</td><td>(M2H / C1H / W1H / S1H / F1H) 03 w</td><td>---</td><td>---</td><td>CB / CB+ / CBA / CBM</td></tr>
<tr><td>TM.PRIMO C
TM.PRIMO D</td><td>(M1 / C1 / W1 / S1 / F1) 60 t w</td><td>1h</td><td>M / NM</td><td>ST / AT / DATA 2 / DATA 3 / DATA 2 RADIO / DATA 3 RADIO</td></tr>
<tr><td>TM.PRIMO C
TM.PRIMO D</td><td>(M1 / C1 / W1 / S1 / F1) 180 t w</td><td>3h</td><td>M / NM</td><td>ST / AT / DATA 2 / DATA 3 / DATA 2 RADIO / DATA 3 RADIO</td></tr>
<tr><td>TM.PRIMO C
TM.PRIMO D</td><td>(M1 / C1 / W1 / S1 / F1) w</td><td>---</td><td>---</td><td>CB / CB+ / CBA / CBM</td></tr>
<tr><td>TM.PRIMO C
TM.PRIMO D</td><td>(M1U / C1U / W1U / S1U / F1U) 60 t w</td><td>1h</td><td>M / NM</td><td>ST</td></tr>
<tr><td>TM.PRIMO C
TM.PRIMO D</td><td>(M1U / C1U / W1U / S1U / F1U) 180 t w</td><td>3h</td><td>M / NM</td><td>ST</td></tr>
</table>
</td>
<td></td>
<td></td>
</tr>
<tr>
<td>4677/2022</td>
<td>Oprawa oświetleniowa do oświetlenia awaryjnego typu SafeLite w odmianach:
<u>Oprawy z własnym zasilaniem:</u>
SL2MNM42C1C3A; SL2MNM42D1C3A; SL2MNM65C1C3A; SL2MNM65D1C3A;
SL2MNM42E1C-MTDB3A; SL2MNM42E1D-MTDB3A; SL2MNM42C1CDB; SL2MNM42D1CDB;
SL2MNM65C1CDB; SL2MNM65D1CDB; SL2NM42C1; SL2NM42D1; SL2NM42E1; SL2NM42F1;
SL2MNM42E1C3A; SL2MNM42F1C3A; SL2MNM65E1C3A; SL2MNM65F1C3A;
SL2MNM42C2C3A; SL2MNM42D2C3A; SL2MNM65C2C3A; SL2MNM65D2C3A;
SL2MNM42D2D3A; SL2MNM42D2C; SL2MNM42F2C; SL2MNM65D2C; SL2MNM65F2C;
SL2MNM42C3C3A; SL2MNM42D3C3A; SL2MNM65C3C3A; SL2MNM65D3C3A;
SL2ML42D3DTB; SL2MNM42C3D-MT4A; SL2MNM42C3D-MTDB3A; SL2MNM65C3D-MTDB3A;
SL2NM42C3; SL2NM42D3; SL2NM42E3; SL2NM42F3; SL2MNM42E3C3A; SL2MNM42F3C3A;
SL2MNM65E3C3A; SL2MNM65F3C3A; SL2MNM42C3C; SL2MNM42D3C;
SL2MNM65C3C; SL2MNM65D3C; SL2MNM65D3D; SL2MNM42D3D; SL2MNM42C3D; SL2NM65D3;
SL3MNM42E1C3A; SL3MNM42F1C3A; SL3MNM65E1C3A; SL3MNM65F1C3A;
SL3MNM42E2C3A; SL3MNM42F2C3A; SL3MNM65E2C3A; SL3MNM65F2C3A;
SL3ML42D3DTB; SL3MNM42E3C3A; SL3MNM42F3C3A; SL3MNM65E3C3A; SL3MNM65F3C3A;
SL3ML42D3DTB4A; SL3MNM42E3C; SL3MNM42F3C; SL3MNM65E3C; SL3MNM65F3C;
SL3MNM42D3D; SL2-42D3D-CGL; SL2-65D3D-CGL; SL3-42D3D-CGL; SL3-65D3D-CGL;
SL2MNM42H1C; SL2MNM65H1C; SL2MNM65G1C4A-AT;

<u>Oprawy zasilane centralnie:</u>
SL2-M65F0FCGS; SL2-M65J0JCGS;</td>
<td>Eaton Cooper Securite SAS PEE II-Rue Beethoven-BP10184 63204 Riom, Francja</td>
<td>Eaton Electric Sp. z o.o. ul. Galaktyczna 30 80-299 Gdańsk</td>
</tr>
<tr>
<td>4681/2022</td>
<td>Oprawa oświetleniowa do oświetlenia awaryjnego typu SCREEN 2 L w odmianach:
<table>
<tr><th>Kod oprawy</th><th>Moc oprawy</th><th>Kod modułu awaryjnego</th><th>Czas pracy w trybie awaryjnym [h]</th><th>Tryb pracy</th><th>Wykonanie</th><th>Symbol koloru oprawy</th></tr>
<tr><td rowspan="2">SCLD
SDLD
SPLD</td><td rowspan="2">5W
9W</td><td>B</td><td>1
2
3</td><td>SE
SA</td><td>AT</td><td rowspan="2">GR
WH
BL
OC</td></tr>
<tr><td>B</td><td>1
2
3</td><td>SA
SE</td><td>RU
IT
RW
BT</td></tr>
</table>
</td>
<td>P.P.H.U. AWEX Rafał Stanuch Masłomiąca, ul. Długa 39 32-091 Michałowice</td>
<td>P.P.H.U. AWEX Rafał Stanuch Masłomiąca, ul. Długa 39 32-091 Michałowice</td>
</tr>
</table>

W niniejszym wykazie opublikowano informacje na temat wydanych dopuszczeń dla opraw oświetleniowych do oświetlenia awaryjnego, a w celu upewnienia się co do statusu ważności dopuszczenia należy sprawdzić wykaz wydanych lub cofniętych dopuszczeń.

Aktualizacja:11.09.2026 r.

				Z	-	-	CB/ADE				
4694/2022	**Oprawa oświetleniowa do oświetlenia awaryjnego typu NEXI w odmianach:** ***Oprawy IP40*** / ***Oprawy IP65*** NEXI100-AT / NEXI100-AT-IP NEXI150-AT / NEXI150-AT-IP NEXI250-AT / NEXI250-AT-IP NEXI400-AT / NEXI400-AT-IP NEXI600-AT / NEXI600-AT-IP NEXI1000-AT / NEXI1000-AT-IP NEXI-D-AT / NEXI-D-AT-IP NEXI100-3H-AT / NEXI100-3H-AT-IP NEXI150-3H-AT / NEXI150-3H-AT-IP NEXI250-3H-AT / NEXI250-3H-AT-IP NEXI150-CGL / NEXI150-CGL-IP NEXI400-CGL / NEXI400-CGL-IP NEXI1000-CGL / NEXI1000-CGL-IP NEXI150-3H-CGL / NEXI150-3H-CGL-IP NEXI300-3H-CGL / NEXI300-3H-CGL-IP NEXI1HIA-CGL / NEXI1HIA-CGL-IP NEXI3HIA-CGL / NEXI3HIA-CGL-IP NEXI-D-CGS / NEXI-D-CGS-IP NEXI250-CGS / NEXI250-CGS-IP NEXI500-CGS / NEXI500-CGS-IP NEXI1000-CGS / NEXI1000-CGS-IP									Eaton Cooper Securite SAS PEE II-Rue Beethoven-BP10184 63204 Riom, Francja	Eaton Electric Sp. z o.o. ul. Galaktyczna 30 80-299 Gdańsk
4697/2022	**Oprawa oświetleniowa do oświetlenia awaryjnego typu SELENA LED w odmianach:** *Oprawy z własnym zasilaniem:* SE/600/AT, SE/1200/AT, SE/1500/AT, SE/600/AT IR, SE/1200/AT IR, SE/1500/AT IR,									AMATECH-AMABUD Elektrotechnika Sp. z o.o. ul. Kalinowa 68 09-402 Płock	AMATECH-AMABUD Elektrotechnika Sp. z o.o. ul. Kalinowa 68 09-402 Płock

W niniejszym wykazie opublikowano informacje na temat wydanych dopuszczeń dla opraw oświetleniowych do oświetlenia awaryjnego, a w celu upewnienia się co do statusu ważności dopuszczenia należy sprawdzić wykaz wydanych lub cofniętych dopuszczeń.

Aktualizacja:11.09.2026 r.

<table>
<tr><td></td><td>SE/600/CT, SE/1200/CT, SE/1500/CT,
SEs2/600/AT, SEs2/1200/AT, SEs2/1500/AT,
SEs2/600/AT IR, SEs2/1200/AT IR, SEs2/1500/AT IR,
SEs2/600/CT, SEs2/1200/CT, SEs2/1500/CT,

<u>Oprawy zasilane centralnie:</u>
SE/600, SE/1200, SE/1500,
SE/600/CB, SE/1200/CB, SE/1500/CB,
SE/600/CBA, SE/1200/CBA, SE/1500/CBA,
SEs2/600, SEs2/1200, SEs2/1500,
SEs2/600/CB, SEs2/1200/CB, SEs2/1500/CB,
SEs2/600/CBA, SEs2/1200/CBA, SEs2/1500/CBA,</td><td></td><td></td></tr>
<tr><td>4698/2022</td><td>Oprawa oświetleniowa do oświetlenia awaryjnego typu EXP83-MLED w odmianach:
<table>
<tr><th>Typ</th><th>Moduł LED</th><th>Przesłona</th><th>Bezpiecznik</th><th colspan="2">Dławice</th><th>Obudowa</th><th>Wspornik</th><th>Barwa światła</th></tr>
<tr><td>EXP 83-MLED/220
EXP 83-MLED/240</td><td>125
150</td><td>D0
0</td><td>---
FU</td><td>---
K
KA
PA
P
PAK</td><td>10
11
13
20
21
23</td><td>---
S
S316</td><td>---
W
WD</td><td>---
840
860</td></tr>
</table></td><td>Remontowa Lighting Technologies S.A.
ul. Na Ostrowiu 1
80-958 Gdańsk</td><td>Remontowa Lighting Technologies S.A.
ul. Na Ostrowiu 1
80-958 Gdańsk</td></tr>
<tr><td>4715/2022</td><td>Oprawa oświetleniowa do oświetlenia awaryjnego typu PEGAZ, ANTILIA w odmianach:
<table>
<tr><th>nazwa oprawy</th><th>kod montażu</th><th>kod zasilacza</th><th>moc</th><th>temp. barwowa</th><th>kod koloru obudowy</th><th>IP</th><th>rodzaj układu awar.</th><th>czas pracy awar.</th><th>wykonanie</th></tr>
</table></td><td>HSK LEDY Spółka z Ograniczoną Odpowiedzialnością sp. j.
ul. Tyniecka 118 A
30-376 Kraków</td><td>HSK LEDY Spółka z Ograniczoną Odpowiedzialnością sp. j.
ul. Tyniecka 118 A
30-376 Kraków</td></tr>
</table>

W niniejszym wykazie opublikowano informacje na temat wydanych dopuszczeń dla opraw oświetleniowych do oświetlenia awaryjnego, a w celu upewnienia się co do statusu ważności dopuszczenia należy sprawdzić wykaz wydanych lub cofniętych dopuszczeń.

Aktualizacja:11.09.2026 r.

		P-60 P-115 P-155 P-167 P-221 P-275 P-329 A98-60 A98-115 A98-155 A98-167 A98-221 A98-275 A98-329	-P -S -G -R	-FD -OD -OL -OF -PX	-10W -12W -15W -16W -18W -20W -22W -25W -26W -27W -30W -35W -36W -40W -45W -50W -55W -60W -65W -70W -75W -80W -85W -90W -100W -120W -180W	-2700 -3000 -3500 -4000 -4200 -4500 -5000 -6000	-WT -YL -VT -RD -PK -OR -OL -IV -GY -GN -GD -BZ -BN -BK -BG -AL -ST -TT -XX	-IP20	MALED2 MALED4 TMLED3	-1h -2h -3h	/ST /AT /CT			
				-FD -OD -OF -PX					---	---	/CB			

Oprawa oświetleniowa do oświetlenia awaryjnego typu PEGAZ, ANTILIA w odmianach:

nazwa oprawy	*kod montażu*	*kod zasilacza*	*moc*	*temp. barwowa*	*kod koloru obudowy*	*IP*	*rodzaj układu awar.*	*czas pracy awar.*	*wykonanie*
A43-60 A43-115 A43-155 A43-167 A43-221 A43-275 A43-329	-P -S -G -R	-FD -OD -OL -OF -PX	-10W -12W -15W -16W -18W -20W -22W -25W -26W -27W -30W -35W -36W -40W	-2700 -3000 -3500 -4000 -4200 -4500 -5000 -6000	-WT -YL -VT -RD -PK -OR -OL -IV -GY -GN -GD -BZ -BN -BK	-IP20 -IP44/IP20	MALED2 MALED4 TMLED3	-1h -2h -3h	/ST /AT /CT

W niniejszym wykazie opublikowano informacje na temat wydanych dopuszczeń dla opraw oświetleniowych do oświetlenia awaryjnego, a w celu upewnienia się co do statusu ważności dopuszczenia należy sprawdzić wykaz wydanych lub cofniętych dopuszczeń.

Aktualizacja:11.09.2026 r.

		-FD -OD -OF -PX	-45W -50W -55W -60W -65W -70W -75W -80W -85W -90W -100W -120W -180W		-BG -AL -ST -TT -XX		---	---	/CB

Oprawa oświetleniowa do oświetlenia awaryjnego typu PEGAZ, ANTILIA w odmianach:

nazwa oprawy	*kod montażu*	*kod zasilacza*	*moc*	*temp. barwowa*	*kod koloru obudowy*	*IP*	*rodzaj układu awar.*	*czas pracy awar.*	*wykonanie*
A64-60 A64-115 A64-155 A64-167 A64-221 A64-275 A64-329	-P -S -G -R	-FD -OD -OL -OF -PX	-10W -12W -15W -16W -18W -20W -22W -25W -26W -27W -30W -35W -36W -40W -45W -50W -55W -60W -65W -70W -75W -80W -85W -90W -100W -120W -180W	-2700 -3000 -3500 -4000 -4200 -4500 -5000 -6000	-WT -YL -VT -RD -PK -OR -OL -IV -GY -GN -GD -BZ -BN -BK -BG -AL -ST -TT -XX	-IP20 -IP44/IP20 -IP65	MALED2 MALED4 TMLED3	-1h -2h -3h	/ST /AT /CT
		-FD -OD -OF -PX					---	---	/CB

Oprawa oświetleniowa do oświetlenia awaryjnego typu PEGAZ, ANTILIA w odmianach:

nazwa oprawy	*kod montażu*	*kod zasilacza*	*moc*	*temp. barwowa*	*kod koloru obudowy*	*IP*	*rodzaj układu awar.*	*czas pracy awar.*	*wykonanie*

W niniejszym wykazie opublikowano informacje na temat wydanych dopuszczeń dla opraw oświetleniowych do oświetlenia awaryjnego, a w celu upewnienia się co do statusu ważności dopuszczenia należy sprawdzić wykaz wydanych lub cofniętych dopuszczeń.

Aktualizacja:11.09.2026 r.

<table>
<tr>
<td></td>
<td>
<table>
<tr><td rowspan="2">A69-60
A69-115
A69-155
A69-167
A69-221
A69-275
A69-329</td><td rowspan="2">-P
-S
-G
-R</td><td>-FD
-OD
-OL
-OF
-PX</td><td rowspan="2">-10W
-12W
-15W
-16W
-18W
-20W
-22W
-25W
-26W
-27W
-30W
-35W
-36W
-40W
-45W
-50W
-55W
-60W
-65W
-70W
-75W
-80W
-85W
-90W
-100W
-120W
-180W</td><td rowspan="2">-2700
-3000
-3500
-4000
-4200
-4500
-5000
-6000</td><td rowspan="2">-WT
-YL
-VT
-RD
-PK
-OR
-OL
-IV
-GY
-GN
-GD
-BZ
-BN
-BK
-BG
-AL
-ST
-TT
-XX</td><td rowspan="2">-IP20
-IP44
-IP65</td><td>MALED2
MALED4
TMLED3</td><td>-1h
-2h
-3h</td><td>/ST
/AT
/CT</td></tr>
<tr><td>-FD
-OD
-OF
-PX</td><td>---</td><td>---</td><td>/CB</td></tr>
</table>
</td>
<td></td>
<td></td>
</tr>
<tr>
<td>4726/2022</td>
<td>
Oprawa oświetleniowa do oświetlenia awaryjnego typu POINT LED w odmianach:
<u>Oprawy z własnym zasilaniem</u>:
<table>
<tr><th>Typ oprawy</th><th>Montaż</th><th>Wykonanie</th><th>Moc [W]</th><th>Tryb pracy</th><th>Znamionowy czas pracy awaryjnej [h]</th><th>Rozsył światła</th><th>Kolor</th></tr>
<tr><td>POINT LED</td><td>AW
K-G AW
B AW</td><td>S
A
G</td><td>1x1
1x2</td><td>TC</td><td>1
3</td><td>NR
WD
VWD
EL</td><td>WH
BL
RAL</td></tr>
</table>
<u>Oprawy zasilane centralnie:</u>
<table>
<tr><th>Typ oprawy</th><th>Montaż</th><th>Wykonanie</th><th>Moc</th><th>Rozsył światła</th><th>Typ modułu adresowego</th><th>Kolor</th></tr>
<tr><td>POINT LED</td><td>AW
K-G AW
B AW</td><td>CB220</td><td>1x1
1x2</td><td>NR
WD
VWD
EL</td><td>GM
---</td><td>WH
BL
RAL</td></tr>
</table>
<u>Oprawy z własnym zasilaniem:</u>
</td>
<td>ES-SYSTEM NT
Sp. z o.o.
ul. Przemysłowa 2
30-701 Kraków</td>
<td>ES-SYSTEM
Sp. z o.o.
ul. Przemysłowa 2
30-701 Kraków</td>
</tr>
</table>

W niniejszym wykazie opublikowano informacje na temat wydanych dopuszczeń dla opraw oświetleniowych do oświetlenia awaryjnego, a w celu upewnienia się co do statusu ważności dopuszczenia należy sprawdzić wykaz wydanych lub cofniętych dopuszczeń.

Aktualizacja:11.09.2026 r.

Typ oprawy	Montaż	Kolor	Strumień [lm]	Znamionowy czas pracy awaryjnej [h]	Wykonanie	Rozsył światła
POINT-R	H 51 38	WH BL RAL	150 210	E1/ E3/	S ST DALI	NB WB XWB ELB

Oprawy zasilane centralnie:

Typ oprawy	Montaż	Kolor	Strumień [lm]	Wykonanie	Typ modułu adresowego	Rozsył światła
POINT-R	H 51 38	WH BL RAL	150 210	E/	Z ZA	NB WB XWB ELB

4729/2022

Oprawa oświetleniowa do oświetlenia awaryjnego typu PACIFIC LED gen 5 w odmianach:

Oprawy z własnym zasilaniem:

Typ	Strumień	Kolor światła	Zasilanie	Optyka	Praca awaryjna	Kontroler Światła	Typ okablowania	Długość	Złącze
WT490C	LED23S[1)] LED35S[2)] LED42S[2)] LED64S[2)] LED80S[4)] LED100S[4) 5)] LED120S[3)] LED150S[3)]	830 840	PSU PSD PSD-CLO SIA SIA-CLO	NB-HRO WB VWB PCO	ELP3 ELD3 ELW3	--- IA9	--- TW1 TW3 TCW5	L700 L1200 L1600 L1800	W5[6)] WA7[7)] PI5[6)] PI7[7)]
WT475C	LED42S[2)] LED62S[3)] LED72S[2)] LED107S[3)]	840	PSU PSD SIA	NB-HRO WB VWB PCO	ELB3 ELP3[8)]	--- IA9	--- TW1	L1200 L1600 L1800	---

1) *Występuje tylko z L700*
2) *Występuje tylko z L1200 oraz L1600*
3) *Występuje tylko z L1800*
4) *Nie występuje z L700*
5) *Nie występuje z L1600*
6) *Nie występuje z PSD-CLO + TW3*
7) *Nie występuje z TCW5*
8) *Nie występuje z TW1 w połączeniu z IA9*

Oprawy zasilane centralnie:

Typ	Strumień	Kolor światła	Zasilanie	Optyka	Kontroler Światła	Typ okablowania	Długość	Złącze

Signify Poland Sp. z o.o. Oddział w Kętrzynie ul. Bolesława Chrobrego 8 11-400 Kętrzyn

Signify Poland Sp. z o.o. Oddział w Kętrzynie ul. Bolesława Chrobrego 8 11-400 Kętrzyn

W niniejszym wykazie opublikowano informacje na temat wydanych dopuszczeń dla opraw oświetleniowych do oświetlenia awaryjnego, a w celu upewnienia się co do statusu ważności dopuszczenia należy sprawdzić wykaz wydanych lub cofniętych dopuszczeń.

Aktualizacja:11.09.2026 r.

WT490C	LED23S[1)] LED35S[2)] LED42S[2)] LED64S[2)] LED80S[4)] LED100S[4) 5)] LED120S[3)] LED150S[3)]	830 840	PSED PSED-CLO SEIA SEIA-CLO[4)]	NB-HRO WB VWB PCO	--- IA9	--- TW1 TW3 TCW5	L700 L1200 L1600 L1800	W5[6)] WA7[7)] PI5[6)] PI7[7)]

1) Występuje tylko z L700
2) Występuje tylko z L1200 oraz L1600
3) Występuje tylko z L1800
4) Nie występuje z L700
5) Nie występuje z L1600
6) Nie występuje z PSD-CLO + TW3
Nie występuje z TCW5

Oprawa oświetleniowa do oświetlenia awaryjnego typu INV320LED w odmianach:

Typ	*Typoszereg długości*	*Oznaczenie modułu LED i jego ilości*	*Oznaczenie prądu sterowania*	*Symbol napięcia zasilania*	*Symbol kostki zasilającej*	*Symbol układu wpustów*	*Rodzaj wpustu*	*Materiał obudowy*	*Materiał klosza*	*Wykonanie*	*Klasa ochron-ności*	*Układ otworów montażo-wych*
INV320LED	0600	B2	1 2	34E	30 33 50 55	10 11	PCI	NIRO	PC	A3 A3S	II	--- RC SF
		J2	1 3									
	1200	B4	1 2									
		J4	1 2 3									
	1500	J4M2	1 3									
INV320LED	0600	B2	1 2	35E	20 22 40 44 70 77	10 11	PCI	NIRO	PC	ZB ZBH ZBS	II	--- RC SF
		J2	1 3									
	1200	B4	1 2									
		J4	1 2 3									
	1500	J4M2	1 3									

4737/2022	Oprawa oświetleniowa do oświetlenia awaryjnego typu INV320LED w odmianach:	ATM Lighting Sp. z o.o. ul. Budowlanych 31 80-298 Gdańsk	ATM Lighting Sp. z o.o. ul. Budowlanych 31 80-298 Gdańsk

W niniejszym wykazie opublikowano informacje na temat wydanych dopuszczeń dla opraw oświetleniowych do oświetlenia awaryjnego, a w celu upewnienia się co do statusu ważności dopuszczenia należy sprawdzić wykaz wydanych lub cofniętych dopuszczeń.
Aktualizacja:11.09.2026 r.

<table>
<tr><td>4741/2022</td><td>Oprawa oświetleniowa do oświetlenia awaryjnego typu TM.INDUST L w odmianach:
TM.INDUST L 1D CB DALI 2; TM.INDUST L 1D CB; TM.INDUST L 1D CBA; TM.INDUST L 1D CBM;
TM.INDUST L 2D CB DALI 2; TM.INDUST L 2D CB; TM.INDUST L 2D CBA; TM.INDUST L 2D CBM</td><td>TM Technologie
Sp. z o.o.
Morawica 355
32-084 Morawica</td><td>TM Technologie
Sp. z o.o.
Morawica 355
32-084 Morawica</td></tr>
<tr><td>4747/2022</td><td>Oprawa oświetleniowa do oświetlenia awaryjnego typu EXP02-MLED w odmianach:
<table>
<tr><th>Typ</th><th>Moc</th><th>Barwa światła</th><th>Wykonanie</th><th colspan="2">Dławice</th><th>Materiał klosza</th></tr>
<tr><td>EXP 02-MLED/220
EXP 02-MLED/240
EXP 02-MLED/260</td><td>115
129
137
158
172</td><td>830
840
850
865</td><td>CB
CB/3F
A3
A3/3F
A3/AT
A3/AT/3F
A3/TEMP
A3/TEMP/3F
A3/AT/TEMP
A3/AT/TEMP/3F
A1
A1/3F
A1/AT
A1/AT/3F
A1/TEMP
A1/TEMP/3F
A1/AT/TEMP
A1/AT/TEMP/3F
MP
MP/3F</td><td>---
K
P</td><td>---
10
11
15
20
21
25</td><td>---
PM</td></tr>
</table></td><td>Remontowa
Lighting
Technologies S.A.
ul. Na Ostrowiu 1
80-958 Gdańsk</td><td>Remontowa
Lighting
Technologies S.A.
ul. Na Ostrowiu 1
80-958 Gdańsk</td></tr>
<tr><td>4764/2022</td><td>Oprawa oświetleniowa do oświetlenia awaryjnego typu AURA LED w odmianach:
<table>
<tr><th>Nazwa</th><th>Wymiar</th><th>Tryb pracy</th><th>Autonomia</th><th>Wykonanie</th><th>Temperatura barwowa</th></tr>
<tr><td>AURA LED</td><td>60x60
120x30</td><td>SA</td><td>1H
2H
3H</td><td>MT
AT</td><td>3000K
4000K
5000K
6500K</td></tr>
<tr><td>AURA LED</td><td>60x60
120x30</td><td>---</td><td>---</td><td>CB</td><td>3000K
4000K
5000K
6500K</td></tr>
</table></td><td>Intelight
Sp. z o. o.
ul. Gwiaździsta 19
01-651 Warszawa</td><td>Intelight
Sp. z o. o.
ul. Gwiaździsta 19
01-651 Warszawa</td></tr>
</table>

W niniejszym wykazie opublikowano informacje na temat wydanych dopuszczeń dla opraw oświetleniowych do oświetlenia awaryjnego, a w celu upewnienia się co do statusu ważności dopuszczenia należy sprawdzić wykaz wydanych lub cofniętych dopuszczeń.

Aktualizacja:11.09.2026 r.

<table>
<tr><td>4765/2022</td><td>Oprawa oświetleniowa do oświetlenia awaryjnego typu DOT w odmianach:
19700, 19711, 19712, 17880, 17881, 17882</td><td>Beghelli S.p.A
Via Mozzeghine 13/15, Località Monteveglio
40053 VALSAMOGGIA (Bologna), Włochy</td><td>Beghelli-Polska Sp. z o.o.
ul. Podmiejska 95
44-207 Rybnik</td></tr>
<tr><td>4766/2022</td><td>Oprawa oświetleniowa do oświetlenia awaryjnego typu HYPER w odmianach:
<table>
<tr><th>Wersja</th><th>Kod montażu</th><th>Kod modelu</th><th>Temp. barwowa</th><th>Kod klosza</th><th>Kod koloru obudowy</th><th>Kod IP</th><th colspan="4">Moc znamionowa</th><th>Moc awaryjna</th></tr>
<tr><td>610
611
612</td><td>0
B
1
C
X
W
Y
V</td><td>1</td><td>740
765
827
830
840
857
865
927
930
940
957
965</td><td>-mP
-0D
-Pd
-0S
-DS</td><td>7</td><td>-1</td><td>005
006
007
008
009
010
011
012
013
014
015
016
017
018
019
020</td><td>021
022
023
024
025
026
027
028
029
030
031
032
033
034
035
036
037</td><td>038
039
040
041
042
043
044
045
046
047
048
049
050
051
052
053
054</td><td>055
056
057
058
059
060
061
062
063
064
065
066
067
068
069
070</td><td>010
015
020
025
030
035
040
045
050
055
060
065
070
075
080
085
090
095
100</td></tr>
</table></td><td>MILOO-ELECTRONICS Sp. z o.o.
Stary Wiśnicz 289
32-720 Nowy Wiśnicz</td><td>MILOO-ELECTRONICS Sp. z o.o.
Stary Wiśnicz 289
32-720 Nowy Wiśnicz</td></tr>
</table>

W niniejszym wykazie opublikowano informacje na temat wydanych dopuszczeń dla opraw oświetleniowych do oświetlenia awaryjnego, a w celu upewnienia się co do statusu ważności dopuszczenia należy sprawdzić wykaz wydanych lub cofniętych dopuszczeń.

Aktualizacja:11.09.2026 r.

	610 611 612	0 B 1 C X W Y V	2 4	740 765 827 830 840 857 865 927 930 940 957 965	-mP -0D -Pd -0S -DS	7	-1	005 006 007 008 009 010 011 012 013 014 015 016 017 018 019 020 021 022 023 024 025 026 027 028 029 030 031 032 033	034 035 036 037 038 039 040 041 042 043 044 045 046 047 048 049 050 051 052 053 054 055 056 057 058 059 060 061 062	063 064 065 066 067 068 069 070 071 072 073 074 075 076 077 078 079 080 081 082 083 084 085 086 087 088 089 090 091	092 093 094 095 096 097 098 099 100 101 102 103 104 105 106 107 108 109 110 111 112 113 114 115 116 117 118 119 120	010 015 020 025 030 035 040 045 050 055 060 065 070 075 080 085 090 095 100			
4773/2022	**Oprawa oświetleniowa do oświetlenia awaryjnego typu H-PRO AW, FH-M AW, FH-L AW w odmianach:** **Kod**: 96-40807, 96-40810, 96-40867, 96-40870, 96-40839, 96-40842, 96-40845, 96-40848, 96-40851, 96-40854, 96-40821, 96-40824, 96-40827, 96-40830, 96-40833, 96-40836 **System**: TR1, TR3, ATLG, LGFM, ATLGGL, LGFMGL													Beghelli S.p.A. Via Mozzeghine 13-15, Localita Monteveglio 40053 Valsamoggia BO, Włochy	Beghelli-Polska Sp. z o.o. ul. Podmiejska 95 44-207 Rybnik

W niniejszym wykazie opublikowano informacje na temat wydanych dopuszczeń dla opraw oświetleniowych do oświetlenia awaryjnego, a w celu upewnienia się co do statusu ważności dopuszczenia należy sprawdzić wykaz wydanych lub cofniętych dopuszczeń.

Aktualizacja:11.09.2026 r.

		96-40801 96-40804 96-40861 96-40864	TR1 TR3 VTR1 VTR3 VATLG VLGFM VATLGGL VLGFMGL		
4774/2022	**Oprawa oświetleniowa do oświetlenia awaryjnego typu SCREEN BASIC LED w odmianach:** *Oprawy z własnym zasilaniem:* ***Typ oprawy*** / ***Wykonanie*** / ***Moc*** / ***Tryb pracy*** / ***Czas pracy awaryjnej*** DS10, DS125 / S, A, G / 1,2 / TC / 1, 3 *Oprawy zasilane centralnie:* ***Typ oprawy*** / ***Wykonanie*** / ***Moc*** / ***Typ modułu adresowego*** DS10, DS125 / CB220 / 1,2 / GM, --- *Oprawy z własnym zasilaniem:* ***Typ oprawy*** / ***Kolor*** / ***Czas pracy awaryjnej*** / ***Wykonanie*** / ***Ewakuacja*** SCREEN BASIC 150X300, SCREEN BASIC 125X250 / GR / E1/, E3/ / S, ST, DALI / SIGN *Oprawy zasilane centralnie:* ***Typ oprawy*** / ***Kolor*** / ***Wykonanie*** / ***Typ modułu adresowego*** / ***Ewakuacja*** SCREEN BASIC 150X300, SCREEN BASIC 125X250 / GR / E/ / Z, ZA / SIGN			ES-SYSTEM NT Sp. z o.o. ul. Przemysłowa 2 30-701 Kraków	ES-SYSTEM Sp. z o.o. ul. Przemysłowa 2 30-701 Kraków

W niniejszym wykazie opublikowano informacje na temat wydanych dopuszczeń dla opraw oświetleniowych do oświetlenia awaryjnego, a w celu upewnienia się co do statusu ważności dopuszczenia należy sprawdzić wykaz wydanych lub cofniętych dopuszczeń.

Aktualizacja:11.09.2026 r.

4781/2022	**Oprawa oświetleniowa do oświetlenia awaryjnego typu i-P65+ w odmianach: IP65PLP1H; IP65PHP1H; IP65PLP3H; IP65PHP3H; IP65PLA3H; IP65PHA3H; IP65PLP1HIS; IP65PHP1HIS; IP65PLP3HIS; IP65PHP3HIS; IP65PLA3HIS; IP65PHA3HIS; IP65PLP1HCGL; IP65PHP1HCGL; IP65PLP3HCGL; IP65PHP3HCGL; IP65PLA3HCGL; IP65PHA3HCGL; IP65PLP230; IP65PHP230; IP65PLA230; IP65PHA230; IP65PLPCGS; IP65PHPCGS; IP65PLACGS; IP65PHACGS**	Eaton Cooper Securite SAS PEE II-Rue Beethoven-BP10184 63204 Riom, Francja	Eaton Electric Sp. z o.o. ul. Galaktyczna 30 80-299 Gdańsk
4814/2022	**Oprawa oświetleniowa do oświetlenia awaryjnego typu GLR-3ZP-MT3H, GLR-3ZP-AT3H**	Bemko Sp. z o.o. ul. Bocznicowa 13 05-850 Jawczyce	Bemko Sp. z o.o. ul. Bocznicowa 13 05-850 Jawczyce
4836/2023	**Oprawa oświetleniowa do oświetlenia awaryjnego typu KLD-22, KLD-30, KLR-20, KLD-22/ST, KLD-30/ST, KLIN-20/ST, KLR-20/ST, KLD-22/ST/WL, KLD-30/ST/WL, KLIN-20/ST/WL, KLR-20/ST/WL, KLD-22/ST/ADR, KLD-30/ST/ADR, KLIN-20/ST/ADR, KLR-20/ST/ADR**	Olympia Electronics N. Lakasas – P. Arvanitidis S.A. 72nd klm Old Highway Thessaloniki-Katerini 60 300 Eginio, Pieria, Grecja	Olympia Electronics N. Lakasas – P. Arvanitidis S.A. 72nd klm Old Highway Thessaloniki-Katerini 60 300 Eginio, Pieria, Grecja
4841/2023	**Oprawa oświetleniowa do oświetlenia awaryjnego typu FORMULA 65 w odmianach: 19290, 19291, 19292, 19293, 19294, 19295, 19296, 19434, 19435, 31124, 31125, 31150, 31122, 32094, 32091, 32115, 17435, 17436, 17437, 17438**	Beghelli S.p.A. Via Mozzeghine 13-15, Localita Monteveglio 40053 Valsamoggia BO, Włochy	Beghelli-Polska Sp. z o.o. ul. Podmiejska 95 44-207 Rybnik
4857/2023	**Oprawa oświetleniowa do oświetlenia awaryjnego typu VERSO LED, VERSO LED-HO w odmianach:**	ES-SYSTEM Sp. z o.o. ul. Przemysłowa 2 30-701 Kraków	ES-SYSTEM Sp. z o.o. ul. Przemysłowa 2 30-701 Kraków

W niniejszym wykazie opublikowano informacje na temat wydanych dopuszczeń dla opraw oświetleniowych do oświetlenia awaryjnego, a w celu upewnienia się co do statusu ważności dopuszczenia należy sprawdzić wykaz wydanych lub cofniętych dopuszczeń.
Aktualizacja:11.09.2026 r.

SYSTEM VERSO LED:

z własnym zasilaniem:

Typ	*Wersja*	*Moc oprawy*	*Tryb pracy*	*Czas pracy awaryjnej [h]*	*Kolor*
VSN VSD VSZ	S A G	1,2	TC	1 3	LGR DGR WH BL RAL

Typ	*Kolor*	*Czas pracy awaryjnej*	*Wersja*	*Wariant źródła światła*
VERSO-S VERSO-R VERSO-P	GR WH BL RAL	E1/ E3/	S ST DALI	SIGN

zasilane centralnie:

Typ	*Wersja*	*Moc oprawy*	*Rodzaj modułu*	*Kolor*
VSN VSD VSZ	CB220	1,2	GM TM ---	LGR DGR WH BL RAL

Typ	*Kolor*	*Wersja*	*Rodzaj modułu*	*Wariant źródła światła*
VERSO-S VERSO-R VERSO-P	GR WH BL RAL	E/	Z ZA ZA-TM	SIGN

SYSTEM VERSO LED-HO:

z własnym zasilaniem:

Typ	Wersja	Źródło światła	Tryb pracy	Czas pracy awaryjnej [h]	Rozsył światła	Kolor
VDN VDD	S A G	4x1	TC	1 3	NR WD EL	LGR DGR WH BL RAL
VUN VUD		1x1 1x3			CR VWD ASM	

Typ	Kolor	Strumień światła	Czas pracy awaryjnej	Wersja	Wariant źródła światła	Rozsył światła
VERSO-S VERSO-R	GR WH BL RAL	170 360	E1/ E3/	S ST DALI	---	CR XWB ASY
VERSO-S VERSO-R		460			HO	NB ELB WB

zasilane centralnie:

Typ	Wersja	Źródło światła	Rozsył światła	Rodzaj modułu	Kolor
VDN VDD	CB220	4x1	NR WD EL	GM TM ---	LGR DGR WH BL RAL
VUN VUD		1x1 1x3	CR VWD ASM	GM ---	
VUN VUD		1x3	CR VWD ASM	TM	

Typ	Kolor	Strumień światła	Wersja	Rodzaj modułu	Wariant źródła światła	Rozsył światła
VERSO-S VERSO-R	GR WH BL RAL	170 360	E/	Z ZA	---	CR XWB ASY
VERSO-S VERSO-R		220	E/	ZA-TM	---	CR XWB ASY
VERSO-S VERSO-R		460	E/	Z ZA	HO	NB ELB WB
VERSO-S VERSO-R		220	E/	ZA-TM	HO	NB ELB WB

W niniejszym wykazie opublikowano informacje na temat wydanych dopuszczeń dla opraw oświetleniowych do oświetlenia awaryjnego, a w celu upewnienia się co do statusu ważności dopuszczenia należy sprawdzić wykaz wydanych lub cofniętych dopuszczeń.

Aktualizacja:11.09.2026 r.

<table>
<tr><td>4773/2022</td><td>Oprawa oświetleniowa do oświetlenia awaryjnego typu H-PRO AW, FH-M AW, FH-L AW w odmianach:
<table>
<tr><th>Kod</th><th>System</th></tr>
<tr><td>96-40807
96-40810
96-40867
96-40870
96-40839
96-40842
96-40845
96-40848
96-40851
96-40854
96-40821
96-40824
96-40827
96-40830
96-40833
96-40836</td><td>TR1
TR3
ATLG
LGFM
ATLGGL
LGFMGL</td></tr>
<tr><td>96-40801
96-40804
96-40861
96-40864</td><td>TR1
TR3
VTR1
VTR3
VATLG
VLGFM
VATLGGL
VLGFMGL</td></tr>
</table></td><td>Beghelli S.p.A.
Via Mozzeghine 13-15, Localita Monteveglio
40053
Valsamoggia BO, Włochy</td><td>Beghelli-Polska Sp. z o.o.
ul. Podmiejska 95
44-207 Rybnik</td></tr>
<tr><td>4872/2023</td><td>Oprawa oświetleniowa do oświetlenia awaryjnego typu ACCIAIO EMERGENZA, ACCIAIO HIGH w odmianach:
15030, 15032, 31054, 31053, 32055, 32092, 17452, A015/EXT, 32084, 31114, 31115</td><td>Beghelli S.p.A.
Via Mozzeghine 13-15, Localita Monteveglio
40053
Valsamoggia BO, Włochy</td><td>Beghelli-Polska Sp. z o.o.
ul. Podmiejska 95
44-207 Rybnik</td></tr>
<tr><td>4877/2023</td><td>Oprawa oświetleniowa do oświetlenia awaryjnego typu INFINITA, INFINITA X5 w odmianach: 19450, 19451, 19452, 19453, 19454, 19455, 19460, 19470, 31170, 31171, 32110, 32111, 31174, 31175, 19461, 19471, 31172, 32112, 31176</td><td>Beghelli S.p.A.
Via Mozzeghine 13-15, Localita Monteveglio
40053
Valsamoggia BO, Włochy</td><td>Beghelli-Polska Sp. z o.o.
ul. Podmiejska 95
44-207 Rybnik</td></tr>
</table>

W niniejszym wykazie opublikowano informacje na temat wydanych dopuszczeń dla opraw oświetleniowych do oświetlenia awaryjnego, a w celu upewnienia się co do statusu ważności dopuszczenia należy sprawdzić wykaz wydanych lub cofniętych dopuszczeń.

Aktualizacja:11.09.2026 r.

	Typ	INFINITA, INFINITA X5			
		Z – zasilana centralnie *(wersje: 31170, 31171, 32110, 32111, 31174, 31175, 31172, 32112, 31176)*	X – z własnym zasilaniem *(wersje: 19450, 19451, 19452, 19453, 19454, 19455, 19460, 19470, 19461, 19471)*		
	Tryb pracy	0 - zasilana nieciągle 1 - zasilana ciągle	0 - zasilana nieciągle 1 - zasilana ciągle		
	Urządzenia	D - oprawa do stref wysokiego ryzyka *(opcja)* E - z niewymienialną lampą G - wewnętrznie podświetlany znak bezpieczeństwa *(opcja)*	A - zawiera urządzenie testujące B - zawiera zdalny tryb spoczynkowy C - zawiera tryb blokady D - oprawa do stref wysokiego ryzyka *(opcja)* E - z niewymienialną lampą F - zawiera urządzenie automatycznego testowania zgodne z IEC 61347-2-7, oznaczane EL-T G - wewnętrznie podświetlany znak bezpieczeństwa *(opcja)*		
	Znamionowy czas pracy awaryjnej	nie dotyczy (parametr systemów zasilania)	60 - 1 godzina czasu trwania 90 - 1,5 godziny czasu trwania 120 - 2 godziny czasu trwania 180 - 3 godziny czasu trwania 480 - 8 godzin czasu trwania		
	Znamionowe napięcie zasilania	230 V AC 50 Hz, 216 V DC, 24 V DC	230 V AC 50 Hz		
	Klasa ochrony przed porażeniem prądem elektrycznym	II III *(wersje: 32110, 32111, 32112)*			
	Stopień zabezpieczenia przed wnikaniem pyłu, ciał stałych i wody	IP65			
	Źródło światła	moduł LED			
	Czas ładowania akumulatora	nie dotyczy (parametr systemów zasilania)	nie przekraczający 24 h		
	Sygnalizacja ładowania akumulatora	nie dotyczy (funkcja systemów zasilania)	tak – dioda LED		
	Przystosowana do piktogramów	tak (*opcja*)			
	Sposób zamocowania	nabudowywana, wbudowywana, zwieszana			
	Powierzchnia montażowa (zgodnie z normą PN-EN 60598-1)	powierzchnie normalnie palne			
	Warunki stosowania (zgodnie z normą PN-EN 60598-1)	do normalnego stosowania			
	Materiał obudowy	tworzywo sztuczne			
	Oprawy z własnym zasilaniem są przeznaczone do systemów automatycznego testowania zgodnie z normą PN-EN 62034:2012.				

4881/2023

Oprawa oświetleniowa do oświetlenia awaryjnego typu ATOM FL LED, OWA FL LED w odmianach:

Nazwa	*Wariant*	*Wykonanie*	*Czas pracy awaryjnej*	*Tryb pracy*	*Zakres temperatur pracy*	*Temp. barwowa*	*Odległość źródła światła od modułu zasilającego*	*Stopień ochrony modułu zasilającego*	*Kolor obudowy źródła światła*	*Wykończenie powierzchni*	*Kształt źródła światła*
ATOM FL LED	0000 0001	AT CT	1h 3h	SM NM N	TS TE	CW NW WW	L015 L025 L050 L100	IP20 IP65	BAL 9003 9005 9006 9010	FT SG MA X	RND SQR

Hybryd Sp. z o.o.
ul. Sikorskiego 28
44-120
Pyskowice

Hybryd Sp. z o.o.
ul. Sikorskiego 28
44-120 Pyskowice

W niniejszym wykazie opublikowano informacje na temat wydanych dopuszczeń dla opraw oświetleniowych do oświetlenia awaryjnego, a w celu upewnienia się co do statusu ważności dopuszczenia należy sprawdzić wykaz wydanych lub cofniętych dopuszczeń.

Aktualizacja:11.09.2026 r.

		CB CBAM LVAM	X	X					7042 7016 RAL		
ATOM FL LED	2000 2001	AT CT	1h 3h	SM NM N	TS TE	CW NW WW	L015 L025 L050 L100	IP20 IP65	BAL 9003 9005 9006 9010 7042 7016 RAL	FT SG MA X	RND SQR

Nazwa	Wariant	Optyka	Moc zasilania źródła światła	Wykonanie	Czas pracy awaryjnej	Tryb pracy	Zakres temperatury pracy	Barwa światła	Kolor obudowy źródła światła	Kształt źródła światła
OWA FL LED	0006 0007	AP RP AR	1W 2W 3W*	ST AT	1h 3h	NM	TS	CW NW WW	9016 9005 7042	RND SQR
	2000 2001	AP RP AR	1W 2W 3W 5W	ST AT CT DA	1h 3h 8h**	NM SM N	TS TE	CW NW WW	9016 9005 7042	RND SQR

** występuje jedynie w wersji o czasie pracy awaryjnej 1h*
*** występuje jedynie z wariantami o mocy 1W*

4888/2023	**Oprawa oświetleniowa do oświetlenia awaryjnego typu AMARO w odmianach:**	ES-SYSTEM Sp. z o.o. ul. Przemysłowa 2 30-701 Kraków	ES-SYSTEM Sp. z o.o. ul. Przemysłowa 2 30-701 Kraków

Nazwa	***Kolor***	***Szczelność obudowy***	***Strumień świetlny***	***Sterowanie***	***Wersja***	***Wykonanie***	***Barwa światła***	***Sensor***	***Rozsył światła***
AMARO	WH BL	IP44	1800 3100	HF DALI	E1L/ E3L/	S ST DALI	830 840	--- SMR-SEN*	OP NB OP XWB OP CR OP
AMARO	WH BL	IP44	1800 3100	HF DALI	EL/	Z ZA-GD** ZA-GM*	830 840	--- SMR-SEN*	OP NB OP XWB OP CR OP

W niniejszym wykazie opublikowano informacje na temat wydanych dopuszczeń dla opraw oświetleniowych do oświetlenia awaryjnego, a w celu upewnienia się co do statusu ważności dopuszczenia należy sprawdzić wykaz wydanych lub cofniętych dopuszczeń.
Aktualizacja:11.09.2026 r.

AMARO	WH BL	IP44	1800 3100	HF DALI	E/	Z ZA-GD** ZA-GM*	830 840	--- SMR-SEN*	OP	

** - opcja tylko ze sterowaniem HF*
*** - opcja tylko ze sterowaniem DALI*

4890/2023	**Oprawa oświetleniowa do oświetlenia awaryjnego typu AMARO w odmianach:**	Remontowa Lighting Technologies S.A. ul. Na Ostrowiu 1 80-958 Gdańsk	Remontowa Lighting Technologies S.A. ul. Na Ostrowiu 1 80-958 Gdańsk

Nazwa	*Kolor*	*Szczelność obudowy*	*Strumień świetlny*	*Sterowanie*	*Wersja*	*Wykonanie*	*Barwa światła*	*Sensor*	*Rozsył światła*
AMARO	WH BL	IP44	1800 3100	HF DALI	E1L/ E3L/	S ST DALI	830 840	--- SMR-SEN*	OP NB OP XWB OP CR OP
AMARO	WH BL	IP44	1800 3100	HF DALI	EL/	Z ZA-GD** ZA-GM*	830 840	--- SMR-SEN*	OP NB OP XWB OP CR OP
AMARO	WH BL	IP44	1800 3100	HF DALI	E/	Z ZA-GD** ZA-GM*	830 840	--- SMR-SEN*	OP

** - opcja tylko ze sterowaniem HF*
*** - opcja tylko ze sterowaniem DALI*

4899/2023	**Oprawa oświetleniowa do oświetlenia awaryjnego typu 6102 LED, 6109 LED w odmianach:**	R. Stahl Schaltgeräte GmbH Am Bahnhof 30 D-74638 Waldenburg, Niemcy	Automatic Systems Engineering Sp. z o.o. ul. Narwicka 6 80-557 Gdańsk

Lp.	Nazwa	Oznaczenie piktogramu
1	6102/111-0100-150-0111-31-0850-	00

W niniejszym wykazie opublikowano informacje na temat wydanych dopuszczeń dla opraw oświetleniowych do oświetlenia awaryjnego, a w celu upewnienia się co do statusu ważności dopuszczenia należy sprawdzić wykaz wydanych lub cofniętych dopuszczeń.
Aktualizacja:11.09.2026 r.

		2	6102/111-0100-150-0111-31-1850-	A1 B1 C1 D1 E1 F1 G1 H1 K1 L1 X1 A2 B2 C2 D2 E2 F2 G2 H2 K2 L2 X2			
		3	6102/111-0100-150-0111-31-4850-				
		4	6102/111-0100-150-0111-31-A850-				
		5	6102/111-0110-170-0111-31-0850-				
		6	6102/111-0110-170-0111-31-1850-				
		7	6102/111-0110-170-0111-31-4850-				
		8	6102/111-0110-170-0111-31-A850-				
		9	6102/111-0130-150-0111-31-0850-				
		10	6102/111-0130-150-0111-31-1850-				
		11	6102/111-0130-150-0111-31-4850-				
		12	6102/111-0130-150-0111-31-A850-				
		13	6102/111-0140-150-0111-31-4850-				
		14	6102/111-0140-150-0111-31-1850-				
		15	6102/111-0100-150-0110-02-1850-				
		16	6109/111-0101-160-0111-31-0850-	001 A11 B11 C11 D11 E11 F11 G11 H11 K11 L11 X11 A21 B21 C21 D21 E21 F21 G21 H21 K21 L21 X21			
		17	6109/111-0101-160-0110-01-0850-				
		18	6109/111-0101-160-0110-02-1850-				
		19	6109/111-0101-160-0110-02-4850-				
		20	6109/111-0101-160-0111-31-1850-				
		21	6109/111-0101-160-0111-31-4850-				
		22	6109/111-0101-160-0111-31-A850-				
		23	6109/111-0111-180-0111-31-0850-				
		24	6109/111-0111-180-0111-31-1850-				
		25	6109/111-0111-180-0111-31-4850-				
		26	6109/111-0111-180-0111-31-A850-				
		27	6109/111-0201-160-0111-31-4850-				
		28	6109/111-0111-180-0110-02-1850-				
		29	6109/111-0111-180-1111-31-1850-				
		30	6109/111-0101-160-1111-32-1850-				
		31	6109/111-0101-160-0111-11-4850-				
4900/2023	**Oprawa oświetleniowa do oświetlenia awaryjnego typu ACCIAIO AW, ACCIAIO EXTREME AW w odmianach:**					Beghelli S.p.A. Via Mozzeghine 13-15, Localita Monteveglio 40053 Valsamoggia BO, Włochy	Beghelli-Polska Sp. z o.o. ul. Podmiejska 95 44-207 Rybnik

W niniejszym wykazie opublikowano informacje na temat wydanych dopuszczeń dla opraw oświetleniowych do oświetlenia awaryjnego, a w celu upewnienia się co do statusu ważności dopuszczenia należy sprawdzić wykaz wydanych lub cofniętych dopuszczeń.

Aktualizacja:11.09.2026 r.

Kod	Wersja awaryjna
96-A136ESD/ 96-A236ESD/ 96-A158ESD/ 96-A258ESD/ 96-A280ESD/ 96-A236EXSD/ 96-A258EXSD/ 96-A280EXSD/	PL1 PL3 LGL LGFM ATLGGL LGFMLG A230 LGS24 HT

4901/2023	**Oprawa oświetleniowa do oświetlenia awaryjnego typu IRONFLAG w odmianach:** **19800, 19801, 19802, 19803, 19810, 19811, 19812, 19813, 17890, 17891, 17892, 17893, 17894, 17895, 17896, 17897, 17898, 17899, 17900, 17901**	Beghelli S.p.A. Via Mozzeghine 13-15, Localita Monteveglio 40053 Valsamoggia BO, Włochy	Beghelli-Polska Sp. z o.o. ul. Podmiejska 95 44-207 Rybnik
4905/2023	**Oprawa oświetleniowa do oświetlenia awaryjnego typu BATERTECH 03 LED w odmianach:**	BATERTECH Filip Raróg ul. Sarmacka 28B/13 02-972 Warszawa	BATERTECH Filip Raróg ul. Sarmacka 28B/13 02-972 Warszawa

wykonania z przyciskiem testu (PT):

nazwa	***oznaczenie odmiany***			
BATERTECH 03 LED AW1h/1F/2F +TEST EVG SMD LED 1x16W	PFI/116/PT/SA	PFI/116/PT/A	LTY/116/PT/SA	LTY/116/PT/A
BATERTECH 03 LED AW1h/1F/2F +TEST EVG SMD LED 1x29W	PFI/129/PT/SA	PFI/129/PT/A	LTY/129/PT/SA	LTY/129/PT/A
BATERTECH 03 LED AW1h/1F/2F +TEST EVG SMD LED 1x35W	PFI/135/PT/SA	PFI/135/PT/A	LTY/135/PT/SA	LTY/135/PT/A
BATERTECH 03 LED AW1h/1F/2F +TEST EVG SMD LED 1x43W	PFI/143/PT/SA	PFI/143/PT/A	LTY/143/PT/SA	LTY/143/PT/A
BATERTECH 03 LED AW1h/1F/2F +TEST EVG SMD LED 2x22W	PFI/222/PT/SA	PFI/222/PT/A	LTY/222/PT/SA	LTY/222/PT/A
BATERTECH 03 LED AW1h/1F/2F +TEST EVG SMD LED 2x28W	PFI/228/PT/SA	PFI/228/PT/A	LTY/228/PT/SA	LTY/228/PT/A
BATERTECH 03 LED AW1h/1F/2F +TEST EVG SMD LED 2x33W	PFI/233/PT/SA	PFI/233/PT/A	LTY/233/PT/SA	LTY/233/PT/A
BATERTECH 03 LED AW1h/1F/2F +TEST EVG SMD LED 2x35W	PFI/235/PT/SA	PFI/235/PT/A	LTY/235/PT/SA	LTY/235/PT/A
BATERTECH 03 LED AW2h/1F/2F +TEST EVG SMD LED 1x16W	PFI/116/PT/SA	PFI/116/PT/A	LTY/116/PT/SA	LTY/116/PT/A
BATERTECH 03 LED AW2h/1F/2F +TEST EVG SMD LED 1x29W	PFI/129/PT/SA	PFI/129/PT/A	LTY/129/PT/SA	LTY/129/PT/A
BATERTECH 03 LED AW2h/1F/2F +TEST EVG SMD LED 1x35W	PFI/135/PT/SA	PFI/135/PT/A	LTY/135/PT/SA	LTY/135/PT/A
BATERTECH 03 LED AW2h/1F/2F +TEST EVG SMD LED 1x43W	PFI/143/PT/SA	PFI/143/PT/A	LTY/143/PT/SA	LTY/143/PT/A
BATERTECH 03 LED AW2h/1F/2F +TEST EVG SMD LED 2x22W	PFI/222/PT/SA	PFI/222/PT/A	LTY/222/PT/SA	LTY/222/PT/A

W niniejszym wykazie opublikowano informacje na temat wydanych dopuszczeń dla opraw oświetleniowych do oświetlenia awaryjnego, a w celu upewnienia się co do statusu ważności dopuszczenia należy sprawdzić wykaz wydanych lub cofniętych dopuszczeń.

Aktualizacja:11.09.2026 r.

	BATERTECH 03 LED AW2h/1F/2F +TEST EVG SMD LED 2x28W	PFI/228/PT/SA	PFI/228/PT/A	LTY/228/PT/SA	LTY/228/PT/A			
	BATERTECH 03 LED AW2h/1F/2F +TEST EVG SMD LED 2x33W	PFI/233/PT/SA	PFI/233/PT/A	LTY/233/PT/SA	LTY/233/PT/A			
	BATERTECH 03 LED AW2h/1F/2F +TEST EVG SMD LED 2x35W	PFI/235/PT/SA	PFI/235/PT/A	LTY/235/PT/SA	LTY/235/PT/A			
	BATERTECH 03 LED AW3h/1F/2F +TEST EVG SMD LED 1x16W	PFI/116/PT/SA	PFI/116/PT/A	LTY/116/PT/SA	LTY/116/PT/A			
	BATERTECH 03 LED AW3h/1F/2F +TEST EVG SMD LED 1x29W	PFI/129/PT/SA	PFI/129/PT/A	LTY/129/PT/SA	LTY/129/PT/A			
	BATERTECH 03 LED AW3h/1F/2F +TEST EVG SMD LED 1x35W	PFI/135/PT/SA	PFI/135/PT/A	LTY/135/PT/SA	LTY/135/PT/A			
	BATERTECH 03 LED AW3h/1F/2F +TEST EVG SMD LED 1x43W	PFI/143/PT/SA	PFI/143/PT/A	LTY/143/PT/SA	LTY/143/PT/A			
	BATERTECH 03 LED AW3h/1F/2F +TEST EVG SMD LED 2x22W	PFI/222/PT/SA	PFI/222/PT/A	LTY/222/PT/SA	LTY/222/PT/A			
	BATERTECH 03 LED AW3h/1F/2F +TEST EVG SMD LED 2x28W	PFI/228/PT/SA	PFI/228/PT/A	LTY/228/PT/SA	LTY/228/PT/A			
	BATERTECH 03 LED AW3h/1F/2F +TEST EVG SMD LED 2x33W	PFI/233/PT/SA	PFI/233/PT/A	LTY/233/PT/SA	LTY/233/PT/A			
	BATERTECH 03 LED AW3h/1F/2F +TEST EVG SMD LED 2x35W	PFI/235/PT/SA	PFI/235/PT/A	LTY/235/PT/SA	LTY/235/PT/A			
4906/2023	**Oprawa oświetleniowa do oświetlenia awaryjnego typu BATERTECH 08 LED w odmianach:** *wykonania z przyciskiem testu (PT):*						BATERTECH Filip Raróg ul. Sarmacka 28B/13 02-972 Warszawa	BATERTECH Filip Raróg ul. Sarmacka 28B/13 02-972 Warszawa

nazwa	***oznaczenie odmiany***				
	BZO	***GPR***	***GKG***	***KBV***	***LMA***
BATERTECH 08 LED AW*h/1F/2F +TEST EVG SMD LED 1x15W	BZO/115/PT/SA BZO/115/PT/A	---	---	---	---
BATERTECH 08 LED AW*h/1F/2F +TEST EVG SMD LED 1x18W	---	---	---	---	LMA/118/PT/SA LMA/118/PT/A
BATERTECH 08 LED AW*h/1F/2F +TEST EVG SMD LED 1x22W	BZO/122/PT/SA BZO/122/PT/A	---	---	---	---
BATERTECH 08 LED AW*h/1F/2F +TEST EVG SMD LED 1x24W	---	GPR/124/PT/SA GPR/124/PT/A	GKG/124/PT/SA GKG/124/PT/A	---	LMA/124/PT/SA LMA/124/PT/A
BATERTECH 08 LED AW*h/1F/2F +TEST EVG SMD LED 1x30W	---	---	---	---	LMA/130/PT/SA LMA/130/PT/A
BATERTECH 08 LED AW*h/1F/2F +TEST EVG SMD LED 1x36W	---	GPR/136/PT/SA GPR/136/PT/A	GKG/136/PT/SA GKG/136/PT/A	---	LMA/136/PT/SA LMA/136/PT/A
BATERTECH 08 LED AW*h/1F/2F +TEST EVG SMD LED 1x40W	---	GPR/140/PT/SA GPR/140/PT/A	GKG/140/PT/SA GKG/140/PT/A	KBV/140/PT/SA KBV/140/PT/A	---
BATERTECH 08 LED AW*h/1F/2F +TEST EVG SMD LED 1x45W	BZO/145/PT/SA BZO/145/PT/A	GPR/145/PT/SA GPR/145/PT/A	GKG/145/PT/SA GKG/145/PT/A	KBV/145/PT/SA KBV/145/PT/A	--
BATERTECH 08 LED AW*h/1F/2F +TEST EVG SMD LED 1x48W	---	---	---	---	LMA/148/PT/SA LMA/148/PT/A
BATERTECH 08 LED AW*h/1F/2F +TEST EVG SMD LED 1x50W	BZO/150/PT/SA BZO/150/PT/A	GPR/150/PT/SA GPR/150/PT/A	GKG/150/PT/SA GKG/150/PT/A	KBV/150/PT/SA KBV/150/PT/A	---
BATERTECH 08 LED AW*h/1F/2F +TEST EVG SMD LED 1x55W	BZO/155/PT/SA BZO/155/PT/A	GPR/155/PT/SA GPR/155/PT/A	GKG/155/PT/SA GKG/155/PT/A	KBV/155/PT/SA KBV/155/PT/A	---
BATERTECH 08 LED AW*h/1F/2F +TEST EVG SMD LED 1x58W	---	---	---	---	LMA/158/PT/SA LMA/158/PT/A
BATERTECH 08 LED AW*h/1F/2F +TEST EVG SMD LED 1x60W	BZO/160/PT/SA BZO/160/PT/A	---	---	---	---

W niniejszym wykazie opublikowano informacje na temat wydanych dopuszczeń dla opraw oświetleniowych do oświetlenia awaryjnego, a w celu upewnienia się co do statusu ważności dopuszczenia należy sprawdzić wykaz wydanych lub cofniętych dopuszczeń.

Aktualizacja:11.09.2026 r.

<table>
<tr><td></td><td>gdzie * oznacza 1, 2 lub 3 (godziny pracy awaryjnej);</td><td></td><td></td></tr>
<tr><td>4956/2023
zastąpienie</td><td>Oprawa oświetleniowa do oświetlenia awaryjnego typu DOT CR LED, DOT CS LED w odmianach:</td><td>TM Technologie Sp. z o.o.
Morawica 355
32-084 Morawica</td><td>TM Technologie Sp. z o.o.
Morawica 355
32-084 Morawica</td></tr>
<tr><td></td><td>
<table>
<tr><th>Typ</th><th>Model</th><th>Rozmiar</th><th>Rodzaj</th><th>Lampa błyskowa</th><th>Wersja</th></tr>
<tr><td>TM.INDUST</td><td>R
T
V</td><td>1
3</td><td>---
D</td><td>---
F</td><td>CB
CBA
CB DALI 2
CB+
CBM</td></tr>
</table>
</td><td></td><td></td></tr>
</table>

W niniejszym wykazie opublikowano informacje na temat wydanych dopuszczeń dla opraw oświetleniowych do oświetlenia awaryjnego, a w celu upewnienia się co do statusu ważności dopuszczenia należy sprawdzić wykaz wydanych lub cofniętych dopuszczeń.

Aktualizacja:11.09.2026 r.

4958/2023 zastąpienie	**Oprawa oświetleniowa do oświetlenia awaryjnego typu DOT CR LED, DOT CS LED w odmianach:**	Lena Lighting S.A. ul. Kórnicka 52 63-000 Środa Wielkopolska	Lena Lighting S.A. ul. Kórnicka 52 63-000 Środa Wielkopolska

model	***index***
DOT CR 1W 1h M	550584
DOT CR 1W 1h NM	550546
DOT CR 1W 1h NM AT	550560
DOT CR 1W 2h M	550645
DOT CR 1W 2h NM	550607
DOT CR 1W 2h NM AT	550621
DOT CR 1W 3h M	550706
DOT CR 1W 3h NM	550669
DOT CR 1W 3h NM AT	550683
DOT CR 2W 1h M	550591
DOT CR 2W 1h NM	550553
DOT CR 2W 1h NM AT	550577
DOT CR 2W 2h M	550652
DOT CR 2W 2h NM	550614
DOT CR 2W 2h NM AT	550638
DOT CRC 1W 1h M	550768
DOT CRC 1W 1h NM	550720
DOT CRC 1W 1h NM AT	550744
DOT CRC 1W 2h M	550829
DOT CRC 1W 2h NM	550782
DOT CRC 1W 2h NM AT	550805
DOT CRC 1W 3h M	550881
DOT CRC 1W 3h NM	550843
DOT CRC 1W 3h NM AT	550867
DOT CRC 2W 1h M	550775
DOT CRC 2W 1h NM	550737
DOT CRC 2W 1h NM AT	550751
DOT CRC 2W 2h M	550836
DOT CRC 2W 2h NM	550799
DOT CRC 2W 2h NM AT	550812

model	***index***
DOT CRC 2W 3h M	550898
DOT CRC 2W 3h NM	550850
DOT CRC 2W 3h NM AT	550874
DOT CRO 1W 1h M	550942
DOT CRO 1W 1h NM	550904
DOT CRO 1W 1h NM AT	550928
DOT CRO 1W 2h M	551000
DOT CRO 1W 2h NM	550966
DOT CRO 1W 2h NM AT	550980
DOT CRO 1W 3h M	551062
DOT CRO 1W 3h NM	551024
DOT CRO 1W 3h NM AT	551048
DOT CRO 2W 1h M	550959
DOT CRO 2W 1h NM	550911
DOT CRO 2W 1h NM AT	550935
DOT CRO 2W 2h M	551017
DOT CRO 2W 2h NM	550973
DOT CRO 2W 2h NM AT	550997
DOT CRO 2W 3h M	551079
DOT CRO 2W 3h NM	551031
DOT CRO 2W 3h NM AT	551055
DOT CS 1W 1h M	550041
DOT CS 1W 1h NM	550003
DOT CS 1W 1h NM AT	550027
DOT CS 1W 2h M	550102
DOT CS 1W 2h NM	550065
DOT CS 1W 2h NM AT	550089
DOT CS 1W 3h M	550164
DOT CS 1W 3h NM	550126
DOT CS 1W 3h NM AT	550140

model	index
DOT CS 2W 1h M	550058
DOT CS 2W 1h NM	550010
DOT CS 2W 1h NM AT	550034
DOT CS 2W 2h M	550119
DOT CS 2W 2h NM	550072
DOT CS 2W 2h NM AT	550096
DOT CS 2W 3h M	550171
DOT CS 2W 3h NM	550133
DOT CS 2W 3h NM AT	550157
DOT CSC 1W 1h M	550225
DOT CSC 1W 1h NM	550188
DOT CSC 1W 1h NM AT	550201
DOT CSC 1W 2h M	550287
DOT CSC 1W 2h NM	550249
DOT CSC 1W 2h NM AT	550263
DOT CSC 1W 3h M	550348
DOT CSC 1W 3h NM	550300
DOT CSC 1W 3h NM AT	550324
DOT CSC 2W 1h M	550232
DOT CSC 2W 1h NM	550195
DOT CSC 2W 1h NM AT	550218
DOT CSC 2W 2h M	550294
DOT CSC 2W 2h NM	550256
DOT CSC 2W 2h NM AT	550270
DOT CSC 2W 3h M	550355
DOT CSC 2W 3h NM	550317
DOT CSC 2W 3h NM AT	550331
DOT CSO 1W 1h M	550409
DOT CSO 1W 1h NM	550362
DOT CSO 1W 1h NM AT	550386
DOT CSO 1W 2h M	550461
DOT CSO 1W 2h NM	550423
DOT CSO 1W 2h NM AT	550447

model	index
DOT CSO 1W 3h M	550522
DOT CSO 1W 3h NM	550485
DOT CSO 1W 3h NM AT	550508
DOT CSO 2W 1h M	550416
DOT CSO 2W 1h NM	550379
DOT CSO 2W 1h NM AT	550393
DOT CSO 2W 2h M	550478
DOT CSO 2W 2h NM	550430
DOT CSO 2W 2h NM AT	550454
DOT CSO 2W 3h M	550539
DOT CSO 2W 3h NM	550492
DOT CSO 2W 3h NM AT	550515
DOT CR 1W 1h NM AT*	327353
DOT CR 2W 1h NM AT*	327322
DOT CR 2W 2h NM AT*	327483
DOT CRC 1W 1h NM AT*	327414
DOT CRC 2W 1h NM AT*	327346
DOT CRC 2W 3h NM*	327469
DOT CRO 2W 1h NM AT*	327384
DOT CRO 2W 3h NM*	327452
DOT CS 1W 1h NM AT*	327377
DOT CS 1W 3h NM AT*	551154
DOT CS 2W 1h NM AT*	327315
DOT CS 2W 1h NM*	327421
DOT CS 2W 3h NM AT*	327476
DOT CSC 1W 1h NM AT*	327391
DOT CSC 2W 1h NM AT*	327339
DOT CSC 2W 1h NM*	327506
DOT CSC 2W 3h NM AT*	327445
DOT CSC 2W 3h NM*	327438
DOT CSO 1W 3h NM*	327490
DOT CSO 2W 1h NM AT*	327360
DOT CSO 2W 3h NM AT*	327407

model	index
DOT CS LED EVO 3W 450lm LB IP65 1h NM AT	233708
DOT CSC LED EVO 3W 450lm LB IP65 1h NM AT	233715
DOT CSC LED EVO 3W 450lm HB IP65 1h NM AT	233722
DOT CS LED EVO 3W 450lm HB IP65 1h NM AT	233739
DOT CS LED EVO 3W 450lm LB IP65 3h NM AT	233746
DOT CSC LED EVO 3W 450lm LB IP65 3h NM AT	233753

W niniejszym wykazie opublikowano informacje na temat wydanych dopuszczeń dla opraw oświetleniowych do oświetlenia awaryjnego, a w celu upewnienia się co do statusu ważności dopuszczenia należy sprawdzić wykaz wydanych lub cofniętych dopuszczeń.

Aktualizacja:11.09.2026 r.

		DOT CSC LED EVO 3W 450lm HB IP65 3h NM AT	233760		
		DOT CS LED EVO 3W 450lm HB IP65 3h NM AT	233777		
		DOT CR LED EVO 3W 450lm LB IP65/IP20 1h NM AT	233784		
		DOT CRC LED EVO 3W 450lm LB IP65/IP20 1h NM AT	233791		
		DOT CRC LED EVO 3W 450lm HB IP65/IP20 1h NM AT	233807		
		DOT CR LED EVO 3W 450lm HB IP65/IP20 1h NM AT	233814		
		DOT CR LED EVO 3W 450lm LB IP65/IP20 3h NM AT	233821		
		DOT CRC LED EVO 3W 450lm LB IP65/IP20 3h NM AT	233838		
		DOT CRC LED EVO 3W 450lm HB IP65/IP20 3h NM AT	233845		
		DOT CR LED EVO 3W 450lm HB IP65/IP20 3h NM AT	233852		
		DOT CS LED EVO 3W 450lm LB IP65 1h NM AT RAL9005	236310		
		DOT CSC LED EVO 3W 450lm LB IP65 1h NM AT RAL9005	236327		
		DOT CSC LED EVO 3W 450lm HB IP65 1h NM AT RAL9005	236334		
		DOT CS LED EVO 3W 450lm HB IP65 1h NM AT RAL9005	236341		
		DOT CS LED EVO 3W 450lm LB IP65 3h NM AT RAL9005	236358		
		DOT CSC LED EVO 3W 450lm HB IP65 3h NM AT RAL9005	236365		
		DOT CSC LED EVO 3W 450lm LB IP65 3h NM AT RAL9005	236372		
		DOT CS LED EVO 3W 450lm HB IP65 3h NM AT RAL9005	236389		
		DOT CR LED EVO 3W 450lm LB IP65/IP20 1h NM AT RAL9005	236396		
		DOT CRC LED EVO 3W 450lm LB IP65/IP20 1h NM AT RAL9005	236402		
		DOT CRC LED EVO 3W 450lm HB IP65/IP20 1h NM AT RAL9005	236419		
		DOT CR LED EVO 3W 450lm HB IP65/IP20 1h NM AT RAL9005	236426		
		DOT CR LED EVO 3W 450lm LB IP65/IP20 3h NM AT RAL9005	236433		
		DOT CRC LED EVO 3W 450lm LB IP65/IP20 3h NM AT RAL9005	236440		
		DOT CRC LED EVO 3W 450lm HB IP65/IP20 3h NM AT RAL9005	236457		
		DOT CR LED EVO 3W 450lm HB IP65/IP20 3h NM AT RAL9005	236464		
5047/2023	**Oprawa oświetleniowa do oświetlenia awaryjnego typu TM.INDUST RM, TM.INDUST TM, TM.INDUST VM w odmianach:**			TM Technologie Sp. z o.o. Morawica 355 32-084 Morawica	TM Technologie Sp. z o.o. Morawica 355 32-084 Morawica

Typ	Model	Rozmiar	Rodzaj	Wersja
TM.INDUST	RM	300 310 330 331 333	--- D	CB CBA CB DALI 2

W niniejszym wykazie opublikowano informacje na temat wydanych dopuszczeń dla opraw oświetleniowych do oświetlenia awaryjnego, a w celu upewnienia się co do statusu ważności dopuszczenia należy sprawdzić wykaz wydanych lub cofniętych dopuszczeń.

Aktualizacja:11.09.2026 r.

		TM.INDUST	TM VM	300 310 330 331 333	D	CB CBA CB DALI 2			
5048/2023	**Oprawa oświetleniowa do oświetlenia awaryjnego typu TM.INDUST N w odmianach:**							TM Technologie Sp. z o.o. Morawica 355 32-084 Morawica	TM Technologie Sp. z o.o. Morawica 355 32-084 Morawica

W niniejszym wykazie opublikowano informacje na temat wydanych dopuszczeń dla opraw oświetleniowych do oświetlenia awaryjnego, a w celu upewnienia się co do statusu ważności dopuszczenia należy sprawdzić wykaz wydanych lub cofniętych dopuszczeń.

Aktualizacja:11.09.2026 r.

Typ	Model	Rodzaj	Tryb	Wersja	Opcja
TM.INDUST N	M1 C1 W1 F1	60 180	M NM	ST, AT, DATA2, DALI-2, DATA 3	---
TM.INDUST N	M2 C2 W2 F2	180	M NM	ST, AT, DATA2, DALI-2, DATA 3	---
TM.INDUST N	M2 C2 W2 F2	302	M NM	ST, AT, DATA, DALI, DALI-2, DATA2, DATA 3	---
TM.INDUST N	M2 C2 W2 F2	102 302	M NM	ST, AT, DATA, DALI, DALI-2, DATA2, DATA 3	CLD (COLD)
TM.INDUST N	M5 C5 W5 F5	105 305	M NM	ST, AT, DATA, DALI, DALI-2, DATA2, DATA 3	---
TM.INDUST N	M1 C1 W1 F1	---	---	CB, CBA, CBM	---
TM.INDUST N	M2 C1 W1 F1	02	---	CB, CBA, CBM	---
TM.INDUST N	M5 C2 W2 F2	05	---	CB, CBA, CBM	---

5049/2023	**Oprawa oświetleniowa do oświetlenia awaryjnego typu TYTAN 2 LED w odmianach:**	TM Technologie Sp. z o.o. Morawica 355 32-084 Morawica	TM Technologie Sp. z o.o. Morawica 355 32-084 Morawica

Indeks	Model
941474	TYTAN 2 LED 1150mm 2450lm 830 IP66 AW3h 16W
355509	TYTAN 2 LED 1150mm 2450lm 830 IP66 LS2 AW3h 16W
941030	TYTAN 2 LED 1150mm 2650lm 840 IP66 AW3h 16W
942976	TYTAN 2 LED 1150mm 2650lm 840 IP66 AW3h 16W (MANUAL)
355516	TYTAN 2 LED 1150mm 2650lm 840 IP66 LS2 AW3h 16W
367694	TYTAN 2 LED 1150mm 2650lm 840 IP66 RCR AW3h 16W
941955	TYTAN 2 LED 1150mm 2650lm 850 IP66 AW3h 16W

Lena Lighting S.A.
ul. Kórnicka 52
63-000 Środa Wielkopolska

Lena Lighting S.A.
ul. Kórnicka 52
63-000 Środa Wielkopolska

W niniejszym wykazie opublikowano informacje na temat wydanych dopuszczeń dla opraw oświetleniowych do oświetlenia awaryjnego, a w celu upewnienia się co do statusu ważności dopuszczenia należy sprawdzić wykaz wydanych lub cofniętych dopuszczeń.

Aktualizacja:11.09.2026 r.

		355523	TYTAN 2 LED 1150mm 2650lm 850 IP66 LS2 AW3h 16W			
		911996	TYTAN 2 LED 1150mm 3700lm 850 IP66 AW 3h 28W MAT Trid			
		941535	TYTAN 2 LED 1150mm 4150lm 830 IP66 AW3h 28W			
		355530	TYTAN 2 LED 1150mm 4150lm 830 IP66 LS2 AW3h 28W			
		942907	TYTAN 2 LED 1150mm 4150lm 830 IP66 RCR AW 3h 28W			
		941085/42267	TYTAN 2 LED 1150mm 4550lm 840 IP44 AW3h 28W +10m wt.schuko /1m gn.schuko z klapką			
		942723	TYTAN 2 LED 1150mm 4550lm 840 IP66 AW3h (MANUAL) 28W			
		941085	TYTAN 2 LED 1150mm 4550lm 840 IP66 AW3h 28W			
		911774	TYTAN 2 LED 1150mm 4550lm 840 IP66 DALI AW3h DALI (28W)			
		355547	TYTAN 2 LED 1150mm 4550lm 840 IP66 LS2 AW3h 28W			
		355349	TYTAN 2 LED 1150mm 4550lm 840 IP66 LS2 RCR DALI(corr) AW3h 28W			
		942464	TYTAN 2 LED 1150mm 4550lm 840 IP66 RCR AW3h 28W			
		942952	TYTAN 2 LED 1150mm 4550lm 840 IP66 RCR AW3h 28W (MANUAL)			
		942013	TYTAN 2 LED 1150mm 4550lm 850 IP66 AW3h 28W			
		355554	TYTAN 2 LED 1150mm 4550lm 850 IP66 LS2 AW3h 28W			
		941597	TYTAN 2 LED 1150mm 7300lm 830 IP66 AW3h 47W			
		355622	TYTAN 2 LED 1150mm 7300lm 830 IP66 LS2 AW3h 47W			
		911903	TYTAN 2 LED 1150mm 7850lm 840 IP66 AW3h (MANUAL) 47W			
		941153	TYTAN 2 LED 1150mm 7850lm 840 IP66 AW3h 47W			
		911781	TYTAN 2 LED 1150mm 7850lm 840 IP66 DALI AW3h DALI (47W)			
		912009	TYTAN 2 LED 1150mm 7850lm 840 IP66 DALI LS2 (2,5) AW3h 47W			
		355721	TYTAN 2 LED 1150mm 7850lm 840 IP66 LS2 (2,5) AW3h 47W			
		627453	TYTAN 2 LED 1150mm 7850lm 840 IP66 LS2 AW3h 47W			
		942075	TYTAN 2 LED 1150mm 7850lm 850 IP66 AW3h 47W			
		355646	TYTAN 2 LED 1150mm 7850lm 850 IP66 LS2 AW3h 47W			
		941658	TYTAN 2 LED 1150mm 8400lm 830 IP66 AW3h 55W			
		355653	TYTAN 2 LED 1150mm 8400lm 830 IP66 LS2 AW3h 55W			
		912160	TYTAN 2 LED 1150mm 9050lm 840 IP66 AW3h (TRID) 55W			
		941207	TYTAN 2 LED 1150mm 9050lm 840 IP66 AW3h 55W			
		911798	TYTAN 2 LED 1150mm 9050lm 840 IP66 DALI AW3h DALI (55W)			
		355660	TYTAN 2 LED 1150mm 9050lm 840 IP66 LS2 AW3h 55W			
		942761	TYTAN 2 LED 1150mm 9050lm 840 IP66 RCR AW3h 55W			
		942969	TYTAN 2 LED 1150mm 9050lm 840 IP66 RCR AW3h 55W (MANUAL)			

<table>
<tr>
<td>5050/2023</td>
<td>

Oprawa oświetleniowa do oświetlenia awaryjnego typu H-LINE w odmianach:

<table>
<tr><th>KOD OPRAWY</th><th>DŁUGOŚĆ</th><th>KOD STRUMIEŃ</th><th>CRI BARWA</th><th>KOD ŚWIECENIE</th><th>KOD OSPRZĘT</th><th>SENSOR</th><th>KLOSZ KOLOR</th><th>OPTYKA OPCJNALNIE</th><th>ZASILANIE PRZELOTOWE</th><th>PODŁĄCZENIE ZASILANIA</th><th>ODMIANA</th><th>WERSJA WYKONANIA</th><th>MOC/ KOD STRUMIEŃ AWARYJNY</th><th>KOD MODUŁU AWARYJNEGO</th><th>CZAS PRACY W TRYBIE AWARYJNYM</th><th>TRYB PRACY</th><th>SPOSÓB TESTOWANIA OPRAWY</th></tr>
<tr><td rowspan="3">HLN</td><td rowspan="3">105</td><td rowspan="3">25
30
35
37
40
42
45
50
53
58
60
68
73
75
77
80
83
87</td><td rowspan="3">830
840</td><td rowspan="3">DI</td><td rowspan="3">ED
DA</td><td rowspan="3">X
S</td><td rowspan="3">TT
TW
TG
TB
TO
OT
OW
OG
OB
OO
FT
FW
FG
FB
FO</td><td rowspan="3">X
NA
ME
WI
AL
AR
AD
CR</td><td rowspan="3">X
TW30
7
TW31
5
TW32
5
TW41
5
TW42
5
TW50
7
TW51
5
TW52
5
TW60
7
TW61
5
TW62
5</td><td rowspan="3">SPS
UPS
SFC
UFC
SS
W
US
W</td><td rowspan="3">3
4
5</td><td rowspan="3">ST
LT</td><td rowspan="3">1
2
3
6[2]
25[5]
30[5]
35[5]
37[5]
40[5]
42[5]
45[5]
50[5]
53[5]
58[5]
60[5]
68[5]
73[5]
75[5]
77[5]
80[5]
83[5]
87[5]</td><td>B
C
D[1]
E[3]
UL
UH</td><td>1
2
3</td><td>SE
SA</td><td>X
PT
AT
RU
RW
RD</td></tr>
<tr><td>F
Z[4]
X</td><td>-</td><td>-</td><td>CB
CB/CB
S
CB/AD
P
CB/AD
E
CB/AD
N</td></tr>
<tr><td>-</td><td>-</td><td>-</td><td>FZLV
FZLV2</td></tr>
</table>

Oznaczenia:
1 - tylko w wersja RD
2 - tylko przy zastosowaniu modułu: B, ADE, ADP, FZLV, FZLV2 oraz akumulatora Ni- MH oraz LiFePO4
3 - tylko praca awaryjna (SE)
4 - tylko przy wersje CB/ADE, CB/ADP
5 – tylko oprawy do centralnej baterii

UWAGA!
Oprawy z własnym zasilaniem mogą być opcjonalnie wyposażone w układ grzejny typu HTR25 przy zastosowaniu akumulatorów typu Ni-Cd oraz Ni-Mh.

</td>
<td>Rafał Stanuch
P.P.H.U. AWEX
Sp. z o.o
Masłomiąca, ul.
Długa 39
32-091
Michałowice</td>
<td>Rafał Stanuch
P.P.H.U. AWEX Sp.
z o.o
Masłomiąca, ul.
Długa 39
32-091 Michałowice</td>
</tr>
<tr>
<td>5060/2023</td>
<td>

Oprawa oświetleniowa do oświetlenia awaryjnego typu CRYSTAL II, CRYSTAL II SGN w odmianach:

</td>
<td>Hybryd Sp.
z o.o.
ul. Sikorskiego 28
44-120
Pyskowice</td>
<td>Hybryd Sp.
z o.o.
ul. Sikorskiego 28
44-120 Pyskowice</td>
</tr>
</table>

W niniejszym wykazie opublikowano informacje na temat wydanych dopuszczeń dla opraw oświetleniowych do oświetlenia awaryjnego, a w celu upewnienia się co do statusu ważności dopuszczenia należy sprawdzić wykaz wydanych lub cofniętych dopuszczeń.
Aktualizacja:11.09.2026 r.

Nazwa	Wariant	Typ Optyki	Moc źródła światła	Wykonanie	Czas pracy awaryjnej	Tryb pracy	Zakres temperatury pracy	Temperatura barwowa	Kolor obudowy	Wykończenie powierzchni	Lokalizacja przepustów
CRYSTAL II	0000 0001	AP AR RP RO RPHV LD*	2W 3W 5W 7W	AT CT	1h 3h 8h**	SM NM	TS TE	CW NW WW	9003 9005 9006	FT GL MA	H V
CRYSTAL II	0000 0001	AP AR RP RO RPHV LD[1]	2W 3W 5W 7W	CB CBAM LVAM	X	X	TS TE	CW NW WW	9003 9005 9006	FT GL MA	H V
CRYSTAL II	2000	AP AR RP RO RPHV	4W 6W	AT CT	1h 3h	NM	TS TE	CW NW WW	9003 9005 9006	FT GL MA	H V
CRYSTAL II	2000	AP AR RP RO RPHV	4W 6W	CB CBAM LVAM	X	X	TS TE	CW NW WW	9003 9005 9006	FT GL MA	H V

** tylko z opcją 2W i 3W*
*** tylko z opcją 2W*

5061/2023	**Oprawa oświetleniowa do oświetlenia awaryjnego typu EXL400LED w odmianach:**	ATM Lighting Sp. z o.o. ul. Maszynowa 30A 80-298 Gdańsk	ATM Lighting Sp. z o.o. ul. Maszynowa 30A 80-298 Gdańsk

Typ	Typoszereg długości	Źródło światła	Prąd sterowania	Napięcie	Podłączenie	Wpusty	Materiał obudowy	Materiał klosza	Optyka	Wykonanie awaryjne	Mocowanie

W niniejszym wykazie opublikowano informacje na temat wydanych dopuszczeń dla opraw oświetleniowych do oświetlenia awaryjnego, a w celu upewnienia się co do statusu ważności dopuszczenia należy sprawdzić wykaz wydanych lub cofniętych dopuszczeń.
Aktualizacja:11.09.2026 r.

	EXL400LE D	0300 0600 1200 1500	E1 E2 E4 E5 E8 E10 I1 I2 I4 I5 I8 I10	1 2 3	34E* 35E** 11E***	20 22 30 33 40 44 50 55 60 66 70 77 80 88	10 11 20 21 22	P20 P25 M20 M25	ALU	PC GL PM	NB WB	A3 EXIT ZB ZBS ZBC ZBT ZBR ZBH	AMOA AMOB AMOC AMOD AMOE			

** dotyczy opraw z własnym zasilaniem (A3, EXIT)*
*** dotyczy opraw zasilanych z centralnej baterii (ZB, ZBS, ZBC, ZBT, ZBR, ZBH)*
**** dotyczy opraw ze źródłem światła typu I*

W niniejszym wykazie opublikowano informacje na temat wydanych dopuszczeń dla opraw oświetleniowych do oświetlenia awaryjnego, a w celu upewnienia się co do statusu ważności dopuszczenia należy sprawdzić wykaz wydanych lub cofniętych dopuszczeń.
Aktualizacja:11.09.2026 r.

<table>
<tr>
<td>5062/2023</td>
<td>
Oprawa oświetleniowa do oświetlenia awaryjnego typu INS400LED w odmianach:
<table>
<tr><th>Typ</th><th>Typoszereg długości</th><th>Źródło światła</th><th>Prąd sterowania</th><th>Napięcie</th><th>Podłączenie</th><th colspan="2">Wpusty</th><th>Materiał obudowy</th><th>Materiał klosza</th><th>Wykonanie awaryjne</th><th>Optyka</th><th>Montaż</th></tr>
<tr><td>INS400LED</td><td>0300
0600
1200
1500</td><td>A1
B2
B4
B4A2</td><td>1
2
3
4</td><td>34E*
35E**</td><td>30
33
40
44
50
55
60
66
70
77
80
88</td><td>10
11
20
21
22</td><td>P20
M20
P25
M25
S20
S25</td><td>ALU</td><td>PC
GL
SGL
PM</td><td>A3S
EXIT
ZB
ZBS
ZBD
ZBT
ZBR
ZBH
ZBM</td><td>---
NB
ASY</td><td>AMOA
AMOB
AMOC
AMOD
AMOE</td></tr>
</table>
</td>
<td>ATM Lighting Sp. z o.o.
ul. Maszynowa 30A
80-298 Gdańsk</td>
<td>ATM Lighting Sp. z o.o.
ul. Maszynowa 30A
80-298 Gdańsk</td>
</tr>
<tr>
<td>5066/2023</td>
<td>
Oprawa oświetleniowa do oświetlenia awaryjnego typu TLP 02-MLED, EXP 05-MLED w odmianach:
<table>
<tr><th>Typ</th><th>Moc</th><th>Zasilanie</th><th>Barwa światła</th><th colspan="2">Dławica</th><th>Wersja</th><th>Wykonanie</th><th>Klosz</th><th>Opcja</th></tr>
<tr><td>TLP02-MLED
EXP05-MLED</td><td>220/211
240/411
260/66</td><td>7</td><td>830
840
850
865</td><td>K
P
KA
PAK
PA</td><td>10
11</td><td>---
CB
A3
A3/AT
ADR</td><td>---
TEMP*</td><td>---
PC
PMMA</td><td>---
DALI</td></tr>
</table>
</td>
<td>Remontowa Lighting Technologies S.A.
ul. Na Ostrowiu 1
80-958 Gdańsk</td>
<td>Remontowa Lighting Technologies S.A.
ul. Na Ostrowiu 1
80-958 Gdańsk</td>
</tr>
</table>

W niniejszym wykazie opublikowano informacje na temat wydanych dopuszczeń dla opraw oświetleniowych do oświetlenia awaryjnego, a w celu upewnienia się co do statusu ważności dopuszczenia należy sprawdzić wykaz wydanych lub cofniętych dopuszczeń.

Aktualizacja:11.09.2026 r.

<table>
<tr>
<td>5067/2023</td>
<td>
Oprawa oświetleniowa do oświetlenia awaryjnego typu MICRO SPOT w odmianach:
<table>
<tr><th>Kod oprawy</th><th>Moc oprawy w trybie awaryjnym</th><th>Wyposażenie</th><th>Czas pracy w trybie awaryjnym [h]</th><th>Tryb pracy</th><th>Wykonanie</th><th>Symbol koloru oprawy</th></tr>
<tr><td rowspan="6">MSR
MSU
MTR
MTU

MTRR
MTRU
MSRR
MSRU

MTSR
MTSU
MSSR
MSSU</td><td>1W
2W
3W
6W[1)]</td><td>B
B1
C
C1
E[2)]
E1[2)]
P
P1</td><td>1
2
3</td><td>SE</td><td>X
PT
AT</td><td rowspan="6">GR
WH
BL
OC</td></tr>
<tr><td>1W
2W
3W
6W[1)]</td><td>B
B1
C
C1
P
P1</td><td>1
2
3</td><td>SA</td><td>X
PT
AT</td></tr>
<tr><td>1W
2W
3W
6W</td><td>B
B1
D[3)]
D1[3)]
P[4)]
P1[4)]</td><td>1
2
3</td><td>SE
SA</td><td>BT
IT
RS
RU
RW
RD</td></tr>
<tr><td>1W
2W
3W</td><td>F
G</td><td>---</td><td>---</td><td>CB
CB/CBS</td></tr>
<tr><td>1W
2W
3W
6W</td><td>Z</td><td>---</td><td></td><td>CB/ADE
CB/ADP</td></tr>
<tr><td>1W
2W
3W
6W</td><td>---</td><td>---</td><td>---</td><td>FZLV
FZLV2</td></tr>
</table>
[1)] tylko z modułem B, B1 praca SE
[2)] wersja 3W tylko dla 1h
[3)] występuje tylko w wersji RU lub RD
[4)] występuje tylko w wersji RU, RW
</td>
<td>Rafał Stanuch P.P.H.U. AWEX Sp. z o.o
Masłomiąca, ul. Długa 39
32-091 Michałowice</td>
<td>Rafał Stanuch P.P.H.U. AWEX Sp. z o.o
Masłomiąca, ul. Długa 39
32-091 Michałowice</td>
</tr>
<tr>
<td>5134/2023</td>
<td>
Oprawa oświetleniowa do oświetlenia awaryjnego typu ARCHE 600, ARCHE 1200, ARCHE 1500 w odmianach:
<table>
<tr><th>Wersja</th><th>Kod montażu</th><th>Kod modelu</th><th>Temperatura barwowa</th><th>Kod klosza</th><th>Kod koloru obudowy</th><th>Kod IP</th><th>Moc znamionowa</th><th>Moc awaryjna</th></tr>
<tr><td>604
605
606
613
614</td><td>0
B
X
P
M
Q</td><td>1</td><td>827
830
840
857
865
927
930
940
957
965</td><td>-Pd</td><td>7</td><td>-3</td><td>005
010
015
020
025
030
035
040
045
050</td><td>010
020
030
040
050
060
070
080
090
100</td></tr>
</table>
</td>
<td>MILOO-ELECTRONICS Sp. z o.o.
Stary Wiśnicz 289
32-720 Nowy Wiśnicz</td>
<td>MILOO-ELECTRONICS Sp. z o.o.
Stary Wiśnicz 289
32-720 Nowy Wiśnicz</td>
</tr>
</table>

W niniejszym wykazie opublikowano informacje na temat wydanych dopuszczeń dla opraw oświetleniowych do oświetlenia awaryjnego, a w celu upewnienia się co do statusu ważności dopuszczenia należy sprawdzić wykaz wydanych lub cofniętych dopuszczeń.

Aktualizacja:11.09.2026 r.

								055				
				2				005 010 015 020 025 030 035 040 045 050 055 060 065 070 075				
				3				005 010 015 020 025 030 035				

	Wersja	***Kod montażu***	***Kod modelu***	***Temperatura barwowa***	***Kod klosza***	***Kod koloru obudowy***	***Kod IP***	***Moc znamionowa***	***Moc awaryjna***			
5137/2023	604 605 606	0 B X P M Q	1	827 830 840 857 865 927 930 940 957 965	-Pd	7	-3	005 010 015 020 025 030 035 040 045 050 055	010 020 030 040 050 060 070 080 090 100		Luxiona Poland S.A. ul. Jacentów 167 27-580 Sadowie	Luxiona Poland S.A. ul. Jacentów 167 27-580 Sadowie
			2					005 010 015 020 025 030 035 040 045 050 055 060 065 070 075				

W niniejszym wykazie opublikowano informacje na temat wydanych dopuszczeń dla opraw oświetleniowych do oświetlenia awaryjnego, a w celu upewnienia się co do statusu ważności dopuszczenia należy sprawdzić wykaz wydanych lub cofniętych dopuszczeń.

Aktualizacja:11.09.2026 r.

			3					005 010 015 020 025 030 035				
5138/2023	**Oprawa oświetleniowa do oświetlenia awaryjnego typu X-LINE PRO LED w odmianach:** ***Nazwa*** / ***Oznaczenie strumienia*** / ***Typ klosza*** / ***Rodzaj zasilacza*** / ***Kolor*** / ***Autonomia i tryb pracy*** / ***Wykonanie*** / ***Dodatkowe komponenty*** / ***Ra*** / ***Tb*** / ***Line*** / ***Długość oprawy*** X-LINE PRO X-LINE PRO COMPACT / 2000÷8000* / MICRO-PRM** PLX** LOUVER** PLX-T** / E EDD E-MS EDD-MS EDD-WIRELESS / 1÷100 / 1J 3J 1C 3C / AT / --- PIR MWS / 8 9 / 27÷65 / --- LINE / 300MM÷6000MM X-LINE PRO X-LINE PRO COMPACT / 2000÷8000* / MICRO-PRM** PLX** LOUVER** PLX-T** / E EDD E-MS EDD-MS EDD-WIRELESS / 1÷100 / --- / CB-ST CB-TM-AM 01 CB-SOAM-01 / --- PIR MWS / 8 9 / 27÷65 / --- LINE / 300MM÷6000MM **w oprawie do oświetlenia mieszanego pojawią się dwa oznaczenia strumienia (np. 2000/3000), pierwsze od lewej oznaczenie dopowiada strumieniowi kierowanemu w półprzestrzeń dolną a drugie dotyczy strumienia kierowanego w półprzestrzeń górną (oznaczenia strumieni świetlnych nie odpowiadają rzeczywistym wartością strumienia podanego w lumenach)* *** w oprawie do oświetlenia mieszanego pojawią się dwa oznaczenia klosza (np. PLX/PLX-T), pierwsze od lewej oznaczenie dotyczy klosza zamontowanego w kierunku półprzestrzeni dolnej a drugie dotyczy klosza zamontowanego w kierunku półprzestrzeni górnej*											Luxiona Poland S.A. ul. Jacentów 167 27-580 Sadowie	Luxiona Poland S.A. ul. Jacentów 167 27-580 Sadowie
5152/2023	**Oprawa oświetleniowa do oświetlenia awaryjnego typu RQ LED, SQ LED w odmianach:** ***Indeks*** / ***Model*** 245534 / SQ 300 LED PLUS LENS 2100lm 830 IP54 II kl. AW3h AT OPAL (24W) 300mm Batertech 571336 / RQ 160 LED PLUS P 1800lm AW3h 840 IP44/20 I kl. MAT (17W) 571367 / RQ 160 LED PLUS P 2450lm AW3h 840 IP44/20 I kl. MAT (21W) 571398 / RQ 160 LED PLUS P 2200lm AW3h 840 IP44/20 I kl. PRM (17W) 571428 / RQ 160 LED PLUS P 2900lm AW3h 840 IP44/20 I kl. PRM (21W)											Lena Lighting S.A. ul. Kórnicka 52 63-000 Środa Wielkopolska	Lena Lighting S.A. ul. Kórnicka 52 63-000 Środa Wielkopolska

W niniejszym wykazie opublikowano informacje na temat wydanych dopuszczeń dla opraw oświetleniowych do oświetlenia awaryjnego, a w celu upewnienia się co do statusu ważności dopuszczenia należy sprawdzić wykaz wydanych lub cofniętych dopuszczeń.

Aktualizacja:11.09.2026 r.

	571459	RQ 160 LED PLUS P 2050lm AW3h 840 IP44/20 I kl. 75deg (17W)			
	571480	RQ 160 LED PLUS P 2750lm AW3h 840 IP44/20 I kl. 75deg (21W)			
	571510	RQ 160 LED PLUS P 1700lm AW3h 830 IP44/20 I kl. MAT (17W)			
	571541	RQ 160 LED PLUS P 2300lm AW3h 830 IP44/20 I kl. MAT (21W)			
	571572	RQ 160 LED PLUS P 2100lm AW3h 830 IP44/20 I kl. PRM (17W)			
	571602	RQ 160 LED PLUS P 2750lm AW3h 830 IP44/20 I kl. PRM (21W)			
	571633	RQ 160 LED PLUS P 1900lm AW3h 830 IP44/20 I kl. 75deg (17W)			
	571664	RQ 160 LED PLUS P 2600lm AW3h 830 IP44/20 I kl. 75deg (21W)			
	571879	SQ 160 LED PLUS P 1800lm AW3h 840 IP44/20 I kl. MAT (17W)			
	571909	SQ 160 LED PLUS P 2450lm AW3h 840 IP44/20 I kl. MAT (21W)			
	571930	SQ 160 LED PLUS P 2200lm AW3h 840 IP44/20 I kl. PRM (17W)			
	571961	SQ 160 LED PLUS P 2900lm AW3h 840 IP44/20 I kl. PRM (21W)			
	571992	SQ 160 LED PLUS P 2050lm AW3h 840 IP44/20 I kl. 75deg (17W)			
	572029	SQ 160 LED PLUS P 2750lm AW3h 840 IP44/20 I kl. 75deg (21W)			
	572050	SQ 160 LED PLUS P 1700lm AW3h 830 IP44/20 I kl. MAT (17W)			
	572081	SQ 160 LED PLUS P 2300lm AW3h 830 IP44/20 I kl. MAT (21W)			
	572111	SQ 160 LED PLUS P 2100lm AW3h 830 IP44/20 I kl. PRM (17W)			
	572142	SQ 160 LED PLUS P 2750lm AW3h 830 IP44/20 I kl. PRM (21W)			
	572203	SQ 160 LED PLUS P 1900lm AW3h 830 IP44/20 I kl. 75deg (17W)			
	572234	SQ 160 LED PLUS P 2600lm AW3h 830 IP44/20 I kl. 75deg (21W)			
	573002	RQ N LED ASYMMETRIC 2150lm 830 IP44 I kl. AW 3H AT OPAL BIAŁY 21W			
	573019	RQ N LED ASYMMETRIC 2300lm 840 IP44 I kl. AW 3H AT OPAL BIAŁY 21W			
	573026	RQ N LED ASYMMETRIC 2150lm 830 IP44 I kl. RCR AW 3H AT OPAL BIAŁY 21W			
	573033	RQ N LED ASYMMETRIC 2300lm 840 IP44 I kl. RCR AW 3H AT OPAL BIAŁY 21W			
	573040	RQ N LED ASYMMETRIC 3000lm 830 IP44 I kl. AW 3H AT OPAL BIAŁY 32W			
	573057	RQ N LED ASYMMETRIC 3200lm 840 IP44 I kl. AW 3H AT OPAL BIAŁY 32W			
	573064	RQ N LED ASYMMETRIC 3000lm 830 IP44 I kl. RCR AW 3H AT OPAL BIAŁY 32W			
	573071	RQ N LED ASYMMETRIC 3200lm 840 IP44 I kl. RCR AW 3H AT OPAL BIAŁY 32W			
	573088	RQ N LED ASYMMETRIC 2150-3000lm 830 IP44 I kl. AW 3H AT OPAL BIAŁY MULTI LED			
	573095	RQ N LED ASYMMETRIC 2300-3200lm 840 IP44 I kl. AW 3H AT OPAL BIAŁY MULTI LED			
	573101	RQ N LED ASYMMETRIC 2150-3000lm 830 IP44 I kl. RCR AW 3H AT OPAL BIAŁY MULTI LED			
	573118	RQ N LED ASYMMETRIC 2300-3200lm 840 IP44 I kl. RCR AW 3H AT OPAL BIAŁY MULTI LED			
	573125	RQ N LED ASYMMETRIC DP 2150lm 830 IP44 I kl. AW 3H AT OPAL BIAŁY 21W			
	573132	RQ N LED ASYMMETRIC DP 2300lm 840 IP44 I kl. AW 3H AT OPAL BIAŁY 21W			
	573149	RQ N LED ASYMMETRIC DP 2150lm 830 IP44 I kl. RCR AW 3H AT OPAL BIAŁY 21W			

Indeks	***Model***
573156	RQ N LED ASYMMETRIC DP 2300lm 840 IP44 I kl. RCR AW 3H AT OPAL BIAŁY 21W
573163	RQ N LED ASYMMETRIC DP 3000lm 830 IP44 I kl. AW 3H AT OPAL BIAŁY 32W
573170	RQ N LED ASYMMETRIC DP 3200lm 840 IP44 I kl. AW 3H AT OPAL BIAŁY 32W
573187	RQ N LED ASYMMETRIC DP 3000lm 830 IP44 I kl. RCR AW 3H AT OPAL BIAŁY 32W
573194	RQ N LED ASYMMETRIC DP 3200lm 840 IP44 I kl. RCR AW 3H AT OPAL BIAŁY 32W
573200	RQ N LED ASYMMETRIC DP 2150-3000lm 830 IP44 I kl. AW 3H AT OPAL BIAŁY MULTI LED
573217	RQ N LED ASYMMETRIC DP 2300-3200lm 840 IP44 I kl. AW 3H AT OPAL BIAŁY MULTI LED
573224	RQ N LED ASYMMETRIC DP 2150-3000lm 830 IP44 I kl. RCR AW 3H AT OPAL BIAŁY MULTI LED
573231	RQ N LED ASYMMETRIC DP 2300-3200lm 840 IP44 I kl. RCR AW 3H AT OPAL BIAŁY MULTI LED
573248	RQ N LED ASYMMETRIC P 2150lm 830 IP44 I kl. AW 3H AT OPAL BIAŁY 21W
573255	RQ N LED ASYMMETRIC P 2300lm 840 IP44 I kl. AW 3H AT OPAL BIAŁY 21W
573262	RQ N LED ASYMMETRIC P 2150lm 830 IP44 I kl. RCR AW 3H AT OPAL BIAŁY 21W
573279	RQ N LED ASYMMETRIC P 2300lm 840 IP44 I kl. RCR AW 3H AT OPAL BIAŁY 21W
573286	RQ N LED ASYMMETRIC P 3000lm 830 IP44 I kl. AW 3H AT OPAL BIAŁY 32W

	573293	RQ N LED ASYMMETRIC P 3200lm 840 IP44 I kl. AW 3H AT OPAL BIAŁY 32W			
	573309	RQ N LED ASYMMETRIC P 3000lm 830 IP44 I kl. RCR AW 3H AT OPAL BIAŁY 32W			
	573316	RQ N LED ASYMMETRIC P 3200lm 840 IP44 I kl. RCR AW 3H AT OPAL BIAŁY 32W			
	573323	RQ N LED ASYMMETRIC P 2150-3000lm 830 IP44 I kl. AW 3H AT OPAL BIAŁY MULTI LED			
	573330	RQ N LED ASYMMETRIC P 2300-3200lm 840 IP44 I kl. AW 3H AT OPAL BIAŁY MULTI LED			
	573347	RQ N LED ASYMMETRIC P 2150-3000lm 830 IP44 I kl. RCR AW 3H AT OPAL BIAŁY MULTI LED			
	573354	RQ N LED ASYMMETRIC P 2300-3200lm 840 IP44 I kl. RCR AW 3H AT OPAL BIAŁY MULTI LED			
	574009	RQ N LED 1350lm 830 IP44 I kl. AW 3H AT OPAL BIAŁY 13W			
	574061	RQ N LED 1350lm 830 IP44 I kl. DALI AW 3H AT OPAL BIAŁY 13W			
	574078	RQ N LED 1450lm 840 IP44 I kl. DALI AW 3H AT OPAL BIAŁY 13W			
	574085	RQ N LED 1450lm 850 IP44 I kl. DALI AW 3H AT OPAL BIAŁY 13W			
	574092	RQ N LED 1350lm 830 IP44 I kl. DALI RCR AW 3H AT OPAL BIAŁY 13W CORRIDOR			
	574108	RQ N LED 1450lm 840 IP44 I kl. DALI RCR AW 3H AT OPAL BIAŁY 13W CORRIDOR			
	574115	RQ N LED 1450lm 850 IP44 I kl. DALI RCR AW 3H AT OPAL BIAŁY 13W CORRIDOR			
	574122	RQ N LED MULTI 1350lm 830 IP44 I kl. DALI RCR AW 3H AT OPAL BIAŁY 13W CORRIDOR			
	574139	RQ N LED MULTI 1450lm 840 IP44 I kl. DALI RCR AW 3H AT OPAL BIAŁY 13W CORRIDOR			
	574153	RQ N LED 1410lm 830 IP44 I kl. AW 3H AT OPAL BIAŁY 14W			
	574160	RQ N LED 1520lm 840 IP44 I kl. AW 3H AT OPAL BIAŁY 14W			
	574177	RQ N LED 1520lm 850 IP44 I kl. AW 3H AT OPAL BIAŁY 14W			
	574184	RQ N LED 1410lm 830 IP44 I kl. RCR AW 3H AT OPAL BIAŁY 14W			
	574191	RQ N LED 1520lm 840 IP44 I kl. RCR AW 3H AT OPAL BIAŁY 14W			

Indeks	***Model***
574207	RQ N LED 1520lm 850 IP44 I kl. RCR AW 3H AT OPAL BIAŁY 14W
574214	RQ N LED 1410lm 830 IP44 I kl. DALI AW 3H AT OPAL BIAŁY 14W
574221	RQ N LED 1520lm 840 IP44 I kl. DALI AW 3H AT OPAL BIAŁY 14W
574238	RQ N LED 1520lm 850 IP44 I kl. DALI AW 3H AT OPAL BIAŁY 14W
574245	RQ N LED 1410lm 830 IP44 I kl. DALI RCR AW 3H AT OPAL BIAŁY 14W CORRIDOR
574252	RQ N LED 1520lm 840 IP44 I kl. DALI RCR AW 3H AT OPAL BIAŁY 14W CORRIDOR
574269	RQ N LED 1520lm 850 IP44 I kl. DALI RCR AW 3H AT OPAL BIAŁY 14W CORRIDOR
574306	RQ N LED 1750lm 830 IP44 I kl. AW 3H AT OPAL BIAŁY 18W
574313	RQ N LED 1900lm 840 IP44 I kl. AW 3H AT OPAL BIAŁY 18W
574320	RQ N LED 1900lm 850 IP44 I kl. AW 3H AT OPAL BIAŁY 18W
574337	RQ N LED 1750lm 830 IP44 I kl. RCR AW 3H AT OPAL BIAŁY 18W
574344	RQ N LED 1900lm 840 IP44 I kl. RCR AW 3H AT OPAL BIAŁY 18W
574351	RQ N LED 1900lm 850 IP44 I kl. RCR AW 3H AT OPAL BIAŁY 18W
574368	RQ N LED 1750lm 830 IP44 I kl. DALI AW 3H AT OPAL BIAŁY 18W
574375	RQ N LED 1900lm 840 IP44 I kl. DALI AW 3H AT OPAL BIAŁY 18W
574382	RQ N LED 1900lm 850 IP44 I kl. DALI AW 3H AT OPAL BIAŁY 18W
574399	RQ N LED 1750lm 830 IP44 I kl. DALI RCR AW 3H AT OPAL BIAŁY 18W CORRIDOR
574405	RQ N LED 1900lm 840 IP44 I kl. DALI RCR AW 3H AT OPAL BIAŁY 18W CORRIDOR
574412	RQ N LED 1900lm 850 IP44 I kl. DALI RCR AW 3H AT OPAL BIAŁY 18W CORRIDOR
574450	RQ N LED 2350lm 830 IP44 I kl. AW 3H AT OPAL BIAŁY 22W
574467	RQ N LED 2550lm 840 IP44 I kl. AW 3H AT OPAL BIAŁY 22W
574474	RQ N LED 2550lm 850 IP44 I kl. AW 3H AT OPAL BIAŁY 22W
574481	RQ N LED 2350lm 830 IP44 I kl. RCR AW 3H AT OPAL BIAŁY 22W
574498	RQ N LED 2550lm 840 IP44 I kl. RCR AW 3H AT OPAL BIAŁY 22W
574504	RQ N LED 2550lm 850 IP44 I kl. RCR AW 3H AT OPAL BIAŁY 22W
574511	RQ N LED 2350lm 830 IP44 I kl. DALI AW 3H AT OPAL BIAŁY 22W
574528	RQ N LED 2550lm 840 IP44 I kl. DALI AW 3H AT OPAL BIAŁY 22W
574535	RQ N LED 2550lm 850 IP44 I kl. DALI AW 3H AT OPAL BIAŁY 22W
574542	RQ N LED 2350lm 830 IP44 I kl. DALI RCR AW 3H AT OPAL BIAŁY 22W CORRIDOR

574559	RQ N LED 2550lm 840 IP44 I kl. DALI RCR AW 3H AT OPAL BIAŁY 22W CORRIDOR
574566	RQ N LED 2550lm 850 IP44 I kl. DALI RCR AW 3H AT OPAL BIAŁY 22W CORRIDOR
574603	RQ N LED MULTI 900-1500lm 830 IP44 I kl. AW 3H AT OPAL BIAŁY
574610	RQ N LED MULTI 950-1600lm 840 IP44 I kl. AW 3H AT OPAL BIAŁY
574627	RQ N LED MULTI 950-1600lm 850 IP44 I kl. AW 3H AT OPAL BIAŁY
574634	RQ N LED MULTI 900-1500lm 830 IP44 I kl. RCR AW 3H AT OPAL BIAŁY
574641	RQ N LED MULTI 950-1600lm 840 IP44 I kl. RCR AW 3H AT OPAL BIAŁY
574658	RQ N LED MULTI 950-1600lm 850 IP44 I kl. RCR AW 3H AT OPAL BIAŁY
574665	RQ N LED MULTI 1650-2610lm 830 IP44 I kl. AW 3H AT OPAL BIAŁY 22W
574672	RQ N LED MULTI 1650-2650lm 840 IP44 I kl. AW 3H AT OPAL BIAŁY 22W
574689	RQ N LED MULTI 1650-2650lm 850 IP44 I kl. AW 3H AT OPAL BIAŁY 22W

Indeks	***Model***
574696	RQ N LED MULTI 1650-2610lm 830 IP44 I kl. RCR AW 3H AT OPAL BIAŁY 22W
574702	RQ N LED MULTI 1650-2650lm 840 IP44 I kl. RCR AW 3H AT OPAL BIAŁY 22W
574719	RQ N LED MULTI 1650-2650lm 850 IP44 I kl. RCR AW 3H AT OPAL BIAŁY 22W
664175	SQ 300 LED PLUS LENS 2300lm 840 IP54 II kl. AW3h AT OPAL (24W) 300mm
664212	SQ 300 LED PLUS LENS 2300lm 840 IP54 II kl. AW3h AT OPAL RAL9005 (24W) 300mm
664267	SQ 300 LED PLUS LENS 2100lm 830 IP54 II kl. AW3h AT OPAL (24W) 300mm
664304	SQ 300 LED PLUS LENS 2100lm 830 IP54 II kl. AW3h AT OPAL RAL9005 (24W) 300mm
664359	SQ 300 LED PLUS LENS 2300lm 840 IP54 II kl. DALI RCR AW3h AT OPAL (24W) 300mm CORRIDOR
664366	SQ 300 LED PLUS LENS 2300lm 840 IP54 II kl. DALI RCR AW3h AT OPAL RAL9005 (24W) 300mm CORRIDOR
664373	SQ 300 LED PLUS LENS 2100lm 830 IP54 II kl. DALI RCR AW3h AT OPAL (24W) 300mm CORRIDOR
664380	SQ 300 LED PLUS LENS 2100lm 830 IP54 II kl. DALI RCR AW3h AT OPAL RAL9005 (24W) 300mm CORRIDOR
664540	SQ 300 LED PLUS LENS 2300lm 840 IP54 II kl. RCR AW3h AT OPAL (24W) 300mm
665493	SQ 300 LED PLUS 2800lm 840 IP54 II kl. RCR AW3h AT OPAL 25W 300mm
665646	SQ 300 LED PLUS LENS 2600lm 840 IP54 II kl. AW3h AT OPAL 25W 300mm
665653	SQ 300 LED PLUS LENS 2600lm 840 IP54 II kl. AW3h AT OPAL RAL9005 25W 300mm
665660	SQ 300 LED PLUS LENS 2250lm 830 IP54 II kl. AW3h AT OPAL 25W 300mm
665677	SQ 300 LED PLUS LENS 2250lm 830 IP54 II kl. AW3h AT OPAL RAL9005 25W 300mm
665721	SQ 300 LED PLUS LENS 2600lm 840 IP54 II kl. DALI RCR AW3h AT OPAL 25W 300mm CORRIDOR
665738	SQ 300 LED PLUS LENS 2600lm 840 IP54 II kl. DALI RCR AW3h AT OPAL RAL9005 25W 300mm CORRIDOR
665745	SQ 300 LED PLUS LENS 2250lm 830 IP54 II kl. DALI RCR AW3h AT OPAL 25W 300mm CORRIDOR
665752	SQ 300 LED PLUS LENS 2250lm 830 IP54 II kl. DALI RCR AW3h AT OPAL RAL9005 25W 300mm CORRIDOR
665882	SQ 300 LED PLUS 2800lm 840 IP54 II kl. AW3h AT OPAL 25W 300mm
665899	SQ 300 LED PLUS 2800lm 840 IP54 II kl. AW3h AT OPAL RAL9005 25W 300mm
665905	SQ 300 LED PLUS 2400lm 830 IP54 II kl. AW3h AT OPAL 25W 300mm
665912	SQ 300 LED PLUS 2400lm 830 IP54 II kl. AW3h AT OPAL RAL9005 25W 300mm
665967	SQ 300 LED PLUS 2800lm 840 IP54 II kl. DALI RCR AW3h AT OPAL 25W 300mm CORRIDOR
665974	SQ 300 LED PLUS 2800lm 840 IP54 II kl. DALI RCR AW3h AT OPAL RAL9005 25W 300mm CORRIDOR
665981	SQ 300 LED PLUS 2400lm 830 IP54 II kl. DALI RCR AW3h AT OPAL 25W 300mm CORRIDOR
665998	SQ 300 LED PLUS 2400lm 830 IP54 II kl. DALI RCR AW3h AT OPAL RAL9005 25W 300mm CORRIDOR
669309	SQ 600 LED 3100lm PLX AW 3h I kl. 592x592mm 840 (29W)
669316	SQ 600 LED 2900lm PLX AW 3h I kl. 592x592mm 830 (29W)
669323	SQ 600 LED 3100lm PLX AW 3h I kl. 592x592mm 840 (29W) RAL9005
669330	SQ 600 LED 2900lm PLX AW 3h I kl. 592x592mm 830 (29W) RAL9005
669347	SQ 600 LED 3700lm PLX AW 3h I kl. 592x592mm 840 (37W)
669354	SQ 600 LED 3500lm PLX AW 3h I kl. 592x592mm 830 (37W)
669361	SQ 600 LED 3700lm PLX AW 3h I kl. 592x592mm 840 (37W) RAL9005
669378	SQ 600 LED 3500lm PLX AW 3h I kl. 592x592mm 830 (37W) RAL9005
669385	SQ 600 LED 4400lm PLX AW 3h I kl. 592x592mm 840 (45W)
669392	SQ 600 LED 4100lm PLX AW 3h I kl. 592x592mm 830 (45W)

W niniejszym wykazie opublikowano informacje na temat wydanych dopuszczeń dla opraw oświetleniowych do oświetlenia awaryjnego, a w celu upewnienia się co do statusu ważności dopuszczenia należy sprawdzić wykaz wydanych lub cofniętych dopuszczeń.

Aktualizacja:11.09.2026 r.

669408	SQ 600 LED 4400lm PLX AW 3h I kl. 592x592mm 840 (45W) RAL9005

Indeks	*Model*
669415	SQ 600 LED 4100lm PLX AW 3h I kl. 592x592mm 830 (45W) RAL9005
669422	SQ 600 LED 2800lm PRM AW 3h I kl. 592x592mm 840 (18W)
669439	SQ 600 LED 2650lm PRM AW 3h I kl. 592x592mm 830 (18W)
669446	SQ 600 LED 2800lm PRM AW 3h I kl. 592x592mm 840 (18W) RAL9005
669453	SQ 600 LED 2650lm PRM AW 3h I kl. 592x592mm 830 (18W) RAL9005
669460	SQ 600 LED 3700lm PRM AW 3h I kl. 592x592mm 840 (24W)
669477	SQ 600 LED 3400lm PRM AW 3h I kl. 592x592mm 830 (24W)
669484	SQ 600 LED 3700lm PRM AW 3h I kl. 592x592mm 840 (24W) RAL9005
669491	SQ 600 LED 3400lm PRM AW 3h I kl. 592x592mm 830 (24W) RAL9005
669507	SQ 600 LED 4700lm PRM AW 3h I kl. 592x592mm 840 (32W)
669514	SQ 600 LED 4400lm PRM AW 3h I kl. 592x592mm 830 (32W)
669521	SQ 600 LED 4700lm PRM AW 3h I kl. 592x592mm 840 (32W) RAL9005
669538	SQ 600 LED 4400lm PRM AW 3h I kl. 592x592mm 830 (32W) RAL9005
669545	SQ 600 LED 6000lm PRM AW 3h I kl. 592x592mm 840 (42W)
669552	SQ 600 LED 5600lm PRM AW 3h I kl. 592x592mm 830 (42W)
669569	SQ 600 LED 6000lm PRM AW 3h I kl. 592x592mm 840 (42W) RAL9005
669576	SQ 600 LED 5600lm PRM AW 3h I kl. 592x592mm 830 (42W) RAL9005
669590	SQ 600 LED 6350lm PRM AW 3h I kl. 592x592mm 830 (52W)
669606	SQ 600 LED 6800lm PRM AW 3h I kl. 592x592mm 840 (52W) RAL9005
669613	SQ 600 LED 6350lm PRM AW 3h I kl. 592x592mm 830 (52W) RAL9005
669620	SQ 600 LED 8400lm PRM AW 3h I kl. 592x592mm 840 (60W)
669637	SQ 600 LED 8400lm PRM AW 3h I kl. 592x592mm 840 (60W) RAL9005
669644	SQ 600 LED 10900lm PRM AW 3h I kl. 592x592mm 840 (73W)
669651	SQ 600 LED 10900lm PRM AW 3h I kl. 592x592mm 840 (73W) RAL9005
574726	RQ 160 LED PLUS P 1900lm DALI AW3h 830 IP44/20 I kl. 75deg (17W)
574733	RQ 160 LED PLUS P 1700lm DALI AW3h 830 IP44/20 I kl. MAT (17W)
574740	RQ 160 LED PLUS P 2100lm DALI AW3h 830 IP44/20 I kl. PRM (17W)
574757	RQ 160 LED PLUS P 2050lm DALI AW3h 840 IP44/20 I kl. 75deg (17W)
574764	RQ 160 LED PLUS P 1800lm DALI AW3h 840 IP44/20 I kl. MAT (17W)
574771	RQ 160 LED PLUS P 2200lm DALI AW3h 840 IP44/20 I kl. PRM (17W)
574788	RQ 160 LED PLUS P 2600lm DALI AW3h 830 IP44/20 I kl. 75deg (21W)
574795	RQ 160 LED PLUS P 2300lm DALI AW3h 830 IP44/20 I kl. MAT (21W)
574801	RQ 160 LED PLUS P 2750lm DALI AW3h 830 IP44/20 I kl. PRM (21W)
574818	RQ 160 LED PLUS P 2750lm DALI AW3h 840 IP44/20 I kl. 75deg (21W)
574825	RQ 160 LED PLUS P 2450lm DALI AW3h 840 IP44/20 I kl. MAT (21W)
574832	RQ 160 LED PLUS P 2900lm DALI AW3h 840 IP44/20 I kl. PRM (21W)
576003	SQ 160 LED PLUS P 1900lm DALI AW3h 830 IP44/20 I kl. 75deg (17W)
576010	SQ 160 LED PLUS P 1700lm DALI AW3h 830 IP44/20 I kl. MAT (17W)
576027	SQ 160 LED PLUS P 2100lm DALI AW3h 830 IP44/20 I kl. PRM (17W)
576034	SQ 160 LED PLUS P 2050lm DALI AW3h 840 IP44/20 I kl. 75deg (17W)

Indeks	*Model*
576041	SQ 160 LED PLUS P 1800lm DALI AW3h 840 IP44/20 I kl. MAT (17W)
576058	SQ 160 LED PLUS P 2200lm DALI AW3h 840 IP44/20 I kl. PRM (17W)
576065	SQ 160 LED PLUS P 2600lm DALI AW3h 830 IP44/20 I kl. 75deg (21W)
576072	SQ 160 LED PLUS P 2300lm DALI AW3h 830 IP44/20 I kl. MAT (21W)
576089	SQ 160 LED PLUS P 2750lm DALI AW3h 830 IP44/20 I kl. PRM (21W)
576096	SQ 160 LED PLUS P 2750lm DALI AW3h 840 IP44/20 I kl. 75deg (21W)

	576102	SQ 160 LED PLUS P 2450lm DALI AW3h 840 IP44/20 I kl. MAT (21W)			
	576119	SQ 160 LED PLUS P 2900lm DALI AW3h 840 IP44/20 I kl. PRM (21W)			
	576126	SQ 600 LED 2900lm PLX RCR AW 3h I kl. 592x592mm 830 (29W)			
	576133	SQ 600 LED 3100lm PLX RCR AW 3h I kl. 592x592mm 840 (29W)			
	576188	SQ 600 LED 3500lm PLX RCR AW 3h I kl. 592x592mm 830 (37W)			
	576195	SQ 600 LED 3700lm PLX RCR AW 3h I kl. 592x592mm 840 (37W)			
	576249	SQ 600 LED 4100lm PLX RCR AW 3h I kl. 592x592mm 830 (45W)			
	576256	SQ 600 LED 4400lm PLX RCR AW 3h I kl. 592x592mm 840 (45W)			
	576270	SQ 600 LED 4400lm PLX DALI AW 3h I kl. 592x592mm 840 (45W)			
	576300	SQ 600 LED 2650lm PRM RCR AW 3h I kl. 592x592mm 830 (18W)			
	576317	SQ 600 LED 2800lm PRM RCR AW 3h I kl. 592x592mm 840 (18W)			
	576324	SQ 600 LED 2650lm PRM DALI AW 3h I kl. 592x592mm 830 (18W)			
	576331	SQ 600 LED 2800lm PRM DALI AW 3h I kl. 592x592mm 840 (18W)			
	576362	SQ 600 LED 3400lm PRM RCR AW 3h I kl. 592x592mm 830 (24W)			
	576379	SQ 600 LED 3700lm PRM RCR AW 3h I kl. 592x592mm 840 (24W)			
	576386	SQ 600 LED 3400lm PRM DALI AW 3h I kl. 592x592mm 830 (24W)			
	576393	SQ 600 LED 3700lm PRM DALI AW 3h I kl. 592x592mm 840 (24W)			
	576423	SQ 600 LED 4400lm PRM RCR AW 3h I kl. 592x592mm 830 (32W)			
	576430	SQ 600 LED 4700lm PRM RCR AW 3h I kl. 592x592mm 840 (32W)			
	576447	SQ 600 LED 4400lm PRM DALI AW 3h I kl. 592x592mm 830 (32W)			
	576454	SQ 600 LED 4700lm PRM DALI AW 3h I kl. 592x592mm 840 (32W)			
	576485	SQ 600 LED 5600lm PRM RCR AW 3h I kl. 592x592mm 830 (42W)			
	576492	SQ 600 LED 6000lm PRM RCR AW 3h I kl. 592x592mm 840 (42W)			
	576539	SQ 600 LED 6350lm PRM RCR AW 3h I kl. 592x592mm 830 (52W)			
	576546	SQ 600 LED 6800lm PRM RCR AW 3h I kl. 592x592mm 840 (52W)			
	576591	SQ 600 LED 7800lm PRM AW 3h I kl. 592x592mm 830 (60W)			
	576607	SQ 600 LED 7800lm PRM RCR AW 3h I kl. 592x592mm 830 (60W)			
	576614	SQ 600 LED 8400lm PRM RCR AW 3h I kl. 592x592mm 840 (60W)			
	576669	SQ 600 LED 10100lm PRM AW 3h I kl. 592x592mm 830 (73W)			
	576676	SQ 600 LED 10100lm PRM RCR AW 3h I kl. 592x592mm 830 (73W)			
	576683	SQ 600 LED 10900lm PRM RCR AW 3h I kl. 592x592mm 840 (73W)			
	576768/CNBOP	SQ 600 LED 3100lm PLX AW 3h I kl. 592x592mm 840 (29W)			
	664526	SQ 300 LED PLUS 2800lm 840 IP54 II kl. DALI RCR AW3h AT OPAL RAL7016 25W 300mm CORRIDOR			

Indeks	***Model***
581007	RQ 160 LED PLUS P 1700lm AW3h 830 IP44/20 I kl. MAT (17W) RAL9005
581014	RQ 160 LED PLUS P 1700lm DALI AW3h 830 IP44/20 I kl. MAT (17W) RAL9005
581021	RQ 160 LED PLUS P 1800lm AW3h 840 IP44/20 I kl. MAT (17W) RAL9005
581038	RQ 160 LED PLUS P 1800lm DALI AW3h 840 IP44/20 I kl. MAT (17W) RAL9005
581045	RQ 160 LED PLUS P 1900lm AW3h 830 IP44/20 I kl. 75deg (17W) RAL9005
581052	RQ 160 LED PLUS P 1900lm DALI AW3h 830 IP44/20 I kl. 75deg (17W) RAL9005
581069	RQ 160 LED PLUS P 2050lm AW3h 840 IP44/20 I kl. 75deg (17W) RAL9005
581076	RQ 160 LED PLUS P 2050lm DALI AW3h 840 IP44/20 I kl. 75deg (17W) RAL9005
581083	RQ 160 LED PLUS P 2100lm AW3h 830 IP44/20 I kl. PRM (17W) RAL9005
581090	RQ 160 LED PLUS P 2100lm DALI AW3h 830 IP44/20 I kl. PRM (17W) RAL9005
581106	RQ 160 LED PLUS P 2200lm AW3h 840 IP44/20 I kl. PRM (17W) RAL9005
581113	RQ 160 LED PLUS P 2200lm DALI AW3h 840 IP44/20 I kl. PRM (17W) RAL9005
581120	RQ 160 LED PLUS P 2300lm AW3h 830 IP44/20 I kl. MAT (21W) RAL9005
581137	RQ 160 LED PLUS P 2300lm DALI AW3h 830 IP44/20 I kl. MAT (21W) RAL9005
581144	RQ 160 LED PLUS P 2450lm AW3h 840 IP44/20 I kl. MAT (21W) RAL9005
581151	RQ 160 LED PLUS P 2450lm DALI AW3h 840 IP44/20 I kl. MAT (21W) RAL9005
581168	RQ 160 LED PLUS P 2600lm AW3h 830 IP44/20 I kl. 75deg (21W) RAL9005

	581175	RQ 160 LED PLUS P 2600lm DALI AW3h 830 IP44/20 I kl. 75deg (21W) RAL9005			
	581182	RQ 160 LED PLUS P 2750lm AW3h 830 IP44/20 I kl. PRM (21W) RAL9005			
	581199	RQ 160 LED PLUS P 2750lm AW3h 840 IP44/20 I kl. 75deg (21W) RAL9005			
	581205	RQ 160 LED PLUS P 2750lm DALI AW3h 830 IP44/20 I kl. PRM (21W) RAL9005			
	581212	RQ 160 LED PLUS P 2750lm DALI AW3h 840 IP44/20 I kl. 75deg (21W) RAL9005			
	581229	RQ 160 LED PLUS P 2900lm AW3h 840 IP44/20 I kl. PRM (21W) RAL9005			
	581236	RQ 160 LED PLUS P 2900lm DALI AW3h 840 IP44/20 I kl. PRM (21W) RAL9005			
	581243	SQ 160 LED PLUS P 1700lm AW3h 830 IP44/20 I kl. MAT (17W) RAL9005			
	581250	SQ 160 LED PLUS P 1700lm DALI AW3h 830 IP44/20 I kl. MAT (17W) RAL9005			
	581267	SQ 160 LED PLUS P 1800lm AW3h 840 IP44/20 I kl. MAT (17W) RAL9005			
	581274	SQ 160 LED PLUS P 1800lm DALI AW3h 840 IP44/20 I kl. MAT (17W) RAL9005			
	581281	SQ 160 LED PLUS P 1900lm AW3h 830 IP44/20 I kl. 75deg (17W) RAL9005			
	581298	SQ 160 LED PLUS P 1900lm DALI AW3h 830 IP44/20 I kl. 75deg (17W) RAL9005			
	581304	SQ 160 LED PLUS P 2050lm AW3h 840 IP44/20 I kl. 75deg (17W) RAL9005			
	581311	SQ 160 LED PLUS P 2050lm DALI AW3h 840 IP44/20 I kl. 75deg (17W) RAL9005			
	581328	SQ 160 LED PLUS P 2100lm AW3h 830 IP44/20 I kl. PRM (17W) RAL9005			
	581335	SQ 160 LED PLUS P 2100lm DALI AW3h 830 IP44/20 I kl. PRM (17W) RAL9005			
	581342	SQ 160 LED PLUS P 2200lm AW3h 840 IP44/20 I kl. PRM (17W) RAL9005			
	581359	SQ 160 LED PLUS P 2200lm DALI AW3h 840 IP44/20 I kl. PRM (17W) RAL9005			
	581366	SQ 160 LED PLUS P 2300lm AW3h 830 IP44/20 I kl. MAT (21W) RAL9005			
	581373	SQ 160 LED PLUS P 2300lm DALI AW3h 830 IP44/20 I kl. MAT (21W) RAL9005			
	581380	SQ 160 LED PLUS P 2450lm AW3h 840 IP44/20 I kl. MAT (21W) RAL9005			
	581397	SQ 160 LED PLUS P 2450lm DALI AW3h 840 IP44/20 I kl. MAT (21W) RAL9005			
	Indeks	***Model***			
	581403	SQ 160 LED PLUS P 2600lm AW3h 830 IP44/20 I kl. 75deg (21W) RAL9005			
	581410	SQ 160 LED PLUS P 2600lm DALI AW3h 830 IP44/20 I kl. 75deg (21W) RAL9005			
	581427	SQ 160 LED PLUS P 2750lm AW3h 840 IP44/20 I kl. 75deg (21W) RAL9005			
	581434	SQ 160 LED PLUS P 2750lm DALI AW3h 840 IP44/20 I kl. 75deg (21W) RAL9005			
	581441	SQ 160 LED PLUS P 2750lm AW3h 830 IP44/20 I kl. PRM (21W) RAL9005			
	581458	SQ 160 LED PLUS P 2750lm DALI AW3h 830 IP44/20 I kl. PRM (21W) RAL9005			
	581465	SQ 160 LED PLUS P 2900lm AW3h 840 IP44/20 I kl. PRM (21W) RAL9005			
	581472	SQ 160 LED PLUS P 2900lm DALI AW3h 840 IP44/20 I kl. PRM (21W) RAL9005			
	581489	SQ 300 LED PLUS 2400lm 830 IP54 II kl. RCR AW3h AT OPAL RAL9005 25W 300mm			
	581496	SQ 300 LED PLUS 2800lm 840 IP54 II kl. RCR AW3h AT OPAL RAL9005 25W 300mm			
	581502	SQ 300 LED PLUS LENS 2100lm 830 IP54 II kl. RCR AW3h AT OPAL RAL9005 (24W) 300mm			
	581519	SQ 300 LED PLUS LENS 2300lm 840 IP54 II kl. RCR AW3h AT OPAL RAL9005 (24W) 300mm			
	581526	SQ 300 LED PLUS LENS 2250lm 830 IP54 II kl. RCR AW3h AT OPAL RAL9005 25W 300mm			
	581533	SQ 300 LED PLUS LENS 2600lm 840 IP54 II kl. RCR AW3h AT OPAL RAL9005 25W 300mm			
	581540	SQ 600 LED 10100lm PRM AW 3h I kl. 592x592mm 830 (73W) RAL9005			
	581557	SQ 600 LED 10100lm PRM RCR AW 3h I kl. 592x592mm 830 (73W) RAL9005			
	581564	SQ 600 LED 10900lm PRM RCR AW 3h I kl. 592x592mm 840 (73W) RAL9005			
	581571	SQ 600 LED 2650lm PRM DALI AW 3h I kl. 592x592mm 830 (18W) RAL9005			
	581588	SQ 600 LED 2650lm PRM RCR AW 3h I kl. 592x592mm 830 (18W) RAL9005			
	581595	SQ 600 LED 2800lm PRM DALI AW 3h I kl. 592x592mm 840 (18W) RAL9005			
	581601	SQ 600 LED 2800lm PRM RCR AW 3h I kl. 592x592mm 840 (18W) RAL9005			
	581618	SQ 600 LED 2900lm PLX RCR AW 3h I kl. 592x592mm 830 (29W) RAL9005			
	581625	SQ 600 LED 3100lm PLX RCR AW 3h I kl. 592x592mm 840 (29W) RAL9005			
	581632	SQ 600 LED 3400lm PRM DALI AW 3h I kl. 592x592mm 830 (24W) RAL9005			
	581649	SQ 600 LED 3400lm PRM RCR AW 3h I kl. 592x592mm 830 (24W) RAL9005			
	581656	SQ 600 LED 3700lm PRM DALI AW 3h I kl. 592x592mm 840 (24W) RAL9005			
	581663	SQ 600 LED 3700lm PRM RCR AW 3h I kl. 592x592mm 840 (24W) RAL9005			

W niniejszym wykazie opublikowano informacje na temat wydanych dopuszczeń dla opraw oświetleniowych do oświetlenia awaryjnego, a w celu upewnienia się co do statusu ważności dopuszczenia należy sprawdzić wykaz wydanych lub cofniętych dopuszczeń.

Aktualizacja:11.09.2026 r.

581670	SQ 600 LED 3500lm PLX RCR AW 3h I kl. 592x592mm 830 (37W) RAL9005
581687	SQ 600 LED 3700lm PLX RCR AW 3h I kl. 592x592mm 840 (37W) RAL9005
581694	SQ 600 LED 4100lm PLX RCR AW 3h I kl. 592x592mm 830 (45W) RAL9005
581700	SQ 600 LED 4400lm PLX DALI AW 3h I kl. 592x592mm 840 (45W) RAL9005
581717	SQ 600 LED 4400lm PLX RCR AW 3h I kl. 592x592mm 840 (45W) RAL9005
581724	SQ 600 LED 4400lm PRM DALI AW 3h I kl. 592x592mm 830 (32W) RAL9005
581731	SQ 600 LED 4400lm PRM RCR AW 3h I kl. 592x592mm 830 (32W) RAL9005
581748	SQ 600 LED 4700lm PRM DALI AW 3h I kl. 592x592mm 840 (32W) RAL9005
581755	SQ 600 LED 4700lm PRM RCR AW 3h I kl. 592x592mm 840 (32W) RAL9005
581762	SQ 600 LED 5600lm PRM RCR AW 3h I kl. 592x592mm 830 (42W) RAL9005
581779	SQ 600 LED 6000lm PRM RCR AW 3h I kl. 592x592mm 840 (42W) RAL9005
581786	SQ 600 LED 6350lm PRM RCR AW 3h I kl. 592x592mm 830 (52W) RAL9005
581793	SQ 600 LED 6800lm PRM RCR AW 3h I kl. 592x592mm 840 (52W) RAL9005

Indeks	***Model***
581809	SQ 600 LED 7800lm PRM AW 3h I kl. 592x592mm 830 (60W) RAL9005
581816	SQ 600 LED 7800lm PRM RCR AW 3h I kl. 592x592mm 830 (60W) RAL9005
581823	SQ 600 LED 8400lm PRM RCR AW 3h I kl. 592x592mm 840 (60W) RAL9005
582943	SQ 300 LED PLUS 2400lm 830 IP54 II kl. RCR AW3h AT OPAL RAL9016 25W 300mm
582950	SQ 300 LED PLUS LENS 2100lm 830 IP54 II kl. RCR AW3h AT OPAL RAL9016 (24W) 300mm
582967	SQ 300 LED PLUS LENS 2300lm 840 IP54 II kl. RCR AW3h AT OPAL RAL9016 (24W) 300mm
582974	SQ 300 LED PLUS LENS 2250lm 830 IP54 II kl. RCR AW3h AT OPAL RAL9016 25W 300mm
582981	SQ 300 LED PLUS LENS 2600lm 840 IP54 II kl. RCR AW3h AT OPAL RAL9016 25W 300mm
582998	SQ 600 LED 6800lm PRM AW 3h I kl. 592x592mm 840 (52W) RAL9016
581830	RQ 160 LED PLUS P 1700lm AW3h 830 IP44/20 I kl. MAT (17W) RAL7016
581847	RQ 160 LED PLUS P 1700lm DALI AW3h 830 IP44/20 I kl. MAT (17W) RAL7016
581854	RQ 160 LED PLUS P 1800lm AW3h 840 IP44/20 I kl. MAT (17W) RAL7016
581861	RQ 160 LED PLUS P 1800lm DALI AW3h 840 IP44/20 I kl. MAT (17W) RAL7016
581878	RQ 160 LED PLUS P 1900lm AW3h 830 IP44/20 I kl. 75deg (17W) RAL7016
581885	RQ 160 LED PLUS P 1900lm DALI AW3h 830 IP44/20 I kl. 75deg (17W) RAL7016
581892	RQ 160 LED PLUS P 2050lm AW3h 840 IP44/20 I kl. 75deg (17W) RAL7016
581908	RQ 160 LED PLUS P 2050lm DALI AW3h 840 IP44/20 I kl. 75deg (17W) RAL7016
581915	RQ 160 LED PLUS P 2100lm AW3h 830 IP44/20 I kl. PRM (17W) RAL7016
581922	RQ 160 LED PLUS P 2100lm DALI AW3h 830 IP44/20 I kl. PRM (17W) RAL7016
581939	RQ 160 LED PLUS P 2200lm AW3h 840 IP44/20 I kl. PRM (17W) RAL7016
581946	RQ 160 LED PLUS P 2200lm DALI AW3h 840 IP44/20 I kl. PRM (17W) RAL7016
581953	RQ 160 LED PLUS P 2300lm AW3h 830 IP44/20 I kl. MAT (21W) RAL7016
581960	RQ 160 LED PLUS P 2300lm DALI AW3h 830 IP44/20 I kl. MAT (21W) RAL7016
581977	RQ 160 LED PLUS P 2450lm AW3h 840 IP44/20 I kl. MAT (21W) RAL7016
581984	RQ 160 LED PLUS P 2450lm DALI AW3h 840 IP44/20 I kl. MAT (21W) RAL7016
581991	RQ 160 LED PLUS P 2600lm AW3h 830 IP44/20 I kl. 75deg (21W) RAL7016
582004	RQ 160 LED PLUS P 2600lm DALI AW3h 830 IP44/20 I kl. 75deg (21W) RAL7016
582011	RQ 160 LED PLUS P 2750lm AW3h 830 IP44/20 I kl. PRM (21W) RAL7016
582028	RQ 160 LED PLUS P 2750lm AW3h 840 IP44/20 I kl. 75deg (21W) RAL7016
582035	RQ 160 LED PLUS P 2750lm DALI AW3h 830 IP44/20 I kl. PRM (21W) RAL7016
582042	RQ 160 LED PLUS P 2750lm DALI AW3h 840 IP44/20 I kl. 75deg (21W) RAL7016
582059	RQ 160 LED PLUS P 2900lm AW3h 840 IP44/20 I kl. PRM (21W) RAL7016
582066	RQ 160 LED PLUS P 2900lm DALI AW3h 840 IP44/20 I kl. PRM (21W) RAL7016
582073	SQ 160 LED PLUS P 1700lm AW3h 830 IP44/20 I kl. MAT (17W) RAL7016
582080	SQ 160 LED PLUS P 1700lm DALI AW3h 830 IP44/20 I kl. MAT (17W) RAL7016
582097	SQ 160 LED PLUS P 1800lm AW3h 840 IP44/20 I kl. MAT (17W) RAL7016
582103	SQ 160 LED PLUS P 1800lm DALI AW3h 840 IP44/20 I kl. MAT (17W) RAL7016

	582110 SQ 160 LED PLUS P 1900lm AW3h 830 IP44/20 I kl. 75deg (17W) RAL7016 582127 SQ 160 LED PLUS P 1900lm DALI AW3h 830 IP44/20 I kl. 75deg (17W) RAL7016 582134 SQ 160 LED PLUS P 2050lm AW3h 840 IP44/20 I kl. 75deg (17W) RAL7016			
5156/2023	**Oprawa oświetleniowa do oświetlenia awaryjnego typu IL w odmianach:**		RP-Technik GmbH Hermann-Staudinger-Str. 10-16 D-63110 Rodgau, Niemcy	RP-Technik GmbH Hermann-Staudinger-Str. 10-16 D-63110 Rodgau, Niemcy
5214/2024	**Oprawa oświetleniowa do oświetlenia awaryjnego typu EDGE LINE w odmianach:**		Rafał Stanuch P.P.H.U. AWEX Sp. z o.o Masłomiąca, ul. Długa 39 32-091 Michałowice	Rafał Stanuch P.P.H.U. AWEX Sp. z o.o Masłomiąca, ul. Długa 39

Nazwa oraz typ wyrobu	*Stopień IP*	*Czas pracy awaryjnej*
ILDF023SC	IP40	3h
ILDS023SC	IP40	3h
ILDF028SC	IP40	8h
ILDS028SC	IP40	8h
ILER023SC	IP20/40	3h
ILEF023SC	IP20/40	3h
ILES023SC	IP20/40	3h
ILEF028SC	IP20/40	8h
ILES028SC	IP20/40	8h
ILDR023WL	IP40	3h
ILDF023WL	IP40	3h
ILDS023WL	IP40	3h
ILDF028WL	IP40	8h
ILDS028WL	IP40	8h
ILER023WL	IP20/40	3h
ILEF023WL	IP20/40	3h
ILES023WL	IP20/40	3h
ILEF028WL	IP20/40	8h
ILES028WL	IP20/40	8h
ILDF029ML	IP40	---
ILEF029ML	IP20/40	---
ILDR029ML	IP40	---
ILER029ML	IP20/40	---
ILDH029ML	IP40	---
ILEH029ML	IP20/40	---
ILDS029ML	IP40	---
ILES029ML	IP20/40	---
ILDK423SC	IP40	3h
ILDL423SC	IP40	3h
ILEL423SC	IP20/40	3h
ILDL428SC	IP40	8h
ILDL423WL	IP40	3h
ILDL428WL	IP40	8h
ILEL423WL	IP20/40	3h
ILEL428SC	IP20/40	8h
ILDL029ML	IP40	---
ILEL029ML	IP20/40	---
ILEL428WL	IP20/40	8h

W niniejszym wykazie opublikowano informacje na temat wydanych dopuszczeń dla opraw oświetleniowych do oświetlenia awaryjnego, a w celu upewnienia się co do statusu ważności dopuszczenia należy sprawdzić wykaz wydanych lub cofniętych dopuszczeń.

Aktualizacja:11.09.2026 r.

	KOD OPRAWY	SPOSÓB MONTAŻU	OZNACZENIE DŁUGOŚCI KORPUSU	KOD STRUMIEŃ	BARWA ŚWIATŁA	KOD ŚWIECENIE	KOD OS+PRZĘT OPCJONALNY	SENSOR	PRZESŁONA / RASTER	OPTYKA OPCJNALNIE	ZASILANIE	KOD KOLORU	ODMIANA	OPTYKA TRYB AWARYJNY	MOC W TRYBIE AWARYJNYM	KOD MODUŁU AWARYJNEGO	CZAS PRACY W TRYBIE AWARYJNYM	TRYB PRACY	SPOSÓB TESTOWANIA OPRAWY			32-091 Michałowice
	ELN1	NT NT1 NT2 PT	112 140 168 196 224 252 280 308 336	2000 2500 2600 2700 3000 3600 3800 4000 4500 5000 6000 6500 7000 7500 8000 8500 9000 9500 10000 11000 12000 13000 14000	830 840 930 940	DI DIN*	ED DA	X MPS MMS MUS DLS	OP MP SL BL WL	X NA ME WI A1 A2	S3 S4 S5 S6 L3 L4 L5 L6	WH BL GR SR OC	3 4	X R U	1 2 3	P UL UH	1 2 3	SE SA	X PT AT RU RW			
																Z	-	-	CB CB/CBS CB/ADP CB/ADE			
																-	-	-	FZLV2			

* Występuje tylko w wersji montażowej NT2

5215/2024	**Oprawa oświetleniowa do oświetlenia awaryjnego typu KMU w odmianach: KMU013SC, KMU018SC, KMUK403SC, KMU013WL, KMU018WL, KMU019ML**	Rafał Stanuch P.P.H.U. AWEX Sp. z o.o Masłomiąca, ul. Długa 39 32-091 Michałowice	Rafał Stanuch P.P.H.U. AWEX Sp. z o.o Masłomiąca, ul. Długa 39 32-091 Michałowice
5220/2024	**Oprawa oświetleniowa do oświetlenia awaryjnego typu FLOWEX-M w odmianach: FLOWEX-ME-060030; FLOWEX-ME-060040; FLOWEX-ME-060050; FLOWEX-ME-060060; FLOWEX-ME-080070; FLOWEX-ME-080080; FLOWEX-ME-080090; FLOWEX-ME-080100; FLOWEX-ME-100120; FLOWEX-ME-100140; FLOWEX-ME-100160; FLOWEX-ME-100180; FLOWEX-ME-100200; FLOWEX-ME-100220; FLOWEX-MN-060030; FLOWEX-MN-060040; FLOWEX-MN-060050; FLOWEX-MN-060060; FLOWEX-MN-080070; FLOWEX-MN-080080; FLOWEX-MN-080090; FLOWEX-MN-080100; FLOWEX-MN-100120; FLOWEX-MN-100140; FLOWEX-MN-100160; FLOWEX-MN-100180; FLOWEX-MN-100200; FLOWEX-MN-100220**	Cortem S.p.a. Via Aquileia 10 34070 Villesse (GO), Włochy	Cortem S.p.a. Via Aquileia 10 34070 Villesse (GO), Włochy
5226/2024	**Oprawa oświetleniowa do oświetlenia awaryjnego typu KS w odmianach: KSC013SC, KSC018SC, KSC013WL, KSC018WL, KSC019ML, KSU013SC, KSU018SC, KSU013WL, KSU018WL, KSU019ML**	RP-Technik GmbH Hermann-Staudinger-Str. 10-16 D-63110 Rodgau, Niemcy	RP-Technik GmbH Hermann-Staudinger-Str. 10-16 D-63110 Rodgau, Niemcy

W niniejszym wykazie opublikowano informacje na temat wydanych dopuszczeń dla opraw oświetleniowych do oświetlenia awaryjnego, a w celu upewnienia się co do statusu ważności dopuszczenia należy sprawdzić wykaz wydanych lub cofniętych dopuszczeń.

Aktualizacja:11.09.2026 r.

<table>
<tr><td>5227/2024</td><td>Oprawa oświetleniowa do oświetlenia awaryjnego typu KMB w odmianach:
KMB013SC, KMB018SC, KMB013WL, KMB018WL, KMB019ML</td><td>RP-Technik GmbH
Hermann-Staudinger-Str. 10-16
D-63110 Rodgau, Niemcy</td><td>RP-Technik GmbH
Hermann-Staudinger-Str. 10-16
D-63110 Rodgau, Niemcy</td></tr>
<tr><td>5298/2024</td><td>Oprawa oświetleniowa do oświetlenia awaryjnego typu BATERTECH 09 LED w odmianach:
<table>
<tr><th>Nazwa</th><th>Wykonanie</th><th>Tryb pracy</th></tr>
<tr><td>BATERTECH 09 LED 14 BTK/114
BATERTECH 09 LED 16 BTK/116
BATERTECH 09 LED 18 BTK/118
BATERTECH 09 LED 20 BTK/120
BATERTECH 09 LED 22 BTK/122
BATERTECH 09 LED 24 BTK/124
BATERTECH 09 LED 36 BTK/136</td><td>/PT
/AT</td><td>/A
/SA</td></tr>
</table></td><td>BATERTECH Filip Raróg
ul. Sarmacka 28B/13
02-972 Warszawa</td><td>BATERTECH Filip Raróg
ul. Sarmacka 28B/13
02-972 Warszawa</td></tr>
<tr><td>5299/2024</td><td>Oprawa oświetleniowa do oświetlenia awaryjnego typu LUMI w odmianach:</td><td>Glamox sp. z o.o.
ul. Jagiellońska 51
32-410 Dobczyce</td><td>Glamox sp. z o.o.
ul. Jagiellońska 51
32-410 Dobczyce</td></tr>
<tr><td></td><td>Oprawy z własnym zasilaniem:
<table>
<tr><th>Nazwa</th><th>Kolor</th><th>Strumień świetlny</th><th>Czas pracy awaryjnej</th><th>Wersja</th><th>Opcja</th><th>Rozsył światła</th></tr>
<tr><td>LUMI-S
LUMI-R</td><td>WH
BL
RAL</td><td>180
250
400</td><td>E1/
E3/</td><td>S
ST
WR
DALI</td><td>---</td><td rowspan="3">CR
CR1
CR2
XWB
XWB-AP
WB
WB-AP
NB
ASY
ASY-FS</td></tr>
<tr><td>LUMI-S
LUMI-R</td><td>WH
BL
RAL</td><td>180
250</td><td>E1/</td><td>S
ST
WR
DALI</td><td>LT</td></tr>
<tr><td>LUMI-S
LUMI-R</td><td>WH
BL
RAL</td><td>180
250
400</td><td>E1/</td><td>S
ST
WR
DALI</td><td>L8Y</td></tr>
</table>
Oprawy zasilane centralnie:</td><td></td><td></td></tr>
</table>

W niniejszym wykazie opublikowano informacje na temat wydanych dopuszczeń dla opraw oświetleniowych do oświetlenia awaryjnego, a w celu upewnienia się co do statusu ważności dopuszczenia należy sprawdzić wykaz wydanych lub cofniętych dopuszczeń.

Aktualizacja:11.09.2026 r.

Nazwa	Kolor	Strumień świetlny	Wersja	Rodzaj modułu	Rozsył światła
LUMI-S LUMI-R	WH BL RAL	180 250 400	E/	Z ZA	CR CR1 CR2 XWB XWB-AP WB WB-AP NB ASY ASY-FS
LUMI-S LUMI-R	WH BL RAL	250 400	E/	ZA-TM	

5300/2024	**Oprawa oświetleniowa do oświetlenia awaryjnego typu EXL210LED w odmianach:**	ATM Lighting sp. z o.o. ul. Maszynowa 30A 80-298 Gdańsk	ATM Lighting sp. z o.o. ul. Maszynowa 30A 80-298 Gdańsk

Typ	Długość	Moduł LED		Napięcie zasilania	Okablowanie	Wpust kablowy		Materiał obudowy	Materiał klosza	Wykonanie
		typ	ilość			Układ	Rodzaj			
EXL210LED	0600	E	2 4	34E	40 44	10 11 20 21 22	M20 M25 P20 P25	GRP	PC	A3
	1200	E	4 8							
	1500	E	6							
EXL210LED	0600	E	2 4	35E	30 33	10 11 20 21 22	M20 M25 P20 P25	GRP	PC	ZB
	1200	E	4 8							
	1500	E	6							
EXL210LED	0600	E	2 4	35E	30 33	10 11 20 21 22	M20 M25 P20 P25	GRP	PC	ZBC
	1200	E	4 8							
	1500	E	6							
EXL210LED	0600	E	2 4	35E	50 55	10 11 20 21 22	M20 M25 P20 P25	GRP	PC	ZBS ZBD ZBM
	1200	E	4 8							
	1500	E	6							
EXL210LED	0600	E	2 4	35E	60 66	10 11 20 21 22	M20 M25 P20 P25	GRP	PC	ZBT ZBR
	1200	E	4 8							
	1500	E	6							
EXL210LED	0600	E	2 4	35E	80 88	10 11 20 21 22	M20 M25 P20 P25	GRP	PC	ZBH ZBT
	1200	E	4 8							
	1500	E	6							

W niniejszym wykazie opublikowano informacje na temat wydanych dopuszczeń dla opraw oświetleniowych do oświetlenia awaryjnego, a w celu upewnienia się co do statusu ważności dopuszczenia należy sprawdzić wykaz wydanych lub cofniętych dopuszczeń.

Aktualizacja:11.09.2026 r.

5304/2024	**Oprawa oświetleniowa do oświetlenia awaryjnego typu LEXI**	THORLUX LIGHTING Merse Road, North Moons Moat B989HH Redditch, Wielka Brytania	THORLUX LIGHTING Merse Road, North Moons Moat B989HH Redditch, Wielka Brytania
5305/2024	**Oprawa oświetleniowa do oświetlenia awaryjnego typu FIREFLY RECESSED**	THORLUX LIGHTING Merse Road, North Moons Moat B989HH Redditch, Wielka Brytania	THORLUX LIGHTING Merse Road, North Moons Moat B989HH Redditch, Wielka Brytania
5306/2024	**Oprawa oświetleniowa do oświetlenia awaryjnego typu FIREFLY SURFACE**	THORLUX LIGHTING Merse Road, North Moons Moat B989HH Redditch, Wielka Brytania	THORLUX LIGHTING Merse Road, North Moons Moat B989HH Redditch, Wielka Brytania
5307/2024	**Oprawa oświetleniowa do oświetlenia awaryjnego typu SUPREMA, SUPREMA II w odmianach:**	Intelight Sp. z o. o. ul. Gwiaździsta 19 01-651 Warszawa	Intelight Sp. z o.o. ul. Gwiaździsta 19 01-651 Warszawa

Seria	Optyka	Strumień świetlny	Tryb	Autonomia	Wykonanie	Stopień ochrony	Montaż
SUPREMA SUPREMA II	SO	150 250 350	NM M	1H 2H 3H	AT CT	IP44 IP54	NT PT
		650	NM	1H 2H			
		350-P	NM M	1H 2H 3H			
	SQ	150 250 350 450					
	SOH	250 400 600	NM				
	SC	150 250 350	NM M				
	SCH	350	NM				
	SP	150 250	NM M				
		400	NM				
	---	D-eco D-std D-pro	NM M				NT PT PT-S NT-S

5309/2024	**Oprawa oświetleniowa do oświetlenia awaryjnego typu LifEx-M w odmianach: LifEx-ME-0315, LifEx-ME-0330, LifEx-ME-0615, LifEx-ME-0630, LifEx-ME-0645, LifEx-ME-0660, LifEx-ME-1230, LifEx-ME-1260, LifEx-ME-1290, LifEx-ME-12120, LifEx-ME-1590, LifEx-ME-0615N, LifEx-ME-0630N, LifEx-ME-1230N, LifEx-ME-1260N, LifEx-ME-1590N, LifEx-ME-0615E, LifEx-ME-1230E**	Cortem S.p.a. Via Aquileia 10 34070 Villesse (GO), Włochy	Cortem S.p.a. Via Aquileia 10 34070 Villesse (GO), Włochy

W niniejszym wykazie opublikowano informacje na temat wydanych dopuszczeń dla opraw oświetleniowych do oświetlenia awaryjnego, a w celu upewnienia się co do statusu ważności dopuszczenia należy sprawdzić wykaz wydanych lub cofniętych dopuszczeń.

Aktualizacja:11.09.2026 r.

<table>
<tr><td>5316/2024</td><td>Oprawa oświetleniowa do oświetlenia awaryjnego typu ARIS w odmianach:</td><td>Glamox sp. z o.o.
ul. Jagiellońska 51
32-410 Dobczyce</td><td>Glamox sp. z o.o.
ul. Jagiellońska 51
32-410 Dobczyce</td></tr>
<tr><td></td><td>z własnym zasilaniem:
<table>
<tr><th>Nazwa</th><th>Kolor</th><th>Czas autonomii</th><th>Wersja</th><th>Opcja</th><th>Luminancja znaku</th><th>Ewakuacja</th></tr>
<tr><td>ARIS-W SINGLE
ARIS-P SINGLE
ARIS-S DOUBLE
ARIS-P DOUBLE</td><td>WH
BL
RAL</td><td>E1/
E3/</td><td>S
ST
WR
DALI</td><td>---</td><td>LO
HO</td><td>SIGN</td></tr>
<tr><td>ARIS-W SINGLE
ARIS-P SINGLE
ARIS-S DOUBLE
ARIS-P DOUBLE</td><td>WH
BL
RAL</td><td>E1/</td><td>S
ST
WR
DALI</td><td>L8Y</td><td>LO</td><td>SIGN</td></tr>
</table>
zasilane centralnie:
<table>
<tr><th>Nazwa</th><th>Kolor</th><th>Wersja</th><th>Oznaczenie modułu</th><th>Luminancja znaku</th><th>Ewakuacja</th></tr>
<tr><td>ARIS-W SINGLE
ARIS-P SINGLE
ARIS-S DOUBLE
ARIS-P DOUBLE</td><td>WH
BL
RAL</td><td>E/</td><td>Z
ZA</td><td>LO
HO</td><td>SIGN</td></tr>
</table></td><td></td><td></td></tr>
<tr><td>5323/2024</td><td>Oprawa oświetleniowa do oświetlenia awaryjnego typu COSMO APEX, COSMO NOVA, COSMO ECLIPSE, COSMO ORION w odmianach:
z własnym zasilaniem:
<table>
<tr><th>nazwa</th><th>kolor</th><th>strumień</th><th>zasilacz</th><th>czas autonomii</th><th>wersja</th><th>źródło światła</th><th>temp. pracy</th><th>opcja</th><th>rozsył światłości</th></tr>
<tr><td rowspan="8">COSMO APEX</td><td rowspan="8">BL
GR</td><td>4000-7500</td><td rowspan="4">HF
DALI</td><td rowspan="2">E1/</td><td rowspan="4">S
ST
DALI</td><td rowspan="4">830
840</td><td>---</td><td rowspan="2">---
N</td><td rowspan="4">PR/PC</td></tr>
<tr><td>4000-6400</td><td>LT</td></tr>
<tr><td>4000-7500</td><td rowspan="2">E3/</td><td>---</td><td rowspan="2">---</td></tr>
<tr><td>4000-6400</td><td>LT</td></tr>
<tr><td>3700-7200</td><td rowspan="4">HF
DALI</td><td rowspan="2">E1/</td><td rowspan="4">S
ST
DALI</td><td rowspan="4">830
840</td><td>---</td><td rowspan="2">---
N</td><td rowspan="4">OP/PC</td></tr>
<tr><td>3700-6100</td><td>LT</td></tr>
<tr><td>3700-7200</td><td rowspan="2">E3/</td><td>---</td><td rowspan="2">---</td></tr>
<tr><td>3700-6100</td><td>LT</td></tr>
</table>
<table>
<tr><th>nazwa</th><th>kolor</th><th>strumień</th><th>zasilacz</th><th>czas autonomii</th><th>wersja</th><th>źródło światła</th><th>opcja</th><th>rozsył światłości</th></tr>
<tr><td rowspan="2">COSMO ECLIPSE</td><td rowspan="2">METALLIC SI</td><td rowspan="2">3500-6400</td><td rowspan="2">HF
DALI</td><td>E1/</td><td rowspan="2">S
ST
DALI</td><td rowspan="2">830
840</td><td>---
N</td><td rowspan="2">SMP/PC</td></tr>
<tr><td>E3/</td><td>---</td></tr>
</table>
<table>
<tr><th>nazwa</th><th>kolor / strumień</th><th>zasilacz</th><th>czas autonomii</th><th>wersja</th><th>źródło światła</th><th>opcja</th><th>rozsył światłości</th></tr>
</table></td><td>ES-System Sp. z o.o.
ul. Przemysłowa 2
30-701 Kraków</td><td>ES-System Sp. z o.o.
ul. Przemysłowa 2
30-701 Kraków</td></tr>
</table>

W niniejszym wykazie opublikowano informacje na temat wydanych dopuszczeń dla opraw oświetleniowych do oświetlenia awaryjnego, a w celu upewnienia się co do statusu ważności dopuszczenia należy sprawdzić wykaz wydanych lub cofniętych dopuszczeń.

Aktualizacja:11.09.2026 r.

COSMO ORION	TRANSPARENT 5200 GREEN 5100 ORANGE 5000 VIOLET 4700 RED 4400 PINK 5000 BLUE 4900	HF DALI	E1/	S ST DALI	830 840	--- N	PC
			E3/			---	

nazwa	kolor	strumień	zasilacz	czas autonomii	wersja	źródło światła	opcja	rozsył światłości
COSMO NOVA	BL GR	5500-6000	HF DALI	E1/	S ST DALI	830 840	--- N	XNB/PC NB/PC
				E3/			---	
		4400-4800		E1/			--- N	
				E3/			---	

zasilane centralnie:

nazwa	kolor	strumień	zasilacz	wersja	rodzaj modułu	źródło światła	temp. pracy	rozsył światłości
COSMO APEX	BL GR	4000-7500	HF DALI	E/	Z ZA-GM ZA-GD ZA-TM ZA-TD	830 840	---	PR/PC
		4000-6400					LT	
		4000-6400			Z		XLT	
		3700-7200	HF DALI	E/	Z ZA-GM ZA-GD ZA-TM ZA-TD	830 840	---	OP/PC
		3700-6100					LT	
		3700-6100			Z		XLT	

nazwa	kolor	strumień	zasilacz	wersja	rodzaj modułu	źródło światła	temp. pracy	rozsył światłości
COSMO NOVA	BL GR	5500-6000	HF DALI	E/	Z ZA-GM ZA-GD ZA-TM ZA-TD	830 840	---	XNB/PC NB/PC
		4400-4800					LT	
		4400-4800			Z		XLT	

nazwa	kolor	strumień	zasilacz	wersja	rodzaj modułu	źródło światła	rozsył światłości

W niniejszym wykazie opublikowano informacje na temat wydanych dopuszczeń dla opraw oświetleniowych do oświetlenia awaryjnego, a w celu upewnienia się co do statusu ważności dopuszczenia należy sprawdzić wykaz wydanych lub cofniętych dopuszczeń.

Aktualizacja:11.09.2026 r.

COSMO ECLIPSE	METALLIC SI	3500-6400	HF DALI	E/	Z ZA-GM ZA-GD ZA-TM ZA-TD	830 840	SMP/PC

nazwa	kolor / strumień	zasilacz	wersja	rodzaj modułu	źródło światła	rozsył światłości
COSMO ORION	TRANSPARENT 5200 GREEN 5100 ORANGE 5000 VIOLET 4700 RED 4400 PINK 5000 BLUE 4900	HF DALI	E/	Z ZA-GM ZA-GD ZA-TM ZA-TD	830 840	PC

5324/2024

Oprawa oświetleniowa do oświetlenia awaryjnego typu LINEA NEW LED w odmianach:

Nazwa	*Kolor*	*Rozmiar*	*Strumień świetlny*	*Zasilacz*	*Wersja*	*Moduł*	*Źródło światła*	*Dyfuzor*
LINEA NEW LED	GR	1000	1000-4200	HF DALI	EL/	Z ZA-MA-03 ZA-CEAG	840	OP
		1000	3000-5200					
		1200	1000-1400					
		1200	1200-2400					
		1200	1500-3000					
		1200	2500-4300					
		1200	4000-5040					

ES-System Sp. z o.o.
ul. Przemysłowa 2
30-701 Kraków

ES-System Sp. z o.o.
ul. Przemysłowa 2
30-701 Kraków

5333/2024

Oprawa oświetleniowa do oświetlenia awaryjnego typu VELLA w odmianach:

Seria	Optyka	Strumień świetlny	Tryb	Autonomia	Wykonanie	Stopień ochrony	Temp. pracy
VELLA	SO SQ SC	125 250	NM M	1H 2H 3H	MT	IP44 IP65	---
VELLA	SO	150 250 350 650* 900** 350-P	NM M	1H 2H 3H	MT AT CT DA	IP44 IP65	---
	SQ	150 250 350 450* 650*					
	SOH	250 400* 600* 650*					

Intelight Sp. z o. o.
ul. Gwiaździsta 19
01-651 Warszawa

Intelight Sp. z o. o.
ul. Gwiaździsta 19
01-651 Warszawa

W niniejszym wykazie opublikowano informacje na temat wydanych dopuszczeń dla opraw oświetleniowych do oświetlenia awaryjnego, a w celu upewnienia się co do statusu ważności dopuszczenia należy sprawdzić wykaz wydanych lub cofniętych dopuszczeń.

Aktualizacja:11.09.2026 r.

	SC	150 250 350 450* 600* 650*						
	SCH	350 250 650*						
	SP	150 250 450* 650*						
VELLA	SO SQ SC	125 250	NM M	1H	MT	IP44 IP65	LT	
VELLA	SO SQ SC SP	150	NM M	1H	MT AT CT DA	IP44 IP65	LT	

** nie występuje w wersji 3H*
*** występuje tylko w wersji 1H*

Seria	Optyka	Strumień świetlny	Tryb	Autonomia	Wykonanie	Stopień ochrony	Temp. pracy
VELLA	SO SQ SC	125 250	---	---	CB	IP44 IP65	---
	SO	150 250 350 650 900 350-P					
	SQ	150 250 350 450					
	SOH	250 400 600					
	SC	150 250 350 450 600					
	SCH	350					
	SP	150 250 450					

W niniejszym wykazie opublikowano informacje na temat wydanych dopuszczeń dla opraw oświetleniowych do oświetlenia awaryjnego, a w celu upewnienia się co do statusu ważności dopuszczenia należy sprawdzić wykaz wydanych lub cofniętych dopuszczeń.
Aktualizacja:11.09.2026 r.

Typ	VELLA	
	Z - zasilana centralnie *(wykonania: CB)*	X - z własnym zasilaniem *(wykonania: MT, AT, CT, DA*
Tryb pracy	0 - zasilana nieciągle 1 - zasilana ciągle	0 - zasilana nieciągle 1 - zasilana ciągle
Urządzenia	D - oprawa oświetleniowa do stref wysokiego ryzyka E - z niewymienialną lampą G - wewnętrznie podświetlany znak bezpieczeństwa *(opcja)*	A - zawiera urządzenie testują B - zawiera zdalny tryb spoczynk *(wykonania: CT)* C - zawiera tryb blokady *(wykonar* D - oprawa oświetleniowa do s wysokiego ryzyka E - z niewymienialną lampą F - urządzenie automatycznego tes zgodne z IEC 61347-2-7, oznaczar G - wewnętrznie podświetlany bezpieczeństwa *(opcja)*
Znamionowy czas pracy awaryjnej	nie dotyczy (parametr systemów zasilania)	60 - 1 godzina czasu pracy awar 120 - 2 godziny czasu pracy awa 180 - 3 godziny czasu pracy awa
Znamionowe napięcie zasilania	230V AC 50Hz, 220 V DC	230V AC 50Hz
Klasa ochrony przed porażeniem prądem elektrycznym	II	I *(dotyczy opraw LT)* II
Stopień zabezpieczenia przed wnikaniem pyłu, ciał stałych i wody	IP44 IP65	
Źródło światła	moduł LED	
Czas ładowania akumulatora	nie dotyczy (parametr systemów zasilania)	nie przekraczający 24 h
Sygnalizacja ładowania akumulatora	nie dotyczy (funkcja systemów zasilania)	tak - dioda LED
Przystosowana do piktogramów	tak	
Sposób zamocowania	nabudowywana, wbudowywana, zwieszana	
Powierzchnia montażowa (zgodnie z normą PN-EN 60598-1)	powierzchnie normalnie palne	
Warunki stosowania (zgodnie z normą PN-EN 60598-1)	do normalnego stosowania	
Materiał obudowy	tworzywo sztuczne	
Oprawy z własnym zasilaniem w wykonaniu AT, CT są przeznaczone do systemów automatycznego testowania zgodnie z norm PN-EN 62034:2012.		

WARUNKI DODATKOWE I UWAGI:
Zgodnie z § 17 rozporządzenia Ministra Spraw Wewnętrznych i Administracji z dnia 20 czerwca 2007 r. w sprawie wykazu wyrobów służących zapewnieniu bezpieczeństwa publicznego lub ochronie zdrowia i życia oraz mienia, a także zasad wydawania dopuszczenia tych wyrobów do użytkowania (Dz. U. nr 143 poz. 1002; zm.: Dz. U. z 2010 r. nr 85, poz. 553, z 2018 r. poz. 984, z 2022 r. poz. 2282, z 2026 r. poz. 556) wyrób powinien być oznakowany znakiem jednostki dopuszczającej i dodatkowo numerem niniejszego świadectwa.

W procesie dopuszczenia zastosowano następujące wydania norm:
- PN-EN IEC 60598-2-22:2022-11
- PN-EN IEC 60598-1:2021-07+A1+A11:2022-12

W niniejszym wykazie opublikowano informacje na temat wydanych dopuszczeń dla opraw oświetleniowych do oświetlenia awaryjnego, a w celu upewnienia się co do statusu ważności dopuszczenia należy sprawdzić wykaz wydanych lub cofniętych dopuszczeń.
Aktualizacja:11.09.2026 r.

<table>
<tr>
<td>5334/2024</td>
<td>
Oprawa oświetleniowa do oświetlenia awaryjnego typu OptiLine w odmianach:
<table>
<tr><th>Nazwa</th><th>Długość</th><th>Typ modułu LED</th><th>Okablowanie</th><th>Wpusty kablowe (ilość)</th><th>Wpusty kablowe (rozmiar)</th><th>Wersja</th><th>Rodzaj klosza</th></tr>
<tr><td>OptiLine</td><td>60
12</td><td>-1
-2
-3</td><td>30
33
50
55
70
77</td><td>10
11
20
21
22</td><td>20
25</td><td>---
A1
CBX
CBY</td><td>KT
KM
KO</td></tr>
</table>
</td>
<td>HARDO Czapski i Wspólnicy Spółka Jawna
ul. Spacerowa 5
32-083 Balice</td>
<td>HARDO Czapski i Wspólnicy Spółka Jawna
ul. Spacerowa 5
32-083 Balice</td>
</tr>
<tr>
<td>5335/2024</td>
<td>
Oprawa oświetleniowa do oświetlenia awaryjnego typu FIBRA IV LED, FIBRA V LED w odmianach:
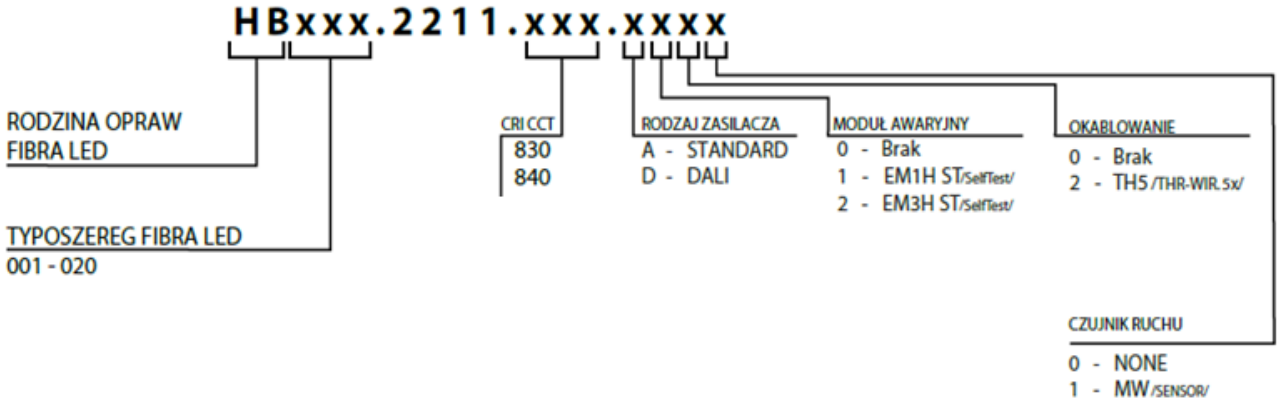

</td>
<td>PXF Lighting
ul. Jutrzenki 73
02-230 Warszawa</td>
<td>PXF Lighting
ul. Jutrzenki 73
02-230 Warszawa</td>
</tr>
<tr>
<td>5370/2024</td>
<td>
Oprawa oświetleniowa do oświetlenia awaryjnego typu CUBE 600x300, CUBE 600x600, CUBE 1200x300, CUBE 1200x600 w odmianach:
<table>
<tr><th>Wersja</th><th>Kod montażu</th><th>Kod modelu</th><th>Temperatura barwowa</th><th>Kod klosza</th><th>Kod koloru obudowy</th><th>Kod IP/IK odbłyśnik</th><th>Moc znamionowa</th><th>Moc awaryjna</th></tr>
<tr><td rowspan="2">601
602
603
616
617</td><td rowspan="2">0</td><td>0</td><td rowspan="2">830
840
857
930
940
957</td><td rowspan="2">-0P
-mP
-0D
-sD
-DS
-PC
-Pd
-DX
-D1
-D2
-D3
-D4
-D5
-D6</td><td rowspan="2">1
2
3
4</td><td rowspan="2">-1</td><td>005÷040</td><td rowspan="2">005
010
015
020
025
030
035
040
045
050
055
060
065
070</td></tr>
<tr><td>1</td><td>005÷085</td></tr>
</table>
</td>
<td>MILOO-ELECTRONICS Sp. z o.o.
Stary Wiśnicz 289
32-720 Nowy Wiśnicz</td>
<td>MILOO-ELECTRONICS Sp. z o.o.
Stary Wiśnicz 289
32-720 Nowy Wiśnicz</td>
</tr>
</table>

W niniejszym wykazie opublikowano informacje na temat wydanych dopuszczeń dla opraw oświetleniowych do oświetlenia awaryjnego, a w celu upewnienia się co do statusu ważności dopuszczenia należy sprawdzić wykaz wydanych lub cofniętych dopuszczeń.

Aktualizacja:11.09.2026 r.

			2		-D7 -D8 -D9 -DA -DB -DC -DD -DE -DF			005÷070	075 080 085 090 095 100		
			3					005÷120			
5373/2024	**Oprawa oświetleniowa do oświetlenia awaryjnego typu ORION S, ORION M, ORION L w odmianach:**									MILOO-ELECTRONICS Sp. z o.o. Stary Wiśnicz 289 32-720 Nowy Wiśnicz	MILOO-ELECTRONICS Sp. z o.o. Stary Wiśnicz 289 32-720 Nowy Wiśnicz
	Wersja	***Kod montażu***	***Kod modelu***	***Temperatura barwowa***	***Kod klosza***	***Kod koloru obudowy***	***Kod IP/IK odbłyśnik***	***Moc znamionowa***	***Moc awaryjna***		
	607 608 609 618 619	1 2	1	830 840 857 930 940 957	-DS -PC -SC	1 2 3 4 5 6 7 8 9 A B	-0 -1 -2 -3	005÷115	005 010 015 020 025 030 035 040 045 050 055 060 065 070 075 080 085 090 095 100		
			2					005÷165			
			3					005÷225			

W niniejszym wykazie opublikowano informacje na temat wydanych dopuszczeń dla opraw oświetleniowych do oświetlenia awaryjnego, a w celu upewnienia się co do statusu ważności dopuszczenia należy sprawdzić wykaz wydanych lub cofniętych dopuszczeń.

Aktualizacja:11.09.2026 r.

5382/2024	**Oprawa oświetleniowa do oświetlenia awaryjnego typu INS230LED w odmianach:**																							ATM Lighting sp. z o.o. ul. Maszynowa 30A 80-298 Gdańsk	ATM Lighting sp. z o.o. ul. Maszynowa 30A 80-298 Gdańsk
	Typ	***Typoszereg długości***	***Oznaczenie modułu LED i jego ilości***	***Oznaczenie prądu sterowania***	***Symbol napięcia zasilania***	***Symbol kostki zasilającej***	***Symbol układu wpustów***	***Rodzaj wpustu***	***Materiał obudowy***	***Materiał klosza***	***Uchwyt mocujący***	***Wykonanie***													
	INS230LED	0600	J2	1 3	34E	20 22 30 33 40 44 50 55 60 66 70 77 80 88	10 11 20 21 22	P20 P25 M20 M25	PC	PC PM PT	AMO1 AMO3 AM04 AMO5 AMO10	A3 A3S													
		1200	J4	1 3					GRP	PC PM															
			B4	1																					
	INS230LED	0600	J2	1 3	35E	20 22 30 33 40 44 50 55 60 66 70 77 80 88	10 11 20 21 22	P20 P25 M20 M25	PC	PC PM PT	AMO1 AMO3 AM04 AMO5 AMO10	ZB ZBS ZBC ZBD ZBT ZBR ZBH ZBM													
		1200	J4	1 3					GRP	PC PM															
			B4	1																					
	Typ	***Typoszereg długości***	***Oznaczenie modułu LED i jego ilości***	***Oznaczenie prądu sterowania***	***Symbol napięcia zasilania***	***Symbol kostki zasilającej***	***Symbol układu wpustów***	***Rodzaj wpustu***	***Materiał obudowy***	***Materiał klosza***	***Uchwyt mocujący***	***Wykonanie***	***Wyk. specjalne***												
	INS230LED	0600	J2	1 3	34E	20 22 30 33 40 44 50 55 60 66 70 77 80 88	10 11 20 21 22	P20 P25 M20 M25	GRP	PM PT PC	AMO1 AMO3 AM04 AMO5 AMO10	A3 A3S	C4												
		1200	J4	1 3																					
			B4	1																					
	INS230LED	0600	J2	1 3	35E	20 22	10 11	P20 P25	GRP	PM PT	AMO1	ZB ZBS	C4												

W niniejszym wykazie opublikowano informacje na temat wydanych dopuszczeń dla opraw oświetleniowych do oświetlenia awaryjnego, a w celu upewnienia się co do statusu ważności dopuszczenia należy sprawdzić wykaz wydanych lub cofniętych dopuszczeń.

Aktualizacja:11.09.2026 r.

<table>
<tr>
<td></td>
<td>
<table>
<tr><td></td><td>1200</td><td>J4</td><td>1
3</td><td></td><td>30
33
40
44
50
55
60
66
70
77
80
88</td><td>20
21
22</td><td>M20
M25</td><td></td><td>PC</td><td>AMO3
AM04
AMO5
AMO10</td><td>ZBC
ZBD
ZBT
ZBR
ZBH
ZBM</td><td></td></tr>
<tr><td></td><td></td><td>B4</td><td>1</td><td></td><td></td><td></td><td></td><td></td><td></td><td></td><td></td><td></td></tr>
</table>
</td>
<td></td>
<td></td>
</tr>
<tr>
<td>5386/2024</td>
<td>
Oprawa oświetleniowa do oświetlenia awaryjnego typu TM.INDUST B2 w odmianach:
<table>
<tr><th>Typ</th><th>Model</th><th>Wersja</th></tr>
<tr><td>TM.INDUST</td><td>B2
B2L</td><td>CB
CBA
CB DALI 2
CB+
CBM</td></tr>
</table>
</td>
<td>TM Technologie Sp. z o.o.
Morawica 355
32-084 Morawica</td>
<td>TM Technologie Sp. z o.o.
Morawica 355
32-084 Morawica</td>
</tr>
<tr>
<td>5387/2024</td>
<td>
Oprawa oświetleniowa do oświetlenia awaryjnego typu DIRECTO w odmianach:
<table>
<tr><th>Seria</th><th>Tryb</th><th>Autonomia</th><th>Wykonanie</th></tr>
<tr><td>DIRECTO
DIRECTO S</td><td>NM
M</td><td>1H
2H
3H</td><td>MT
AT
CT</td></tr>
<tr><td>DIRECTO
DIRECTO S</td><td>---</td><td>---</td><td>CB</td></tr>
</table>
</td>
<td>Intelight Sp. z o. o.
ul. Gwiaździsta 19
01-651 Warszawa</td>
<td>Intelight Sp. z o. o.
ul. Gwiaździsta 19
01-651 Warszawa</td>
</tr>
</table>

W niniejszym wykazie opublikowano informacje na temat wydanych dopuszczeń dla opraw oświetleniowych do oświetlenia awaryjnego, a w celu upewnienia się co do statusu ważności dopuszczenia należy sprawdzić wykaz wydanych lub cofniętych dopuszczeń.

Aktualizacja:11.09.2026 r.

<table>
<tr><td>5390/2024</td><td>Oprawa oświetleniowa do oświetlenia awaryjnego typu Pratica Modula Matrix w odmianach:
18821, 18831, 18841, 17923</td><td>Beghelli S.p.A.
Via Mozzeghine 13-15,
Localita Monteveglio
40053 Valsamoggia BO,
Włochy</td><td>Beghelli-Polska Sp. z o.o.
ul. Podmiejska 95
44-207 Rybnik</td></tr>
<tr><td>5391/2024</td><td>Oprawa oświetleniowa do oświetlenia awaryjnego typu ECOSIGN w odmianach:
<table>
<tr><th>Nazwa</th><th>Montaż</th><th>Wykonanie</th><th>IP</th></tr>
<tr><td>ECOSIGN 160 P MSC E1D WH IP65</td><td>nastropowy</td><td>E1D</td><td>IP65</td></tr>
<tr><td>ECOSIGN 160 P MSC E3D WH IP65</td><td>nastropowy</td><td>E3D</td><td>IP65</td></tr>
<tr><td>ECOSIGN 160 P MSC ECD WH IP65</td><td>nastropowy</td><td>ECD</td><td>IP65</td></tr>
<tr><td>ECOSIGN 160 P MSC ECC WH IP65</td><td>nastropowy</td><td>ECC</td><td>IP65</td></tr>
<tr><td>ECOSIGN 160 P MSC ECP WH IP65</td><td>nastropowy</td><td>ECP</td><td>IP65</td></tr>
</table></td><td>Zumtobel Lighting GmbH
Schweizer Str.30
A-6850 Dornbirn, Austria</td><td>ZG Lighting Polska Sp z o.o.
ul. Wołoska 9A
02-583 Warszawa</td></tr>
<tr><td>5392/2024
zastąpienie</td><td>Oprawa oświetleniowa do oświetlenia awaryjnego typu EXF250LED w odmianach:
<table>
<tr><th>Typ</th><th>Typoszereg długości</th><th>Typ modułu LED</th><th>Napięcie</th><th>Podłączenie</th><th colspan="2">Wpusty</th><th>Materiał obudowy</th><th>Materiał klosza</th><th>Wykonanie awaryjne</th><th>Sterowanie</th></tr>
<tr><td rowspan="3">EXF250LED</td><td rowspan="3">0600
1200</td><td rowspan="3">FX1
FX2
FX4
GX1
GX2
GX4
F1
F2
F4
G1
G2
G4</td><td>35E</td><td>30
33
50
55</td><td>20
21
22</td><td>P20
P25
M20
M25</td><td>GRP</td><td>PC
PM</td><td>ZB</td><td>---
DA</td></tr>
<tr><td>34E</td><td>40
44
60
66</td><td>20
21
22</td><td>P20
P25
M20
M25</td><td>GRP</td><td>PC
PM</td><td>A3</td><td>---
DA</td></tr>
<tr><td>25E</td><td>30
33
40
44
50
55
60
66</td><td>20
21
22</td><td>P20
P25
M20
M25</td><td>GRP</td><td>PC
PM</td><td>A3
ZB</td><td>---</td></tr>
</table>
* układ dławnic 20, 21, 22 nie jest dostępny w wykonaniu M25 oraz P25</td><td>ATM Lighting sp. z o.o.
ul. Maszynowa 30A
80-298 Gdańsk</td><td>ATM Lighting sp. z o.o.
ul. Maszynowa 30A
80-298 Gdańsk</td></tr>
</table>

W niniejszym wykazie opublikowano informacje na temat wydanych dopuszczeń dla opraw oświetleniowych do oświetlenia awaryjnego, a w celu upewnienia się co do statusu ważności dopuszczenia należy sprawdzić wykaz wydanych lub cofniętych dopuszczeń.

Aktualizacja:11.09.2026 r.

<table>
<tr>
<td></td>
<td>**wykonanie 11P20 nie jest dostępne w wersji awaryjnej 0600-..-A3</td>
<td></td>
<td></td>
</tr>
<tr>
<td>5394/2024</td>
<td>
Oprawa oświetleniowa do oświetlenia awaryjnego typu ECOSIGN TEC-GP w odmianach:
<table>
<tr><th>Nazwa</th><th>Montaż</th><th>Wykonanie</th><th>IP</th></tr>
<tr><td>ECOSIGN 160 P TEC-GP E1D WH</td><td>TECTON</td><td>E1D</td><td>IP20</td></tr>
<tr><td>ECOSIGN 160 P TEC-GP E3D WH</td><td>TECTON</td><td>E3D</td><td>IP20</td></tr>
<tr><td>ECOSIGN 160 P TEC-GP ECD WH</td><td>TECTON</td><td>ECD</td><td>IP20</td></tr>
<tr><td>ECOSIGN 160 P TEC-GP ECC WH</td><td>TECTON</td><td>ECC</td><td>IP20</td></tr>
<tr><td>ECOSIGN 160 P TEC-GP ECP WH</td><td>TECTON</td><td>ECP</td><td>IP20</td></tr>
</table>
</td>
<td>Zumtobel Lighting GmbH
Schweizer Str.30
A-6850 Dornbirn, Austria</td>
<td>ZG Lighting Polska Sp z o.o.
ul. Wołoska 9A
02-583 Warszawa</td>
</tr>
<tr>
<td>5401/2024</td>
<td>
Oprawa oświetleniowa do oświetlenia awaryjnego typu MODERNA-R; MODERNA-S w odmianach:

z własnym zasilaniem:
<table>
<tr><th>Nazwa</th><th>Rozmiar</th><th>Kolor</th><th>Strumień</th><th>Sterowanie</th><th>Autonomia</th><th>Wykonanie</th><th>Źródło światła</th><th>Rozsył światła</th></tr>
<tr><td>MODERNA2-S
MODERNA2-R</td><td>600x600</td><td>WH
BL
RAL</td><td>2700
4100
5800</td><td>HF
DALI</td><td>E1L/
E3L/</td><td>S
ST
DALI</td><td>830
840</td><td>XWB/MB/SMP
XWB/WB/SMP</td></tr>
<tr><td>MODERNA2-S
MODERNA2-R</td><td>600x600</td><td>WH
BL
RAL</td><td>2700
4100
5800</td><td>HF
DALI</td><td>E1/
E3/</td><td>S
ST
DALI</td><td>830
840</td><td>MB/SMP
WB/SMP</td></tr>
</table>
<table>
<tr><th>Nazwa</th><th>Rozmiar</th><th>Kolor</th><th>Strumień</th><th>Sterowanie</th><th>Wersja</th><th>Rodzaj modułu</th><th>Źródło światła</th><th>Rozsył światła</th></tr>
<tr><td>MODERNA2-S
MODERNA2-R</td><td>600x600</td><td>WH
BL
RAL</td><td>2700
4100
5800</td><td>HF
DALI</td><td>EL/</td><td>ZA
ZA-GM
ZA-GD</td><td>830
840</td><td>XWB/MB/SMP
XWB/WB/SMP</td></tr>
</table>
zasilane centralnie:
</td>
<td>ES-SYSTEM
Sp. z o.o.
ul. Przemysłowa 2
30-701 Kraków</td>
<td>ES-SYSTEM
Sp. z o.o.
ul. Przemysłowa 2
30-701 Kraków</td>
</tr>
</table>

W niniejszym wykazie opublikowano informacje na temat wydanych dopuszczeń dla opraw oświetleniowych do oświetlenia awaryjnego, a w celu upewnienia się co do statusu ważności dopuszczenia należy sprawdzić wykaz wydanych lub cofniętych dopuszczeń.

Aktualizacja:11.09.2026 r.

<table>
<tr><td></td><td>
<table>
<tr><td>MODERNA2-S
MODERNA2-R</td><td>600x600</td><td>WH
BL
RAL</td><td>2700
4100
5800</td><td>HF
DALI</td><td>E/</td><td>ZA
ZA-GM
ZA-GD</td><td>830
840</td><td>MB/SMP
WB/SMP</td></tr>
</table>
</td><td></td><td></td></tr>
<tr><td>5413/2024</td><td>Oprawa oświetleniowa do oświetlenia awaryjnego typu Pratica Modula w odmianach:
18700, 18701, 18710, 18711, 18721,18731, 18740, 18741, 18750, 18751, 18761, 18771, 18781, 17920</td><td>Beghelli S.p.A.
Via Mozzeghine 13-15,
Localita Monteveglio
40053 Valsamoggia BO,
Włochy</td><td>Beghelli-Polska Sp. z o.o.
ul. Podmiejska 95
44-207 Rybnik</td></tr>
<tr><td>5436/2024</td><td>Oprawa oświetleniowa do oświetlenia awaryjnego typu TM.INDUST B3, TM.INDUST B4, TM.INDUST B5
w odmianach:
<table>
<tr><th>Typ</th><th>Model</th><th>Wersja</th></tr>
<tr><td>TM.INDUST</td><td>B3D
B3DF

B4D
B4DF

B5D
B5DF</td><td>CB
CB+
CBM
CB DALI 2</td></tr>
</table></td><td>TM Technologie Sp. z o.o.
Morawica 355
32-084 Morawica</td><td>TM Technologie Sp. z o.o.
Morawica 355
32-084 Morawica</td></tr>
<tr><td>5443/2024</td><td>Oprawa oświetleniowa do oświetlenia awaryjnego typu SALUKA-N-LED w odmianach:
<table>
<tr><th>Lp.</th><th>Nazwa oprawy</th><th>Autonomia</th></tr>
<tr><td>1.</td><td>MULTISALUKA-N-LED-OP-1250-218-G2-4K</td><td>1h</td></tr>
<tr><td>2.</td><td>MULTISALUKA-N-LED-OP-2500-218-G2-4K</td><td>1h</td></tr>
<tr><td>3.</td><td>MULTISALUKA-N-LED-OP-2500-236-G2-4K</td><td>1h</td></tr>
<tr><td>4.</td><td>MULTISALUKA-N-LED-OP-5000-236-G2-4K</td><td>1h</td></tr>
<tr><td>5.</td><td>MULTISALUKA-N-LED-OP-10000-236-G2-4K</td><td>1h</td></tr>
<tr><td>6.</td><td>MULTISALUKA-N-LED-OP-3750-258-G2-4K</td><td>1h</td></tr>
<tr><td>7.</td><td>MULTISALUKA-N-LED-OP-7500-258-G2-4K</td><td>1h</td></tr>
<tr><td>8.</td><td>MULTISALUKA-N-LED-OP-12550-258-G2-4K</td><td>1h</td></tr>
</table></td><td>VYRTYCH A.S.
Židněves 116
294 06 Březno, Czechy</td><td>VYRTYCH A.S.
Židněves 116
294 06 Březno,
Czechy</td></tr>
</table>

W niniejszym wykazie opublikowano informacje na temat wydanych dopuszczeń dla opraw oświetleniowych do oświetlenia awaryjnego, a w celu upewnienia się co do statusu ważności dopuszczenia należy sprawdzić wykaz wydanych lub cofniętych dopuszczeń.

Aktualizacja:11.09.2026 r.

		9.	MULTISALUKA-N-LED-OP-1250-218-G2-4K	3h								
		10.	MULTISALUKA-N-LED-OP-2500-218-G2-4K	3h								
		11.	MULTISALUKA-N-LED-OP-2500-236-G2-4K	3h								
		12.	MULTISALUKA-N-LED-OP-5000-236-G2-4K	3h								
		13.	MULTISALUKA-N-LED-OP-10000-236-G2-4K	3h								
		14.	MULTISALUKA-N-LED-OP-3750-258-G2-4K	3h								
		15.	MULTISALUKA-N-LED-OP-7500-258-G2-4K	3h								
		16.	MULTISALUKA-N-LED-OP-12550-258-G2-4K	3h								
		17.	SALUKA-N-LED-OP-Em-500-218-G2-4K	1h								
		18.	SALUKA-N-LED-OP-Em-500-236-G2-4K	1h								
		19.	SALUKA-N-LED-OP-Em-500-258-G2-4K	1h								
		20.	SALUKA-N-LED-OP-Em-500-218-G2-4K	3h								
		21.	SALUKA-N-LED-OP-Em-500-236-G2-4K	3h								
		22.	SALUKA-N-LED-OP-Em-500-258-G2-4K	3h								
5459/2024	**Oprawa oświetleniowa do oświetlenia awaryjnego typu Maxos Fusion w odmianach:** *Oprawy z własnym zasilaniem:* **Wersje**: LL523X **Moduł LED**: LED62S, LED100S, LED123S, LED160S **Temperatura barwowa**: 830, 835, 840, 850, 865, PW930, 940 **Zasilacz**: PSD, DIA, SIA **Rozsył światła**: NB, MB, WB, DA45W, DA35W, DA25W, DA25N, A20, XNB, VWB, PCO, WB-OC **Typ okablowania**: 13 **Moduł awaryjny**: ELP3, ELD3, ELW3 **Kontroler światła**: ---, CLO, VLC, CLO-VLC **Kolor**: WH, SI, BK **Warunki specjalne**: ---, HE, XA *Oprawy do centralnej baterii:* **Wersje**: LL512X, LL523X **Moduł LED**: LED31S, LED50S, LED61S, LED80S, LED62S, LED100S, LED123S **Temperatura barwowa**: 830, 835, 840, 850, 865, PW930, 940 **Zasilacz**: PSED, DEIA, SEIA **Rozsył światła**: NB, MB, WB, DA45W, DA35W, DA25W, DA25N **Typ okablowania**: 7, 13 **Kontroler światła**: ---, CLO, VLC, CLO-VLC **Kolor**: WH, SI, BK **Warunki specjalne**: ---, HE, XA										Signify Poland Sp. z o.o. ul. Kossaka 150 64-920 Piła	Signify Poland Sp. z o.o. ul. Kossaka 150 64-920 Piła

W niniejszym wykazie opublikowano informacje na temat wydanych dopuszczeń dla opraw oświetleniowych do oświetlenia awaryjnego, a w celu upewnienia się co do statusu ważności dopuszczenia należy sprawdzić wykaz wydanych lub cofniętych dopuszczeń.

Aktualizacja:11.09.2026 r.

	LED160S			A20 XNB VWB PCO WB-OC					

5460/2024	**Oprawa oświetleniowa do oświetlenia awaryjnego typu Micropoint 2 w odmianach: MP2OS230CGS, MP2ES230CGS, MP2SOS230CGS, MP2SES230CGS, MP2HI230CGS**	Eaton Cooper Securite SAS PEE II-Rue Beethoven-BP10184 63204 Riom, Francja	Eaton Electric sp. z o.o. ul. Galaktyczna 30 80-229 Gdańsk
5464/2024	**Oprawa oświetleniowa do oświetlenia awaryjnego typu PURE 1, PURE 3, PURE 4 w odmianach:**	GLAMOX sp. z o.o. ul. Przemysłowa 2 30-701 Kraków	GLAMOX sp. z o.o. ul. Przemysłowa 2 30-701 Kraków

z własnym zasilaniem:

Nazwa	*Strumień*	*Sterowanie*	*Czas autonomii*	*Wersja*	*Źródło światła*	*Rozsył światła*
PURE 1 R600x600	2000-4500 3000-6000 5000-10000 6000-13000	HF DALI	E1/ E3/	ST DALI	940 840	OP/GL
PURE 1 R300x1200	3000-6000 6000-13000	HF DALI	E1/ E3/	ST DALI	940 840	OP/GL
PURE 3 R600x600	2000-4500 3000-6000 5000-10000 6000-13000	HF DALI	E1/ E3/	ST DALI	940 840	MP/CL
PURE 3 R300x1200	3000-6000 6000-13000	HF DALI	E1/ E3/	ST DALI	940 840	MP/CL
PURE 4 R600x600	2000-4500 3000-6000	HF DALI	E1/ E3/	ST DALI	940 840	SMP/GL
PURE 4 R300x1200	3000-6000	HF DALI	E1/ E3/	ST DALI	940 840	SMP/GL

zasilane centralnie:

Nazwa	*Strumień*	*Sterowanie*	*Wykonanie*	*Moduł adresowy*	*Źródło światła*	*Rozsył światła*
PURE 1 R600x600	2000-4500 3000-6000 5000-10000 6000-13000	HF DALI	E/	Z ZA-GM ZA-GD	940 840	OP/GL
PURE 1 R300x1200	3000-6000 6000-13000	HF DALI	E/	Z ZA-GM ZA-GD	940 840	OP/GL

W niniejszym wykazie opublikowano informacje na temat wydanych dopuszczeń dla opraw oświetleniowych do oświetlenia awaryjnego, a w celu upewnienia się co do statusu ważności dopuszczenia należy sprawdzić wykaz wydanych lub cofniętych dopuszczeń.

Aktualizacja:11.09.2026 r.

	PURE 3 R600x600	2000-4500 3000-6000 5000-10000 6000-13000	HF DALI	E/	Z ZA-GM ZA-GD	940 840	MP/CL			
	PURE 3 R300x1200	3000-6000 6000-13000	HF DALI	E/	Z ZA-GM ZA-GD	940 840	MP/CL			
	PURE 4 R600x600	2000-4500 3000-6000	HF DALI	E/	Z ZA-GM ZA-GD	940 840	SMP/GL			
	PURE 4 R300x1200	3000-6000	HF DALI	E/	Z ZA-GM ZA-GD	940 840	SMP/GL			

5530/2024

Oprawa oświetleniowa do oświetlenia awaryjnego DIAMOND M B, DIAMOND M AC, DIAMOND M ACR, DIAMOND M AL, DIAMOND M ALR w odmianach:

Kod oprawy	*Moc oprawy*	*Kod modułu awaryjnego*	*Czas pracy w trybie awaryjnym [h]*	*Tryb pracy*	*Typ*	*Symbol koloru oprawy*
DMB DMAC DMACR DMAL DMALR	1W	L	1 3	SE SA	X PT AT RU RW	WH WS WG GR GS GG BL BS BG OC
	2W		1			
	1W 2W	Z	---	---	CB/CBS CB/ADE	
		---	---	---	FZLV2	

Rafał Stanuch P.P.H.U. AWEX Sp. z o.o Masłomiąca, ul. Długa 39 32-091 Michałowice

Rafał Stanuch P.P.H.U. AWEX Sp. z o.o Masłomiąca, ul. Długa 39 32-091 Michałowice

5534/2024

Oprawa oświetleniowa do oświetlenia awaryjnego DISCRET DQ w odmianach:

Nazwa	*Wersja*
DISCRET DQ	E/AT E/ATIR E/CT E/CB E/CBA E/CBLA Eh/AT Eh/ATIR Eh/CT Eh/CB Eh/CBA Eh/CBLA

AMATECH Elektrotechnika Sp. z o.o. ul. Kalinowa 68 09-402 Płock

AMATECH Elektrotechnika Sp. z o.o. ul. Kalinowa 68 09-402 Płock

W niniejszym wykazie opublikowano informacje na temat wydanych dopuszczeń dla opraw oświetleniowych do oświetlenia awaryjnego, a w celu upewnienia się co do statusu ważności dopuszczenia należy sprawdzić wykaz wydanych lub cofniętych dopuszczeń.

Aktualizacja:11.09.2026 r.

<table>
<tr>
<td>5622/2025</td>
<td>
Oprawa oświetleniowa do oświetlenia awaryjnego 6009 LED w odmianach:
<table>
<tr><th>Lp.</th><th>Nr katalogowy</th></tr>
<tr><td>1</td><td>6009/4128-2102-162-2220-22-850011</td></tr>
<tr><td>2</td><td>6009/4128-2103-162-2220-22-850011</td></tr>
<tr><td>3</td><td>6009/4128-2103-162-1110-11-850011</td></tr>
<tr><td>4</td><td>6009/4128-2103-160-0020-20-850011</td></tr>
<tr><td>5</td><td>6009/4128-2103-162-1111-55-850011</td></tr>
<tr><td>6</td><td>6009/4128-2103-162-1110-22-850011</td></tr>
<tr><td>7</td><td>6009/4148-2102-162-2220-22-850011</td></tr>
<tr><td>8</td><td>6009/4148-2103-162-1110-11-850011</td></tr>
<tr><td>9</td><td>6009/4148-2103-162-1110-22-850011</td></tr>
<tr><td>10</td><td>6009/4148-2103-162-2220-22-850011</td></tr>
<tr><td>11</td><td>6009/4148-2103-160-0020-20-850011</td></tr>
<tr><td>12</td><td>6009/4148-2102-162-1110-11-850011</td></tr>
<tr><td>13</td><td>6009/4148-2103-162-1111-55-850011</td></tr>
<tr><td>14</td><td>6009/4148-2113-182-2220-22-850011</td></tr>
</table>
</td>
<td>R. Stahl Schalgerate GmbH
Am Bahnhof 30
D-74638 Waldenburg, Niemcy</td>
<td>ASE ATEX Sp. z o.o.
ul. Narwicka 6
80-557 Gdańsk</td>
</tr>
<tr>
<td>5625/2025</td>
<td>Oprawa oświetleniowa do oświetlenia awaryjnego typu FlexiTech w odmianach:
FT2ED4ICGS1; FT3EW4ICGSIP1; FT2ED4IATL181; FT2ED4ICGL181; FT3EC4ICGSIP1;
FT3EC4ICGL18IP1; FT3EW4ICGL18IP1; FT1EW4ICGSIP1; FT1EW4ICGL18IP1</td>
<td>Eaton Cooper Securite SAS
PEE II-Rue Beethoven-BP10184
63204 Riom, Francja</td>
<td>Eaton Electric
Sp. z o.o.
ul. Galaktyczna 30
80-229 Gdańsk</td>
</tr>
<tr>
<td>5627/2025</td>
<td>
Oprawa oświetleniowa do oświetlenia awaryjnego typu AXN 3, LOVATO N 3 w odmianach:
<table>
<tr><th>Nazwa oprawy</th><th>Rodzaj układu optycznego</th><th>Moc oprawy</th><th>Kod modułu awaryjnego</th><th>Czas pracy awaryjnej [h]</th><th>Tryb pracy</th><th>Wykonanie</th><th>Kolor korpusu oprawy</th></tr>
<tr><td>AX3N
A3N
AX3NB
A3NB</td><td>A
O
U
R</td><td>1W
2W
3W*</td><td>B
B1
C
C1</td><td>1
2
3</td><td>SE
SA</td><td>X</td><td>WH
GR
BL
OC</td></tr>
</table>
</td>
<td>Rafał Stanuch P.P.H.U. AWEX Sp. z o.o
Masłomiąca, ul. Długa 39
32-091 Michałowice</td>
<td>Rafał Stanuch
P.P.H.U. AWEX
Sp. z o.o
Masłomiąca, ul. Długa 39
32-091 Michałowice</td>
</tr>
</table>

W niniejszym wykazie opublikowano informacje na temat wydanych dopuszczeń dla opraw oświetleniowych do oświetlenia awaryjnego, a w celu upewnienia się co do statusu ważności dopuszczenia należy sprawdzić wykaz wydanych lub cofniętych dopuszczeń.

Aktualizacja:11.09.2026 r.

		LV3N L3N LV3NB L3NB	R1 R2		P P1							
					B B1 C C1 P P1	1 2 3	SE SA	PT				
					B B1 C C1 P P1	1 2 3	SE SA	AT				
					B B1 C C1 P P1	1 2 3	SE SA	RU RW BT IT				
					Z	---	---	CB CB/CBS CB/ADE CB/ADP				
					---	---	---	FZLV FZLV2				
5629/2025	**Oprawa oświetleniowa do oświetlenia awaryjnego typu Lungalargaluce w odmianach: 19338, 19339, 19328, 19329**										Beghelli S.p.A. Via Mozzeghine 13-15, Localita Monteveglio 40053 Valsamoggia BO, Włochy	Beghelli-Polska Sp. z o.o. ul. Podmiejska 95 44-207 Rybnik

W niniejszym wykazie opublikowano informacje na temat wydanych dopuszczeń dla opraw oświetleniowych do oświetlenia awaryjnego, a w celu upewnienia się co do statusu ważności dopuszczenia należy sprawdzić wykaz wydanych lub cofniętych dopuszczeń.

Aktualizacja:11.09.2026 r.

<table>
<tr><td>5631/2025</td><td>
Oprawa oświetleniowa do oświetlenia awaryjnego typu STARLET SPOT w odmianach:
<table>
<tr><th>Seria</th><th>Kształt</th><th>Optyka</th><th>Strumień</th><th>Tryb</th><th>Autonomia</th><th>Wykonanie</th></tr>
<tr><td>STARLET SPOT</td><td>ROUND
QUAD</td><td>SO
SC
SQ
SP</td><td>150
250
350</td><td>NM
M</td><td>1H
2H
3H</td><td>MT
AT
CT</td></tr>
<tr><td>STARLET SPOT</td><td>ROUND
QUAD</td><td>SOH
SCH</td><td>250
350</td><td>NM
M</td><td>1H
2H
3H</td><td>MT
AT
CT</td></tr>
<tr><td>STARLET SPOT</td><td>ROUND
QUAD</td><td>SO
SC
SQ
SP</td><td>150
250
350</td><td>---</td><td>---</td><td>CB</td></tr>
<tr><td>STARLET SPOT</td><td>ROUND
QUAD</td><td>SOH
SCH</td><td>250
350</td><td>---</td><td>---</td><td>CB</td></tr>
</table>
</td><td>Intelight sp. z o. o.
ul. Gwiaździsta 19
01-651 Warszawa</td><td>Intelight sp. z o. o.
ul. Gwiaździsta 19
01-651 Warszawa</td></tr>
<tr><td>5634/2025</td><td>
Oprawa oświetleniowa do oświetlenia awaryjnego typu FX w odmianach:
<table>
<tr><th>Nazwa</th><th>Sposób montażu</th><th>Długość</th><th>Rozsył</th><th>Kolor</th><th>Strumień</th><th>Sterowanie</th><th>Tryb awaryjny</th><th>Wersja</th><th>Źródło światła</th><th>Akcesoria</th><th>Optyka</th></tr>
<tr><td rowspan="24">FX35-</td><td rowspan="4">R</td><td>1523</td><td rowspan="4">-</td><td rowspan="24">AL
WH
BL
GR
RAL</td><td rowspan="6">1800-3000</td><td rowspan="24">HF
DALI</td><td rowspan="18">E</td><td rowspan="18">Z</td><td rowspan="24">830
840</td><td rowspan="6">-</td><td rowspan="24">MP/PC
OP</td></tr>
<tr><td>2023</td></tr>
<tr><td rowspan="2">RR</td><td>1505</td></tr>
<tr><td>2005</td></tr>
<tr><td rowspan="6">P</td><td rowspan="3">1511</td><td>0/100</td><td rowspan="12">1800-4900</td><td rowspan="12">-
C2.5</td></tr>
<tr><td>30/70</td></tr>
<tr><td>40/60</td></tr>
<tr><td rowspan="3">2011</td><td>0/100</td></tr>
<tr><td>30/70</td></tr>
<tr><td>40/60</td></tr>
<tr><td rowspan="6">PR</td><td rowspan="3">1505</td><td>0/100</td></tr>
<tr><td>30/70</td></tr>
<tr><td>40/60</td></tr>
<tr><td rowspan="3">2005</td><td>0/100</td></tr>
<tr><td>30/70</td></tr>
<tr><td>40/60</td></tr>
<tr><td rowspan="4">R</td><td>1533</td><td rowspan="4">-</td><td rowspan="6">1800-3000</td><td rowspan="6">-</td><td rowspan="12">E1
E3</td><td rowspan="12">ST
DALI</td></tr>
<tr><td>2033</td></tr>
<tr><td rowspan="2">RR</td><td>1515</td></tr>
<tr><td>2015</td></tr>
<tr><td rowspan="6">P</td><td rowspan="3">1521</td><td>0/100</td><td rowspan="6">1800-4900</td><td rowspan="6">-
C2.5</td></tr>
<tr><td>30/70</td></tr>
<tr><td>40/60</td></tr>
<tr><td rowspan="3">2021</td><td>0/100</td></tr>
<tr><td>30/70</td></tr>
</table>
</td><td>Glamox sp. z o.o.
ul. Jagiellońska 51
32-410 Dobczyce</td><td>Glamox sp. z o.o.
ul. Jagiellońska 51
32-410 Dobczyce</td></tr>
</table>

W niniejszym wykazie opublikowano informacje na temat wydanych dopuszczeń dla opraw oświetleniowych do oświetlenia awaryjnego, a w celu upewnienia się co do statusu ważności dopuszczenia należy sprawdzić wykaz wydanych lub cofniętych dopuszczeń.

Aktualizacja:11.09.2026 r.

					40/60										
			PR	1515	0/100										
					30/70										
					40/60										
				2015	0/100										
					30/70										
					40/60										

Nazwa	Sposób montażu	Długość	Rozsył	Kolor	Strumień	Sterowanie	Tryb awaryjny	Wersja	Źródło światła	Akcesoria	Optyka
FX35-	R	1519	-	AL WH BL GR RAL	2100-3500	HF DALI	E	Z	830 840	-	SMP
		2019									
	RR	1501									
		2001									
	P	1507	0/100		2100-4800					- C2.5	
			30/70								
		2007	0/100								
			30/70								
	PR	1501	0/100								
			30/70								
		2001	0/100								
			30/70								
	R	1519	-		2100-3500		E1 E3	ST DALI		-	
		2019									
	RR	1501									
		2001									
	P	1507	0/100		2100-4800					- C2.5	
			30/70								
		2007	0/100								
			30/70								
	PR	1501	0/100								
			30/70								
		2001	0/100								
			30/70								

Nazwa	Sposób montażu	Długość	Rozsył	Kolor	Strumień	Sterowanie	Tryb awaryjny	Wersja	Źródło światła	Akcesoria	Optyka

W niniejszym wykazie opublikowano informacje na temat wydanych dopuszczeń dla opraw oświetleniowych do oświetlenia awaryjnego, a w celu upewnienia się co do statusu ważności dopuszczenia należy sprawdzić wykaz wydanych lub cofniętych dopuszczeń.

Aktualizacja:11.09.2026 r.

		FX45-	R	1529	-	AL WH BL GR RAL	2600-4000	HF DALI	E	Z	830 840	-	MP/PC OP/PC			
				2032												
			RR	1511												
				2014												
			P	1223	0/100		1600-6400					- C2.5				
				1517	0/100											
					30/70											
					40/60											
				2020	0/100											
					30/70											
					40/60											
			PR	1511	0/100											
					30/70											
					40/60											
				2014	0/100											
					30/70											
					40/60											
			R	1539	-		2600-4000		E1 E3	ST DALI		-				
				2042												
			RR	1521												
				2024												
			P	1233	0/100		1600-6400					- C2.5				
				1527	0/100											
					30/70											
					40/60											
				2030	0/100											
					30/70											
					40/60											
			PR	1521	0/100											
					30/70											
					40/60											
				2024	0/100											
					30/70											
					40/60											
		Nazwa	Sposób montażu	Długość	Rozsył	Kolor	Strumień	Sterowanie	Tryb awaryjny	Wersja	Źródło światła	Akcesoria	Optyka			
		FX45-	R	1529	-	AL WH BL GR RAL	2600-4000	HF DALI	E	Z	830 840	-	MP/PC OP/PC			
				2032												
			RR	1511												
				2014												
			P	1223	0/100		1600-6400					- C2.5				
				1517	0/100											
					30/70											
					40/60											

W niniejszym wykazie opublikowano informacje na temat wydanych dopuszczeń dla opraw oświetleniowych do oświetlenia awaryjnego, a w celu upewnienia się co do statusu ważności dopuszczenia należy sprawdzić wykaz wydanych lub cofniętych dopuszczeń.

Aktualizacja:11.09.2026 r.

				2020	0/100										
					30/70										
					40/60										
			PR	1511	0/100										
					30/70										
					40/60										
				2014	0/100										
					30/70										
					40/60										
			R	1539	-		2600-4000		E1 E3	ST DALI		-			
				2042											
			RR	1521											
				2024											
			P	1233	0/100		1600-6400					-			
				1527	0/100							C2.5			
					30/70										
					40/60										
				2030	0/100										
					30/70										
					40/60										
			PR	1521	0/100										
					30/70										
					40/60										
				2024	0/100										
					30/70										
					40/60										

Nazwa	Sposób montażu	Długość	Rozsył	Kolor	Strumień	Sterowanie	Tryb awaryjny	Wersja	Źródło światła	Akcesoria	Optyka
FX45-	R	1519	-	AL WH BL GR RAL	2000-5000	HF DALI	E	Z	830 840	-	SMP
		2019									
	RR	1501									
		2001									
	P	1507	0/100		3600-7100					-	
			30/70							C2.5	
		2007	0/100								
			30/70								
	PR	1501	0/100								
			30/70								
		2001	0/100								
			30/70								
	R	1519	-		2000-5000		E1 E3	ST DALI		-	
		2019									
	RR	1501									

W niniejszym wykazie opublikowano informacje na temat wydanych dopuszczeń dla opraw oświetleniowych do oświetlenia awaryjnego, a w celu upewnienia się co do statusu ważności dopuszczenia należy sprawdzić wykaz wydanych lub cofniętych dopuszczeń.

Aktualizacja:11.09.2026 r.

				2001												
			P	1507	0/100		3600-7100					- C2.5				
					30/70											
				2007	0/100											
					30/70											
			PR	1501	0/100											
					30/70											
				2001	0/100											
					30/70											

Nazwa	Sposób montażu	Długość	Rozsył	Kolor	Strumień	Sterowanie	Tryb awaryjny	Wersja	Źródło światła	Akcesoria	Optyka
FX45-	R	1638	-	AL WH BL GR RAL	3900-6000	HF DALI	E	Z	830 840	-	DK WT
		2178									
	RR	1620									
		2160									
	P	1626	0/100		3900-8000					- C2.5	
			30/70								
			50/50								
		2166	0/100								
			30/70								
			50/50								
	PR	1620	0/100								
			50/50								
			30/70								
		2160	0/100								
			30/70								
			50/50								
	R	1638	-		3900-6000		E1 E3	ST DALI		-	
		2178									
	RR	1620									
		2160									
	P	1626	0/100		3900-8000					- C2.5	
			30/70								
			50/50								
		2166	0/100								
			30/70								
			50/50								
	PR	1620	0/100								
			30/70								
			50/50								
		2160	0/100								
			30/70								
			50/50								

W niniejszym wykazie opublikowano informacje na temat wydanych dopuszczeń dla opraw oświetleniowych do oświetlenia awaryjnego, a w celu upewnienia się co do statusu ważności dopuszczenia należy sprawdzić wykaz wydanych lub cofniętych dopuszczeń.

Aktualizacja:11.09.2026 r.

Nazwa	Sposób montażu	Długość	Rozsył	Kolor	Strumień	Sterowanie	Tryb awaryjny	Wersja	Źródło światła	Akcesoria	Optyka
FX65-	R	1529	-	AL WH BL GR RAL	2500-6000	HF DALI	E	Z ZA-GM	830 840	-	MP/PC OP/PC
		2032									
	RR	1511									
		2014									
	P	1015	0/100		2400-8850					- C2.5	
		1517	0/100								
			30/70								
		2020	0/100								
			30/70								
	PR	1511	0/100								
			30/70								
		2014	0/100								
			30/70								
	R	1539	-		2500-6000		E1 E3	ST DALI		-	
		2042									
	RR	1521									
		2024									
	P	1025	0/100		2400-8850					- C2.5	
		1527	0/100								
			30/70								
		2030	0/100								
			30/70								
	PR	1521	0/100								
			30/70								
		2024	0/100								
			30/70								

Nazwa	Sposób montażu	Długość	Rozsył	Kolor	Strumień	Sterowanie	Tryb awaryjny	Wersja	Źródło światła	Akcesoria	Optyka
FX65-	R	1519	-	AL WH BL GR RAL	3400-8000	HF DALI	E	Z ZA-GM	830 840	-	SMP
		2019									
	RR	1501									
		2001									
	P	1507	0/100		4800-10700					- C2.5	
			20/80								
		2007	0/100								
			20/80								
	PR	1501	0/100								
			20/80								
		2001	0/100								

W niniejszym wykazie opublikowano informacje na temat wydanych dopuszczeń dla opraw oświetleniowych do oświetlenia awaryjnego, a w celu upewnienia się co do statusu ważności dopuszczenia należy sprawdzić wykaz wydanych lub cofniętych dopuszczeń.

Aktualizacja:11.09.2026 r.

					20/80											
			R	1519	-		3400-8000		E1 E3	ST DALI		-				
				2019												
			RR	1501												
				2001												
			P	1507	0/100		4800-10700					- C2.5				
					20/80											
				2007	0/100											
					20/80											
			PR	1501	0/100											
					20/80											
				2001	0/100											
					20/80											

Oprawa oświetleniowa do oświetlenia awaryjnego typu FX w odmianach:

Nazwa	Sposób montażu	Długość	Rozsył	Kolor	Strumień	Sterowanie	Tryb awaryjny	Wersja	Źródło światła	Akcesoria	Optyka
FX35-	R	1523	-	AL WH BL GR RAL	1800-3000	HF DALI	E	Z	830 840	-	MP/PC OP
		2023									
	RR	1505									
		2005									
	P	1511	0/100		1800-4900					- C2.5	
			30/70								
			40/60								
		2011	0/100								
			30/70								
			40/60								
	PR	1505	0/100								
			30/70								
			40/60								
		2005	0/100								
			30/70								
			40/60								
	R	1533	-		1800-3000		E1 E3	ST DALI		-	
		2033									
	RR	1515									
		2015									
	P	1521	0/100		1800-4900					- C2.5	
			30/70								
			40/60								
		2021	0/100								
			30/70								
			40/60								
	PR	1515	0/100								

5634/2025															Glamox sp. z o.o. ul. Jagiellońska 51 32-410 Dobczyce	Glamox sp. z o.o. ul. Jagiellońska 51 32-410 Dobczyce

W niniejszym wykazie opublikowano informacje na temat wydanych dopuszczeń dla opraw oświetleniowych do oświetlenia awaryjnego, a w celu upewnienia się co do statusu ważności dopuszczenia należy sprawdzić wykaz wydanych lub cofniętych dopuszczeń.

Aktualizacja:11.09.2026 r.

					30/70										
					40/60										
				2015	0/100										
					30/70										
					40/60										

Oprawa oświetleniowa do oświetlenia awaryjnego typu UTILIGHT SGN, UTILIGHT II SGN w odmianach:

Nazwa	Wariant	Wymiary znaku [cm]	Wykonanie	Czas pracy awaryjnej [h]	Tryb pracy	Kolor obudowy	Wykończenie powierzchni	Mocowanie	Znak bezpieczeństwa
UTILIGHT SGN	0000 0001 0054 0154	20x10 30x15 40x20 60x30	ST AT CT DA CTW CTBT CTRF	1h 3h 8h[1)]	M SM[2)] CI[3)]	9003	FT	C142 C145 C146 W140	PIx
UTILIGHT SGN	0000 0001 0054 0154	20x10 30x15 40x20 60x30	CB CBAM	X	X	9003	FT	C142 C145 C146 W140	PIx
UTILIGHT SGN	0000 0001 0054 0154	20x10 30x15 40x20 60x30	LV LVAM	X	X	9003	FT	C142 C145 C146 W140	PIx

1) czas pracy 8h nie jest dostępny dla oprawy o wymiarach znaku bezpieczeństwa wynoszących 20x10cm i 60x30cm
2) tryb pracy SM nie jest dostępny dla oprawy o wymiarach znaku bezpieczeństwa wynoszących 20x10cm
3) tylko dla wykonań ST i CT

5638/2025		Hybryd sp. z o.o. ul. Sikorskiego 28 44-120 Pyskowice	Hybryd sp. z o.o. ul. Sikorskiego 28 44-120 Pyskowice

W niniejszym wykazie opublikowano informacje na temat wydanych dopuszczeń dla opraw oświetleniowych do oświetlenia awaryjnego, a w celu upewnienia się co do statusu ważności dopuszczenia należy sprawdzić wykaz wydanych lub cofniętych dopuszczeń.
Aktualizacja:11.09.2026 r.

<table>
<tr>
<td>5640/2025</td>
<td>
Oprawa oświetleniowa do oświetlenia awaryjnego AXP 3, LOVATO P 3 w odmianach:
<table>
<tr><th>Nazwa oprawy</th><th>Rodzaj układu optycznego</th><th>Moc oprawy</th><th>Kod modułu awaryjnego</th><th>Czas pracy w trybie awaryjnym [h]</th><th>Tryb pracy</th><th>Wykonanie</th><th>Kolor korpusu oprawy</th></tr>
<tr><td rowspan="6">LV3P
L3P
AX3P
A3P</td><td rowspan="6">A
O
U
R
R1
R2</td><td rowspan="6">1 W
2W
3W*</td><td>B
B1
C
C1
P
P1</td><td>1
2
3</td><td>SA
SE</td><td>X</td><td rowspan="6">GR
WH
BL
OC</td></tr>
<tr><td>B
B1
C
C1
P
P1</td><td>1
2
3</td><td>SA
SE</td><td>PT</td></tr>
<tr><td>B
B1
C
C1
P
P1</td><td>1
2
3</td><td>SA
SE</td><td>AT</td></tr>
<tr><td>B
B1
C
C1
P
P1</td><td>1
2
3</td><td>SA
SE</td><td>RU
RW
BT
IT</td></tr>
<tr><td>Z</td><td>-</td><td>-</td><td>CB
CB/CBS
CB/ADE
CB/ADP</td></tr>
<tr><td>-</td><td>-</td><td>-</td><td>FZLV
FZLV2</td></tr>
</table>
</td>
<td>Rafał Stanuch P.P.H.U.
AWEX Sp. z o.o
ul. Długa 39
32-091 Michałowice</td>
<td>Rafał Stanuch
P.P.H.U. AWEX
Sp. z o.o
ul. Długa 39
32-091 Michałowice</td>
</tr>
<tr>
<td>5644/2025</td>
<td>
Oprawa oświetleniowa do oświetlenia awaryjnego typu MIR G2; MIX G2; MAX G2 w odmianach:
Oprawy z własnym zasilaniem:
<table>
<tr><th colspan="5">Nazwa główna</th><th colspan="2">Dodatkowe oznaczenie</th></tr>
<tr><th>Nazwa</th><th>Rozmiar</th><th>Generacja</th><th>Strumień</th><th>Sterowanie</th><th>Tryb awaryjny</th><th>CCT</th></tr>
<tr><td rowspan="5">MIRS67
MIRZ67</td><td>-600</td><td rowspan="5">G2</td><td>2500
3500</td><td rowspan="5">HF-E
DALI-E</td><td rowspan="4">E3/S
E3/ST
E3/DALI
EB3/S
EB3/ST
EB3/DALI</td><td rowspan="5">830
840
850
865
930
940
965</td></tr>
<tr><td>-1200</td><td>5000
6500</td></tr>
<tr><td>-1500</td><td>7500</td></tr>
<tr><td>-600</td><td>4500</td><td rowspan="2">EB3/S
EB3/ST
EB3/DALI</td></tr>
<tr><td>-1200</td><td>8500</td></tr>
</table>
</td>
<td>GLAMOX AS
Birger Hatlebakksveg 15
NO-6415 Molde,
Norwegia</td>
<td>GLAMOX AS
Birger Hatlebakksveg
15
NO-6415 Molde,
Norwegia</td>
</tr>
</table>

W niniejszym wykazie opublikowano informacje na temat wydanych dopuszczeń dla opraw oświetleniowych do oświetlenia awaryjnego, a w celu upewnienia się co do statusu ważności dopuszczenia należy sprawdzić wykaz wydanych lub cofniętych dopuszczeń.

Aktualizacja:11.09.2026 r.

	-1500		11000			

Nazwa główna					Dodatkowe oznaczenie	
Nazwa	**Rozmiar**	**Generacja**	**Strumień**	**Sterowanie**	**Tryb awaryjny**	**CCT**
MIXS67 MIXZ67	-600	G2	2500	HF-EB DALI-EB	EB3/ST EB3/DALI	830 840 850 865
	-1200		5000			
	-1500		7500			

Nazwa główna					Dodatkowe oznaczenie	
Nazwa	**Rozmiar**	**Generacja**	**Strumień**	**Sterowanie**	**Tryb awaryjny**	**CCT**
MAXS67 MAXZ67	-600	G2	2500 3500	HF-EB DALI-EB	EB3/S EB3/ST EB3/DALI	830 840 850 860
	-1200		5000 7000			
	-1500		5500 8500			

5655/2025	**Oprawa oświetleniowa do oświetlenia awaryjnego OUTDOOR LED w odmianach:**	Rafał Stanuch P.P.H.U. AWEX Sp. z o.o ul. Długa 39 32-091 Michałowice	Rafał Stanuch P.P.H.U. AWEX Sp. z o.o ul. Długa 39 32-091 Michałowice

W niniejszym wykazie opublikowano informacje na temat wydanych dopuszczeń dla opraw oświetleniowych do oświetlenia awaryjnego, a w celu upewnienia się co do statusu ważności dopuszczenia należy sprawdzić wykaz wydanych lub cofniętych dopuszczeń.

Aktualizacja:11.09.2026 r.

		Nazwa oprawy	***Moc oprawy***	***Kod modułu awaryjnego***	***Czas pracy awaryjnej [h]***	***Tryb pracy***	***Wykonanie***	***Kolor korpusu oprawy***			
		ODB OD	1W 2W 3W 3x1W	A A1 B B1 C C1 E E1	1 2 3	SE	X PT AT	GR WH BL OC			
				A A1 B B1 C C1	1 2 3	SA	X PT AT				
				B B1 D* D1*	1 2 3	SE SA	BT IT RS RU RW RD				
				F G	---	---	CB CB/CBS				
				Z	---	---	CB/ADE CB/ADP				
				---	---	---	FZLV FZLV2				
		** występuje wyłącznie w wersji RU lub RD;* *UWAGA!* *Oprawy z własnym zasilaniem mogą być opcjonalnie wyposażone w układ grzejny typu HTR25.*									
5656/2025	**Oprawa oświetleniowa do oświetlenia awaryjnego typu LLS, LLS Ex:**									Elektrometal S.A. ul. Stawowa 71 43-400 Cieszyn	Elektrometal S.A. ul. Stawowa 71 43-400 Cieszyn

W niniejszym wykazie opublikowano informacje na temat wydanych dopuszczeń dla opraw oświetleniowych do oświetlenia awaryjnego, a w celu upewnienia się co do statusu ważności dopuszczenia należy sprawdzić wykaz wydanych lub cofniętych dopuszczeń.

Aktualizacja:11.09.2026 r.

<table>
<tr><th>Kod zamówieniowy</th><th>Strefa</th><th colspan="3">Kod opcjonalny</th><th>Moc max [W]</th></tr>
<tr><td>LLS Ex 300</td><td rowspan="4">../121
../221
../222</td><td rowspan="4">../10V</td><td rowspan="4">../ADR1
../ADR2
../ADR3
../ADR4
../ADR5
../ADR6
../110
../3P
../P1
../K
../M25
../SS
../ALU
../GL
../ST
../DF
../WM
../EH
../D
../30K
../50K
../65K
../RA90
../RA70
../CR
../AP
../DR
../PR
../AP
../RAL..
../DALI
../CNB
OP</td><td rowspan="4">../EN
../DE
../SP
../RU
../CZ
../XX</td><td>../12</td></tr>
<tr><td>LLS Ex 600</td><td>../23</td></tr>
<tr><td>LLS Ex 1200</td><td>../45</td></tr>
<tr><td>LLS Ex 1500</td><td>../56</td></tr>
</table>

Oprawa oświetleniowa do oświetlenia awaryjnego typu LLS, LLS Ex:

W niniejszym wykazie opublikowano informacje na temat wydanych dopuszczeń dla opraw oświetleniowych do oświetlenia awaryjnego, a w celu upewnienia się co do statusu ważności dopuszczenia należy sprawdzić wykaz wydanych lub cofniętych dopuszczeń.

Aktualizacja:11.09.2026 r.

<table>
<tr><td></td><td>
<table>
<tr><th>Kod zamówieniowy</th><th colspan="2">Kod opcjonalny</th><th>Moc max [W]</th></tr>
<tr><td>LLS 300</td><td rowspan="4">../10V</td><td rowspan="4">../ADR1
../ADR2
../ADR3
../ADR4
../ADR5
../ADR6
../3P
../P1
../K
../SG
../M25
../SS
../ALU
../GL
../PMMA
../ST
../DF
../WM
../EH
../D
../30K
../50K
../65K
../RA90
../RA70
../SN
../EPDM
../CR
../AP
../RAL..
../DR
../DALI
../315
../110
../HP
../CNBOP</td><td rowspan="4">../EN
../DE
../SP
../RU
../CZ
../XX</td><td>../12</td></tr>
<tr><td>LLS 600</td><td>../23</td></tr>
<tr><td>LLS 1200</td><td>../45</td></tr>
<tr><td>LLS 1500</td><td>../56</td></tr>
</table>
</td><td></td><td></td></tr>
</table>

W niniejszym wykazie opublikowano informacje na temat wydanych dopuszczeń dla opraw oświetleniowych do oświetlenia awaryjnego, a w celu upewnienia się co do statusu ważności dopuszczenia należy sprawdzić wykaz wydanych lub cofniętych dopuszczeń.

Aktualizacja:11.09.2026 r.

<table>
<tr>
<td>5657/2025</td>
<td>
Oprawa oświetleniowa do oświetlenia awaryjnego ECONOMIC LED, ECONOMIC DS LED w odmianach:
<table>
<tr><th>Nazwa oprawy</th><th>Moc oprawy</th><th>Kod modułu awaryjnego</th><th>Znamionowy czas pracy awaryjnej [h]</th><th>Tryb pracy</th><th>Wykonanie</th><th>Kolor korpusu oprawy</th></tr>
<tr><td rowspan="6">ECL
EC
ECEL
ECE
ECDL[1)]
EDL[1)]
ECDEL[1)]
EDEL[1)]</td><td rowspan="6">1 W
2 W
3 W</td><td>B
B1
C
C1
E
E1</td><td>1
2
3</td><td>SE</td><td>X
PT
AT</td><td rowspan="6">CL
PO
OP[1)]</td></tr>
<tr><td>B
B1
C
C1</td><td>1
2
3</td><td>SA</td><td>X
PT
AT</td></tr>
<tr><td>B
B1
D[2)]
D1[2)]</td><td>1
2
3</td><td>SE
SA</td><td>RS
RU
RW
RD
BT
IT</td></tr>
<tr><td>F
G</td><td>---</td><td>---</td><td>CB
CB/CBS
CB/ADL
CB/ADS
CB/MP4
CB/MP5</td></tr>
<tr><td>Z</td><td>---</td><td>---</td><td>CB/ADE
CB/ADP</td></tr>
<tr><td>---</td><td>---</td><td>---</td><td>FZLV
FZLV2</td></tr>
</table>
[1)] klosz OP występuje wyłącznie w oprawach ECDL, EDL, ECDEL, EDEL;
[2)] występuje wyłącznie w wersji RU lub RD;

UWAGA!
Oprawy z własnym zasilaniem mogą być opcjonalnie wyposażone w układ grzejny typu HTR25.
</td>
<td>Rafał Stanuch P.P.H.U.
AWEX sp. z o.o
ul. Długa 39
32-091 Michałowice</td>
<td>Rafał Stanuch
P.P.H.U. AWEX
sp. z o.o
ul. Długa 39
32-091 Michałowice</td>
</tr>
</table>

W niniejszym wykazie opublikowano informacje na temat wydanych dopuszczeń dla opraw oświetleniowych do oświetlenia awaryjnego, a w celu upewnienia się co do statusu ważności dopuszczenia należy sprawdzić wykaz wydanych lub cofniętych dopuszczeń.

Aktualizacja:11.09.2026 r.

5668/2025	**Oprawa oświetleniowa do oświetlenia awaryjnego typu SIENA LED w odmianach:**	**PXF Lighting sp. z o.o. ul. Jutrzenki 73 02-230 Warszawa**	**PXF Lighting sp. z o.o. ul. Jutrzenki 73 02-230 Warszawa**

INDEKS	***NAZWA***
HM001.1111.830.A000	WH Siena LED 11W 1580lm 830 OPAL Biały
HM001.1111.830.A001	WH Siena LED 11W 1580lm 830 OPAL Biały MW
HM001.1111.830.A100	WH Siena LED 11W 1580lm 830 OPAL Biały EM1H ST
HM001.1111.830.A101	WH Siena LED 11W 1580lm 830 OPAL Biały EM1H ST MW
HM001.1111.830.A200	WH Siena LED 11W 1580lm 830 OPAL Biały EM3H ST
HM001.1111.830.A201	WH Siena LED 11W 1580lm 830 OPAL Biały EM3H ST MW
HM001.1111.830.D000	WH Siena LED 11W 1580lm 830 OPAL Biały DALI
HM001.1111.830.D100	WH Siena LED 11W 1580lm 830 OPAL Biały DALI EM1H ST
HM001.1111.830.D200	WH Siena LED 11W 1580lm 830 OPAL Biały DALI EM3H ST
HM001.1111.830.I000	WH Siena LED 11W 1580lm 830 OPAL Biały CF
HM001.1111.830.I001	WH Siena LED 11W 1580lm 830 OPAL Biały CF MW
HM001.1111.830.I101	WH Siena LED 11W 1580lm 830 OPAL Biały CF EM1H ST MW
HM001.1111.830.I201	WH Siena LED 11W 1580lm 830 OPAL Biały CF EM3H ST MW
HM001.1111.840.A000	WH Siena LED 11W 1660lm 840 OPAL Biały
HM001.1111.840.A001	WH Siena LED 11W 1660lm 840 OPAL Biały MW
HM001.1111.840.A100	WH Siena LED 11W 1660lm 840 OPAL Biały EM1H ST
HM001.1111.840.A101	WH Siena LED 11W 1660lm 840 OPAL Biały EM1H ST MW
HM001.1111.840.A200	WH Siena LED 11W 1660lm 840 OPAL Biały EM3H ST
HM001.1111.840.A201	WH Siena LED 11W 1660lm 840 OPAL Biały EM3H ST MW
HM001.1111.840.D000	WH Siena LED 11W 1660lm 840 OPAL Biały DALI
HM001.1111.840.D100	WH Siena LED 11W 1660lm 840 OPAL Biały DALI EM1H ST
HM001.1111.840.D200	WH Siena LED 11W 1660lm 840 OPAL Biały DALI EM3H ST
HM001.1111.840.I000	WH Siena LED 11W 1660lm 840 OPAL Biały CF
HM001.1111.840.I001	WH Siena LED 11W 1660lm 840 OPAL Biały CF MW
HM001.1111.840.I101	WH Siena LED 11W 1660lm 840 OPAL Biały CF EM1H ST MW
HM001.1111.840.I201	WH Siena LED 11W 1660lm 840 OPAL Biały CF EM3H ST MW
HM001.2211.830.A000	WH Siena LED 11W 1580lm 830 OPAL Szary
HM001.2211.830.A001	WH Siena LED 11W 1580lm 830 OPAL Szary MW
HM001.2211.830.A100	WH Siena LED 11W 1580lm 830 OPAL Szary EM1H ST
HM001.2211.830.A101	WH Siena LED 11W 1580lm 830 OPAL Szary EM1H ST MW
HM001.2211.830.A200	WH Siena LED 11W 1580lm 830 OPAL Szary EM3H ST
HM001.2211.830.A201	WH Siena LED 11W 1580lm 830 OPAL Szary EM3H ST MW
HM001.2211.830.D000	WH Siena LED 11W 1580lm 830 OPAL Szary DALI
HM001.2211.830.D100	WH Siena LED 11W 1580lm 830 OPAL Szary DALI EM1H ST
HM001.2211.830.D200	WH Siena LED 11W 1580lm 830 OPAL Szary DALI EM3H ST
HM001.2211.830.I000	WH Siena LED 11W 1580lm 830 OPAL Szary CF
HM001.2211.830.I001	WH Siena LED 11W 1580lm 830 OPAL Szary CF MW
HM001.2211.830.I101	WH Siena LED 11W 1580lm 830 OPAL Szary CF EM1H ST MW
HM001.2211.830.I201	WH Siena LED 11W 1580lm 830 OPAL Szary CF EM3H ST MW
HM001.2211.840.A000	WH Siena LED 11W 1660lm 840 OPAL Szary

Uwaga!
Oprawy z własnym zasilaniem mogą być opcjonalnie wyposażone w zestaw AQ do pracy w niskiej temperaturze.

INDEKS	***NAZWA***
HM001.2211.840.A001	WH Siena LED 11W 1660lm 840 OPAL Szary MW
HM001.2211.840.A100	WH Siena LED 11W 1660lm 840 OPAL Szary EM1H ST
HM001.2211.840.A101	WH Siena LED 11W 1660lm 840 OPAL Szary EM1H ST MW

W niniejszym wykazie opublikowano informacje na temat wydanych dopuszczeń dla opraw oświetleniowych do oświetlenia awaryjnego, a w celu upewnienia się co do statusu ważności dopuszczenia należy sprawdzić wykaz wydanych lub cofniętych dopuszczeń.

Aktualizacja:11.09.2026 r.

		HM001.2211.840.A200	WH Siena LED 11W 1660lm 840 OPAL Szary EM3H ST			
		HM001.2211.840.A201	WH Siena LED 11W 1660lm 840 OPAL Szary EM3H ST MW			
		HM001.2211.840.D000	WH Siena LED 11W 1660lm 840 OPAL Szary DALI			
		HM001.2211.840.D100	WH Siena LED 11W 1660lm 840 OPAL Szary DALI EM1H ST			
		HM001.2211.840.D200	WH Siena LED 11W 1660lm 840 OPAL Szary DALI EM3H ST			
		HM001.2211.840.I000	WH Siena LED 11W 1660lm 840 OPAL Szary CF			
		HM001.2211.840.I001	WH Siena LED 11W 1660lm 840 OPAL Szary CF MW			
		HM001.2211.840.I101	WH Siena LED 11W 1660lm 840 OPAL Szary CF EM1H ST MW			
		HM001.2211.840.I201	WH Siena LED 11W 1660lm 840 OPAL Szary CF EM3H ST MW			
		HM001.3311.830.A000	WH Siena LED 11W 1580lm 830 OPAL Czarny			
		HM001.3311.830.A001	WH Siena LED 11W 1580lm 830 OPAL Czarny MW			
		HM001.3311.830.A100	WH Siena LED 11W 1580lm 830 OPAL Czarny EM1H ST			
		HM001.3311.830.A101	WH Siena LED 11W 1580lm 830 OPAL Czarny EM1H ST MW			
		HM001.3311.830.A200	WH Siena LED 11W 1580lm 830 OPAL Czarny EM3H ST			
		HM001.3311.830.A201	WH Siena LED 11W 1580lm 830 OPAL Czarny EM3H ST MW			
		HM001.3311.830.D000	WH Siena LED 11W 1580lm 830 OPAL Czarny DALI			
		HM001.3311.830.D100	WH Siena LED 11W 1580lm 830 OPAL Czarny DALI EM1H ST			
		HM001.3311.830.D200	WH Siena LED 11W 1580lm 830 OPAL Czarny DALI EM3H ST			
		HM001.3311.830.I000	WH Siena LED 11W 1580lm 830 OPAL Czarny CF			
		HM001.3311.830.I001	WH Siena LED 11W 1580lm 830 OPAL Czarny CF MW			
		HM001.3311.830.I101	WH Siena LED 11W 1580lm 830 OPAL Czarny CF EM1H ST MW			
		HM001.3311.830.I201	WH Siena LED 11W 1580lm 830 OPAL Czarny CF EM3H ST MW			
		HM001.3311.840.A000	WH Siena LED 11W 1660lm 840 OPAL Czarny			
		HM001.3311.840.A001	WH Siena LED 11W 1660lm 840 OPAL Czarny MW			
		HM001.3311.840.A100	WH Siena LED 11W 1660lm 840 OPAL Czarny EM1H ST			
		HM001.3311.840.A101	WH Siena LED 11W 1660lm 840 OPAL Czarny EM1H ST MW			
		HM001.3311.840.A200	WH Siena LED 11W 1660lm 840 OPAL Czarny EM3H ST			
		HM001.3311.840.A201	WH Siena LED 11W 1660lm 840 OPAL Czarny EM3H ST MW			
		HM001.3311.840.D000	WH Siena LED 11W 1660lm 840 OPAL Czarny DALI			
		HM001.3311.840.D100	WH Siena LED 11W 1660lm 840 OPAL Czarny DALI EM1H ST			
		HM001.3311.840.D200	WH Siena LED 11W 1660lm 840 OPAL Czarny DALI EM3H ST			
		HM001.3311.840.I000	WH Siena LED 11W 1660lm 840 OPAL Czarny CF			
		HM001.3311.840.I001	WH Siena LED 11W 1660lm 840 OPAL Czarny CF MW			
		HM001.3311.840.I101	WH Siena LED 11W 1660lm 840 OPAL Czarny CF EM1H ST MW			
		HM001.3311.840.I201	WH Siena LED 11W 1660lm 840 OPAL Czarny CF EM3H ST MW			
		HM002.1111.830.A000	WH Siena LED 18W 2505lm 830 OPAL Biały			
		HM002.1111.830.A001	WH Siena LED 18W 2505lm 830 OPAL Biały MW			
		INDEKS	***NAZWA***			
		HM002.1111.830.A100	WH Siena LED 18W 2505lm 830 OPAL Biały EM1H ST			
		HM002.1111.830.A101	WH Siena LED 18W 2505lm 830 OPAL Biały EM1H ST MW			
		HM002.1111.830.A200	WH Siena LED 18W 2505lm 830 OPAL Biały EM3H ST			
		HM002.1111.830.A201	WH Siena LED 18W 2505lm 830 OPAL Biały EM3H ST MW			
		HM002.1111.830.D000	WH Siena LED 18W 2505lm 830 OPAL Biały DALI			
		HM002.1111.830.D100	WH Siena LED 18W 2505lm 830 OPAL Biały DALI EM1H ST			
		HM002.1111.830.D200	WH Siena LED 18W 2505lm 830 OPAL Biały DALI EM3H ST			
		HM002.1111.830.I000	WH Siena LED 18W 2505lm 830 OPAL Biały CF			
		HM002.1111.830.I001	WH Siena LED 18W 2505lm 830 OPAL Biały CF MW			
		HM002.1111.830.I101	WH Siena LED 18W 2505lm 830 OPAL Biały CF EM1H ST MW			
		HM002.1111.830.I201	WH Siena LED 18W 2505lm 830 OPAL Biały CF EM3H ST MW			

		HM002.1111.840.A000	WH Siena LED 18W 2630lm 840 OPAL Biały			
		HM002.1111.840.A001	WH Siena LED 18W 2630lm 840 OPAL Biały MW			
		HM002.1111.840.A100	WH Siena LED 18W 2630lm 840 OPAL Biały EM1H ST			
		HM002.1111.840.A101	WH Siena LED 18W 2630lm 840 OPAL Biały EM1H ST MW			
		HM002.1111.840.A200	WH Siena LED 18W 2630lm 840 OPAL Biały EM3H ST			
		HM002.1111.840.A201	WH Siena LED 18W 2630lm 840 OPAL Biały EM3H ST MW			
		HM002.1111.840.D000	WH Siena LED 18W 2630lm 840 OPAL Biały DALI			
		HM002.1111.840.D100	WH Siena LED 18W 2630lm 840 OPAL Biały DALI EM1H ST			
		HM002.1111.840.D200	WH Siena LED 18W 2630lm 840 OPAL Biały DALI EM3H ST			
		HM002.1111.840.I000	WH Siena LED 18W 2630lm 840 OPAL Biały CF			
		HM002.1111.840.I001	WH Siena LED 18W 2630lm 840 OPAL Biały CF MW			
		HM002.1111.840.I101	WH Siena LED 18W 2630lm 840 OPAL Biały CF EM3H ST MW			
		HM002.1111.840.I201	WH Siena LED 18W 2630lm 840 OPAL Biały CF EM3H ST MW			
		HM002.2211.830.A000	WH Siena LED 18W 2505lm 830 OPAL Szary			
		HM002.2211.830.A001	WH Siena LED 18W 2505lm 830 OPAL Szary MW			
		HM002.2211.830.A100	WH Siena LED 18W 2505lm 830 OPAL Szary EM1H ST			
		HM002.2211.830.A101	WH Siena LED 18W 2505lm 830 OPAL Szary EM1H ST MW			
		HM002.2211.830.A200	WH Siena LED 18W 2505lm 830 OPAL Szary EM3H ST			
		HM002.2211.830.A201	WH Siena LED 18W 2505lm 830 OPAL Szary EM3H ST MW			
		HM002.2211.830.D000	WH Siena LED 18W 2505lm 830 OPAL Szary DALI			
		HM002.2211.830.D100	WH Siena LED 18W 2505lm 830 OPAL Szary DALI EM1H ST			
		HM002.2211.830.D200	WH Siena LED 18W 2505lm 830 OPAL Szary DALI EM3H ST			
		HM002.2211.830.I000	WH Siena LED 18W 2505lm 830 OPAL Szary CF			
		HM002.2211.830.I001	WH Siena LED 18W 2505lm 830 OPAL Szary CF MW			
		HM002.2211.830.I101	WH Siena LED 18W 2505lm 830 OPAL Szary CF EM1H ST MW			
		HM002.2211.830.I201	WH Siena LED 18W 2505lm 830 OPAL Szary CF EM3H ST MW			
		HM002.2211.840.A000	WH Siena LED 18W 2630lm 840 OPAL Szary			
		HM002.2211.840.A001	WH Siena LED 18W 2630lm 840 OPAL Szary MW			
		HM002.2211.840.A100	WH Siena LED 18W 2630lm 840 OPAL Szary EM1H ST			
		INDEKS	***NAZWA***			
		HM002.2211.840.A101	WH Siena LED 18W 2630lm 840 OPAL Szary EM1H ST MW			
		HM002.2211.840.A200	WH Siena LED 18W 2630lm 840 OPAL Szary EM3H ST			
		HM002.2211.840.A201	WH Siena LED 18W 2630lm 840 OPAL Szary EM3H ST MW			
		HM002.2211.840.D000	WH Siena LED 18W 2630lm 840 OPAL Szary DALI			
		HM002.2211.840.D100	WH Siena LED 18W 2630lm 840 OPAL Szary DALI EM1H ST			
		HM002.2211.840.D200	WH Siena LED 18W 2630lm 840 OPAL Szary DALI EM3H ST			
		HM002.2211.840.I000	WH Siena LED 18W 2630lm 840 OPAL Szary CF			
		HM002.2211.840.I001	WH Siena LED 18W 2630lm 840 OPAL Szary CF MW			
		HM002.2211.840.I101	WH Siena LED 18W 2630lm 840 OPAL Szary CF EM1H ST MW			
		HM002.2211.840.I201	WH Siena LED 18W 2630lm 840 OPAL Szary CF EM3H ST MW			
		HM002.3311.830.A000	WH Siena LED 18W 2505lm 830 OPAL Czarny			
		HM002.3311.830.A001	WH Siena LED 18W 2505lm 830 OPAL Czarny MW			
		HM002.3311.830.A100	WH Siena LED 18W 2505lm 830 OPAL Czarny EM1H ST			
		HM002.3311.830.A101	WH Siena LED 18W 2505lm 830 OPAL Czarny EM1H ST MW			
		HM002.3311.830.A200	WH Siena LED 18W 2505lm 830 OPAL Czarny EM3H ST			
		HM002.3311.830.A201	WH Siena LED 18W 2505lm 830 OPAL Czarny EM3H ST MW			
		HM002.3311.830.D000	WH Siena LED 18W 2505lm 830 OPAL Czarny DALI			
		HM002.3311.830.D100	WH Siena LED 18W 2505lm 830 OPAL Czarny DALI EM1H ST			
		HM002.3311.830.D200	WH Siena LED 18W 2505lm 830 OPAL Czarny DALI EM3H ST			

		HM002.3311.830.I000	WH Siena LED 18W 2505lm 830 OPAL Czarny CF			
		HM002.3311.830.I001	WH Siena LED 18W 2505lm 830 OPAL Czarny CF MW			
		HM002.3311.830.I101	WH Siena LED 18W 2505lm 830 OPAL Czarny CF EM1H ST MW			
		HM002.3311.830.I201	WH Siena LED 18W 2505lm 830 OPAL Czarny CF EM3H ST MW			
		HM002.3311.840.A000	WH Siena LED 18W 2630lm 840 OPAL Czarny			
		HM002.3311.840.A001	WH Siena LED 18W 2630lm 840 OPAL Czarny MW			
		HM002.3311.840.A100	WH Siena LED 18W 2630lm 840 OPAL Czarny EM1H ST			
		HM002.3311.840.A101	WH Siena LED 18W 2630lm 840 OPAL Czarny EM1H ST MW			
		HM002.3311.840.A200	WH Siena LED 18W 2630lm 840 OPAL Czarny EM3H ST			
		HM002.3311.840.A201	WH Siena LED 18W 2630lm 840 OPAL Czarny EM3H ST MW			
		HM002.3311.840.D000	WH Siena LED 18W 2630lm 840 OPAL Czarny DALI			
		HM002.3311.840.D100	WH Siena LED 18W 2630lm 840 OPAL Czarny DALI EM1H ST			
		HM002.3311.840.D200	WH Siena LED 18W 2630lm 840 OPAL Czarny DALI EM3H ST			
		HM002.3311.840.I000	WH Siena LED 18W 2630lm 840 OPAL Czarny CF			
		HM002.3311.840.I001	WH Siena LED 18W 2630lm 840 OPAL Czarny CF MW			
		HM002.3311.840.I101	WH Siena LED 18W 2630lm 840 OPAL Czarny CF EM1H ST MW			
		HM002.3311.840.I201	WH Siena LED 18W 2630lm 840 OPAL Czarny CF EM3H ST MW			
		HM003.1111.830.A000	WH Siena LED 23W 3440lm 830 OPAL Biały			
		HM003.1111.830.A001	WH Siena LED 23W 3440lm 830 OPAL Biały MW			
		HM003.1111.830.A100	WH Siena LED 23W 3440lm 830 OPAL Biały EM1H ST			
		HM003.1111.830.A101	WH Siena LED 23W 3440lm 830 OPAL Biały EM1H ST MW			
		INDEKS	***NAZWA***			
		HM003.1111.830.A200	WH Siena LED 23W 3440lm 830 OPAL Biały EM3H ST			
		HM003.1111.830.A201	WH Siena LED 23W 3440lm 830 OPAL Biały EM3H ST MW			
		HM003.1111.830.D000	WH Siena LED 23W 3440lm 830 OPAL Biały DALI			
		HM003.1111.830.D100	WH Siena LED 23W 3440lm 830 OPAL Biały DALI EM1H ST			
		HM003.1111.830.D200	WH Siena LED 23W 3440lm 830 OPAL Biały DALI EM3H ST			
		HM003.1111.830.I000	WH Siena LED 23W 3440lm 830 OPAL Biały CF			
		HM003.1111.830.I001	WH Siena LED 23W 3440lm 830 OPAL Biały CF MW			
		HM003.1111.830.I101	WH Siena LED 23W 3440lm 830 OPAL Biały CF EM1H ST MW			
		HM003.1111.830.I201	WH Siena LED 23W 3440lm 830 OPAL Biały CF EM3H ST MW			
		HM003.1111.840.A000	WH Siena LED 23W 3610lm 840 OPAL Biały			
		HM003.1111.840.A001	WH Siena LED 23W 3610lm 840 OPAL Biały MW			
		HM003.1111.840.A100	WH Siena LED 23W 3610lm 840 OPAL Biały EM1H ST			
		HM003.1111.840.A101	WH Siena LED 23W 3610lm 840 OPAL Biały EM1H ST MW			
		HM003.1111.840.A200	WH Siena LED 23W 3610lm 840 OPAL Biały EM3H ST			
		HM003.1111.840.A201	WH Siena LED 23W 3610lm 840 OPAL Biały EM3H ST MW			
		HM003.1111.840.D000	WH Siena LED 23W 3610lm 840 OPAL Biały DALI			
		HM003.1111.840.D100	WH Siena LED 23W 3610lm 840 OPAL Biały DALI EM1H ST			
		HM003.1111.840.D200	WH Siena LED 23W 3610lm 840 OPAL Biały DALI EM3H ST			
		HM003.1111.840.I000	WH Siena LED 23W 3610lm 840 OPAL Biały CF			
		HM003.1111.840.I001	WH Siena LED 23W 3610lm 840 OPAL Biały CF MW			
		HM003.1111.840.I101	WH Siena LED 23W 3610lm 840 OPAL Biały CF EM1H ST MW			
		HM003.1111.840.I201	WH Siena LED 23W 3610lm 840 OPAL Biały CF EM3H ST MW			
		HM003.2211.830.A000	WH Siena LED 23W 3440lm 830 OPAL Szary			
		HM003.2211.830.A001	WH Siena LED 23W 3440lm 830 OPAL Szary MW			
		HM003.2211.830.A100	WH Siena LED 23W 3440lm 830 OPAL Szary EM1H ST			
		HM003.2211.830.A101	WH Siena LED 23W 3440lm 830 OPAL Szary EM1H ST MW			
		HM003.2211.830.A200	WH Siena LED 23W 3440lm 830 OPAL Szary EM3H ST			

HM003.2211.830.A201	WH Siena LED 23W 3440lm 830 OPAL Szary EM3H ST MW
HM003.2211.830.D000	WH Siena LED 23W 3440lm 830 OPAL Szary DALI
HM003.2211.830.D100	WH Siena LED 23W 3440lm 830 OPAL Szary DALI EM1H ST
HM003.2211.830.D200	WH Siena LED 23W 3440lm 830 OPAL Szary DALI EM3H ST
HM003.2211.830.I000	WH Siena LED 23W 3440lm 830 OPAL Szary CF
HM003.2211.830.I001	WH Siena LED 23W 3440lm 830 OPAL Szary CF MW
HM003.2211.830.I101	WH Siena LED 23W 3440lm 830 OPAL Szary CF EM1H ST MW
HM003.2211.830.I201	WH Siena LED 23W 3440lm 830 OPAL Szary CF EM3H ST MW
HM003.2211.840.A000	WH Siena LED 23W 3610lm 840 OPAL Szary
HM003.2211.840.A001	WH Siena LED 23W 3640lm 840 OPAL Szary MW
HM003.2211.840.A100	WH Siena LED 23W 3610lm 840 OPAL Szary EM1H ST
HM003.2211.840.A101	WH Siena LED 23W 3610lm 840 OPAL Szary EM1H ST MW
HM003.2211.840.A200	WH Siena LED 23W 3610lm 840 OPAL Szary EM3H ST

INDEKS	***NAZWA***
HM003.2211.840.A201	WH Siena LED 23W 3610lm 840 OPAL Szary EM3H ST MW
HM003.2211.840.D000	WH Siena LED 23W 3610lm 840 OPAL Szary DALI
HM003.2211.840.D100	WH Siena LED 23W 3610lm 840 OPAL Szary DALI EM1H ST
HM003.2211.840.D200	WH Siena LED 23W 3610lm 840 OPAL Szary DALI EM3H ST
HM003.2211.840.I000	WH Siena LED 23W 3610lm 840 OPAL Szary CF
HM003.2211.840.I001	WH Siena LED 23W 3610lm 840 OPAL Szary CF MW
HM003.2211.840.I101	WH Siena LED 23W 3610lm 840 OPAL Szary CF EM1H ST MW
HM003.2211.840.I201	WH Siena LED 23W 3610lm 840 OPAL Szary CF EM3H ST MW
HM003.3311.830.A000	WH Siena LED 23W 3440lm 830 OPAL Czarny
HM003.3311.830.A001	WH Siena LED 23W 3440lm 830 OPAL Czarny MW
HM003.3311.830.A100	WH Siena LED 23W 3440lm 830 OPAL Czarny EM1H ST
HM003.3311.830.A101	WH Siena LED 23W 3440lm 830 OPAL Czarny EM1H ST MW
HM003.3311.830.A200	WH Siena LED 23W 3440lm 830 OPAL Czarny EM3H ST
HM003.3311.830.A201	WH Siena LED 23W 3440lm 830 OPAL Czarny EM3H ST MW
HM003.3311.830.D000	WH Siena LED 23W 3440lm 830 OPAL Czarny DALI
HM003.3311.830.D100	WH Siena LED 23W 3440lm 830 OPAL Czarny DALI EM1H ST
HM003.3311.830.D200	WH Siena LED 23W 3440lm 830 OPAL Czarny DALI EM3H ST
HM003.3311.830.I000	WH Siena LED 23W 3440lm 830 OPAL Czarny CF
HM003.3311.830.I001	WH Siena LED 23W 3440lm 830 OPAL Czarny CF MW
HM003.3311.830.I101	WH Siena LED 23W 3440lm 830 OPAL Czarny CF EM1H ST MW
HM003.3311.830.I201	WH Siena LED 23W 3440lm 830 OPAL Czarny CF EM3H ST MW
HM003.3311.840.A000	WH Siena LED 23W 3610lm 840 OPAL Czarny
HM003.3311.840.A001	WH Siena LED 23W 3610lm 840 OPAL Czarny MW
HM003.3311.840.A100	WH Siena LED 23W 3610lm 840 OPAL Czarny EM1H ST
HM003.3311.840.A101	WH Siena LED 23W 3610lm 840 OPAL Czarny EM1H ST MW
HM003.3311.840.A200	WH Siena LED 23W 3610lm 840 OPAL Czarny EM3H ST
HM003.3311.840.A201	WH Siena LED 23W 3610lm 840 OPAL Czarny EM3H ST MW
HM003.3311.840.D000	WH Siena LED 23W 3610lm 840 OPAL Czarny DALI
HM003.3311.840.D100	WH Siena LED 23W 3610lm 840 OPAL Czarny DALI EM1H ST
HM003.3311.840.D200	WH Siena LED 23W 3610lm 840 OPAL Czarny DALI EM3H ST
HM003.3311.840.I000	WH Siena LED 23W 3610lm 840 OPAL Czarny CF
HM003.3311.840.I001	WH Siena LED 23W 3610lm 840 OPAL Czarny CF MW
HM003.3311.840.I101	WH Siena LED 23W 3610lm 840 OPAL Czarny CF EM1H ST MW
HM003.3311.840.I201	WH Siena LED 23W 3610lm 840 OPAL Czarny CF EM3H ST MW

5676/2025		HSK ENERGIA sp. z o.o. ul. Tyniecka 118A 30-376 Kraków	HSK ENERGIA sp. z o.o. ul. Tyniecka 118A 30-376 Kraków

Oprawa oświetleniowa do oświetlenia awaryjnego typu Aquarius:

nazwa oprawy	*kod montażu*	*moc znamionowa*	*kod zasilacza*	*temp. barwowa*	*kod koloru obudowy*	*IP*	*rodzaj układu awaryjnego*	*czas pracy awaryjnej*	*wykonanie*
AQ-13-60 AQ-13-120 AQ-13-160	-S	-10W -12W -15W -16W -18W -20W -22W -25W -26W -27W -30W -35W -36W -40W -45W -50W -55W -60W -65W -70W -75W -80W -85W -90W	/FD /LF /OD /PX /OF	-2700 -3000 -3500 -4000 -4200 -4500 -5000 -6000	-WT -YL -VT -RD -PK -OR -OL -IV -GY -GN -GD -BZ -BN -BK -BG -AL -ST -TT -XX	-IP65	/MALED2	-1h -2h -3h	/AT
							/MALED4 /MALED4A	-1h -2h -3h	/AT
							/TMLED3	-1h -2h -3h	/CT

Oprawa oświetleniowa do oświetlenia awaryjnego typu Aquarius:

nazwa oprawy	*kod montażu*	*moc znamionowa*	*kod zasilacza*	*temp. barwowa*	*kod koloru obudowy*	*IP*	*wykonanie*
AQ-13-60 AQ-13-120 AQ-13-160	-S	-10W -12W -15W -16W -18W -20W -22W -25W -26W -27W -30W -35W -36W -40W -45W	/FD /OD /PX	-2700 -3000 -3500 -4000 -4200 -4500 -5000 -6000	-WT -YL -VT -RD -PK -OR -OL -IV -GY -GN -GD -BZ -BN -BK -BG	-IP65	/CB

W niniejszym wykazie opublikowano informacje na temat wydanych dopuszczeń dla opraw oświetleniowych do oświetlenia awaryjnego, a w celu upewnienia się co do statusu ważności dopuszczenia należy sprawdzić wykaz wydanych lub cofniętych dopuszczeń.

Aktualizacja:11.09.2026 r.

				-50W -55W -60W -65W -70W -75W -80W -85W -90W			-AL -ST -TT -XX					

5677/2025	**Oprawa oświetleniowa do oświetlenia awaryjnego typu Leo, Draco, Saturn:**										**HSK ENERGIA sp. z o.o. ul. Tyniecka 118A 30-376 Kraków**	**HSK ENERGIA sp. z o.o. ul. Tyniecka 118A 30-376 Kraków**
	nazwa oprawy	***kod montażu***	***moc znamionowa***	***kod zasilacza***	***temp. barwowa***	***kod koloru obudowy***	***IP***	***rodzaj układu awaryjnego***	***czas pracy awaryjnej***	***wykonanie***		
	D-33 D-66	-S -G -R	-10W -12W -15W -16W -18W -20W -22W -25W -26W -27W -30W -35W -36W -40W -45W -50W -55W -60W -65W -70W -75W -80W -85W -90W	/FD /OF /OD /PX /LF	-2700 -3000 -3500 -4000 -4200 -4500 -5000 -6000	-WT -YL -VT -RD -PK -OR -OL -IV -GY -GN -GD -BZ -BN -BK -BG -AL -ST -TT -XX	-IP42 -IP42 /IP20	/MALED2	-1h -2h -3h	/AT		
								/MALED4 /MALED4A	-1h -2h -3h	/AT /CT		
								/TMLED3	-1h -2h -3h	/CT		
	D-33 D-66			/FD /OD /PX						/CB		
	L-33 L-36 L-61 L-66 L-121 L-123 L-126	-S -G -R	-10W -12W -15W -16W -18W -20W -22W -25W -26W -27W	/FD /OF /OD /PX /LF	-2700 -3000 -3500 -4000 -4200 -4500 -5000 -6000	-WT -YL -VT -RD -PK -OR -OL -IV -GY -GN	-IP42 -IP42 /IP20	/MALED2	-1h -2h -3h	/AT		
								/MALED4 /MALED4A	-1h -2h -3h	/AT /CT		

W niniejszym wykazie opublikowano informacje na temat wydanych dopuszczeń dla opraw oświetleniowych do oświetlenia awaryjnego, a w celu upewnienia się co do statusu ważności dopuszczenia należy sprawdzić wykaz wydanych lub cofniętych dopuszczeń.

Aktualizacja:11.09.2026 r.

		-30W -35W -36W -40W -45W -50W -55W -60W -65W -70W -75W -80W -85W -90W			-GD -BZ -BN -BK -BG -AL -ST -TT -XX		/TMLED3	-1h -2h -3h	/CT
L-33 L-36 L-61 L-66 L-121 L-123 L-126			/FD /OD /PX						/CB

nazwa oprawy	*kod montażu*	*moc znamionowa*	*kod zasilacza*	*temp. barwowa*	*kod koloru obudowy*	*IP*	*rodzaj układu awaryjnego*	*czas pracy awaryjnej*	*wykonanie*
S-100 S-130 S-170 S-180 S-230 S-240 S-300 S-600	-S -G -R	-10W -12W -15W -16W -18W -20W -22W -25W -26W -27W -30W -35W -36W -40W -45W -50W -55W -60W -65W -70W -75W -80W -85W -90W	/FD /OF /OD /PX /LF	-2700 -3000 -3500 -4000 -4200 -4500 -5000 -6000	-WT -YL -VT -RD -PK -OR -OL -IV -GY -GN -GD -BZ -BN -BK -BG -AL -ST -TT -XX	-IP42 -IP42 /IP20	/MALED2	-1h -2h -3h	/AT
							/MALED4 /MALED4A	-1h -2h -3h	/AT /CT
							/TMLED3	-1h -2h -3h	/CT
S-100 S-130 S-170 S-180 S-230 S-240 S-300 S-600			/FD /OD /PX						/CB

W niniejszym wykazie opublikowano informacje na temat wydanych dopuszczeń dla opraw oświetleniowych do oświetlenia awaryjnego, a w celu upewnienia się co do statusu ważności dopuszczenia należy sprawdzić wykaz wydanych lub cofniętych dopuszczeń.

Aktualizacja:11.09.2026 r.

<table>
<tr>
<td>5682/2025</td>
<td>
Oprawa oświetleniowa do oświetlenia awaryjnego typu SKALER w odmianach:
<table>
<tr><th>Test automatyczny:</th><th>Test ręczny:</th></tr>
<tr><td>SKL-R-3SC-AT1H-CNBOP
SKL-R-3SC-AT2H-CNBOP
SKL-R-3SC-AT3H-CNBOP
SKL-S-3SC-AT1H-CNBOP
SKL-S-3SC-AT2H-CNBOP
SKL-S-3SC-AT3H-CNBOP
SKL-R-3SO-AT1H-CNBOP
SKL-R-3SO-AT2H-CNBOP
SKL-R-3SO-AT3H-CNBOP
SKL-S-3SO-AT1H-CNBOP
SKL-S-3SO-AT2H-CNBOP
SKL-S-3SO-AT3H-CNBOP
SKL-R-3SX-AT1H-CNBOP
SKL-R-3SX-AT2H-CNBOP
SKL-R-3SX-AT3H-CNBOP
SKL-S-3SX-AT1H-CNBOP
SKL-S-3SX-AT2H-CNBOP
SKL-S-3SX-AT3H-CNBOP</td><td>SKL-R-3SC-AW1H-CNBOP
SKL-R-3SC-AW2H-CNBOP
SKL-R-3SC-AW3H-CNBOP
SKL-S-3SC-AW1H-CNBOP
SKL-S-3SC-AW2H-CNBOP
SKL-S-3SC-AW3H-CNBOP
SKL-R-3SO-AW1H-CNBOP
SKL-R-3SO-AW2H-CNBOP
SKL-R-3SO-AW3H-CNBOP
SKL-S-3SO-AW1H-CNBOP
SKL-S-3SO-AW2H-CNBOP
SKL-S-3SO-AW3H-CNBOP
SKL-R-3SX-AW1H-CNBOP
SKL-R-3SX-AW2H-CNBOP
SKL-R-3SX-AW3H-CNBOP
SKL-S-3SX-AW1H-CNBOP
SKL-S-3SX-AW2H-CNBOP
SKL-S-3SX-AW3H-CNBOP</td></tr>
</table>
</td>
<td>Bemko sp. z o.o.
ul. Bocznicowa 13
05-850 Jawczyce</td>
<td>Bemko sp. z o.o.
ul. Bocznicowa 13
05-850 Jawczyce</td>
</tr>
<tr>
<td>5691/2025</td>
<td>
Oprawa oświetleniowa do oświetlenia awaryjnego EXIT S, EXIT M, EXIT M DS, EXIT L, EXIT L DS w odmianach:
<table>
<tr><th>Kod oprawy</th><th>Moc oprawy</th><th>Kod modułu awaryjnego</th><th>Czas pracy w trybie awaryjnym [h]</th><th>Tryb pracy</th><th>Typ</th><th>Symbol koloru oprawy</th></tr>
<tr><td>ETSR
ETSU
ETSC
ETSO</td><td>1W
2W
3W
4W[4)]
6W[1)]</td><td rowspan="2">A
A1
B
B1
C
C1
E
E1
H[5)]
H1[5)]
K
K1</td><td rowspan="2">1
2[2)]
3[2)]</td><td rowspan="2">SE</td><td rowspan="2">X
PT
AT</td><td rowspan="3">WH
GR
BL
OC
WT
GT
BT
OT
WO
GO
BO
OO</td></tr>
<tr><td>ETS
ETSA
ETA
ETSP
ETAP</td><td>1W
2W
3W
4W[4)]</td></tr>
<tr><td></td><td></td><td>A
A1</td><td>1
2[2)]</td><td>SA</td><td>X
PT</td></tr>
</table>
</td>
<td>Rafał Stanuch P.P.H.U.
AWEX sp. z o.o
ul. Długa 39
32-091 Michałowice</td>
<td>Rafał Stanuch P.P.H.U.
AWEX sp. z o.o
ul. Długa 39
32-091 Michałowice</td>
</tr>
</table>

W niniejszym wykazie opublikowano informacje na temat wydanych dopuszczeń dla opraw oświetleniowych do oświetlenia awaryjnego, a w celu upewnienia się co do statusu ważności dopuszczenia należy sprawdzić wykaz wydanych lub cofniętych dopuszczeń.

Aktualizacja:11.09.2026 r.

		B B1 C C1 H[5)] H1[5)]	3[2)]		AT		
ETE ETM ETMA ETEP ETMP ETMD	1W 2W 3W 4W[4)]	B B1 D[3)] D1[3)] H[5)] H1[5)]	1 2[2)] 3[2)]	SE SA	BT IT RS RU RW RD		
		F	---	---	CB CB/CBS		
ETL ETLA ETB ETLP ETBP ETLD ETLB ETLO ETLR ETLU ETLC	1W 2W 3W 4W[4)] 5W[6)] 6W[1)] 7W[6)] 9W[6, 7)] 12W[6, 7)]	Z	---	---	CB/ADE CB/ADP CB/ADI		
		---	---	---	FZLV FZLV2		

[1)] *tylko praca SE dla modułów B, B1, Z, FZLV, FZLV2*
[2)] *wykonanie nie dostępne dla modułów E, E1 z mocą 3W*
[3)] *tylko wersje RU, RD*
[4)] *tylko moduły B, B1, D, D1, F, Z, FZLV2*
[5)] *tylko dla EXIT L, EXIT L DS w wersjach X, PT, AT, RS, RU, RW*
[6)] *tylko moduły H, H1*
[7)] *tylko autonomia 1h*

Uwaga!
Oprawy z własnym zasilaniem mogą być opcjonalnie wyposażone w układ grzejny typu HTR25.

5705/2025

Oprawa oświetleniowa do oświetlenia awaryjnego typu RESCLITE PRO (IP20) w odmianach:

oprawy z własnym zasilaniem:

Nazwa	***Kolor obudowy***
RESPRO TEC-GP ANT E1D	
RESPRO TEC-GP ESC E1D	
RESPRO TEC-GP ESC90 E1D	

Zumtobel Lighting GmbH
Schweizer Straße30
A-6850 Dornbirn, Austria

ZG Lighting Polska
Sp. z o.o.
ul. Wołoska 9A
02-583 Warszawa

W niniejszym wykazie opublikowano informacje na temat wydanych dopuszczeń dla opraw oświetleniowych do oświetlenia awaryjnego, a w celu upewnienia się co do statusu ważności dopuszczenia należy sprawdzić wykaz wydanych lub cofniętych dopuszczeń.
Aktualizacja:11.09.2026 r.

		RESPRO TEC-GP SPOT E1D	***WH*** ***SR*** ***BK*** ***RAL***			
		RESPRO TEC-GP ANT HP E1D BAES				
		RESPRO TEC-GP ESC HP E1D BAES				
		RESPRO HP TEC-GP ANT HP E1D				
		RESPRO TEC-GP ESC HP E1D				
		RESPRO TEC-GP ESC90 HP E1D				
		RESPRO TEC-GP SPOT HP E1D				
		RESPRO TEC-GP ANT HC E1D				
		RESPRO TEC-GP ESC HC E1D				
		RESPRO TEC-GP ANT E3D				
		RESPRO TEC-GP ESC E3D				
		RESPRO TEC-GP ESC90 E3D				
		RESPRO TEC-GP SPOT E3D				
		RESPRO TEC-GP ANT HP E3D				
		RESPRO TEC-GP ESC HP E3D				
		RESPRO TEC-GP ESC90 HP E3D				
		RESPRO TEC-GP SPOT HP E3D				
		RESPRO TEC-GP ANT HC E3D				
		RESPRO TEC-GP ESC HC E3D				
	oprawy zasilane centralnie:					
		Nazwa	***Kolor obudowy***			
		RESPRO TEC-GP ANT ECD	**WH** **SR** **BK** **RAL**			
		RESPRO TEC-GP ESC ECD				
		RESPRO TEC-GP ESC90 ECD				
		RESPRO TEC-GP SPOT ECD				
		RESPRO TEC-GP ANT HC ECD				
		RESPRO TEC-GP ESC HC ECD				
		RESPRO TEC-GP ESC90 HP ECD				
		RESPRO TEC-GP SPOT HP ECD				
		RESPRO TEC-GP ANT HP ECD				
		RESPRO TEC-GP ESC HP ECD				
		RESPRO TEC-GP ANT ECC				
		RESPRO TEC-GP ESC ECC				
		RESPRO TEC-GP ESC90 ECC				
		RESPRO TEC-GP SPOT ECC				

		RESPRO TEC-GP ANT HC ECC **RESPRO TEC-GP ESC HC ECC** **RESPRO TEC-GP ESC90 HP ECC** **RESPRO TEC-GP SPOT HP ECC** **RESPRO TEC-GP ANT HP ECC** **RESPRO TEC-GP ESC HP ECC** **RESPRO TEC-GP ANT ECP** **RESPRO TEC-GP ESC ECP** **RESPRO TEC-GP ESC90 ECP** **RESPRO TEC-GP SPOT ECP** **RESPRO TEC-GP ANT HC ECP** **RESPRO TEC-GP ESC HC ECP** **RESPRO TEC-GP ESC90 HP ECP** **RESPRO TEC-GP SPOT HP ECP** **RESPRO TEC-GP ANT HP ECP** **RESPRO TEC-GP ESC HP ECP**			
5706/2025	**Oprawa oświetleniowa do oświetlenia awaryjnego typu RESCLITE PRO (IP40) w odmianach:** *oprawy z własnym zasilaniem:* ***Nazwa*** / ***Kolor obudowy*** RESPRO MRCR ANT E1D RESPRO MRCR ESC E1D RESPROMRCR ESC90 E1D RESPRO MRCR SPOT E1D RESPRO MRCR MINI ANT E1D RESPRO MRCR MINI ESC E1D RESPRO MRCR MINI ESC90 E1D RESPRO MRCR MINI SPOT E1D RESPRO MRCR ANT HP E1D RESPRO MRCR ESC HP E1D RESPRO MRCR ESC90 HP E1D RESPRO MRCR SPOT HP E1D RESPRO HP MRCR MINI ANT E1D RESPRO MRCR MINI ESC HP E1D WH SR BK RAL			Zumtobel Lighting GmbH Schweizer Straße30 A-6850 Dornbirn, Austria	ZG Lighting Polska Sp. z o.o. ul. Wołoska 9A 02-583 Warszawa

W niniejszym wykazie opublikowano informacje na temat wydanych dopuszczeń dla opraw oświetleniowych do oświetlenia awaryjnego, a w celu upewnienia się co do statusu ważności dopuszczenia należy sprawdzić wykaz wydanych lub cofniętych dopuszczeń.

Aktualizacja:11.09.2026 r.

		RESPRO MRCR MINI ESC90 HP E1D				
		RESPRO MRCR MINI SPOT HP E1D				
		RESPRO MRCR ANT HP E1D BAES				
		RESPRO MRCR ESC HP E1D BAES				
		RESPRO MRWR ESCW E1D				
		RESPRO MSC ANT E1D				
		RESPRO MSC ESC E1D				
		RESPRO MSC ESC90 E1D				
		RESPRO MSC SPOT E1D				
		RESPRO MSC ANT HP E1D				
		RESPRO MSC ESC HP E1D				
		RESPRO MSC ESC90 HP E1D				
		RESPRO MSC SPOT HP E1D				
		RESPRO MSC ANT HP E1D BAES				
		<u>oprawy z własnym zasilaniem cd.:</u>				
		Nazwa	***Kolor obudowy***			
		RESPRO MSC ESC HP E1D BAES	WH SR BK RAL			
		RESPRO MSW ESCW E1D				
		RESPRO MRCR ANT E3D				
		RESPRO MRCR ESC E3D				
		RESPRO MRCR ESC90 E3D				
		RESPRO MRCR SPOT E3D				
		RESPRO MRCR MINI ANT E3D				
		RESPRO MRCR MINI ESC E3D				
		RESPRO MRCR MINI ESC90 E3D				
		RESPRO MRCR MINI SPOT E3D				
		RESPRO MRCR ANT HP E3D				
		RESPRO MRCR ESC HP E3D				
		RESPRO MRCR ESC90 HP E3D				
		RESPRO MRCR SPOT HP E3D				
		RESPRO MRCR MINI ANT HP E3D				
		RESPRO MRCR MINI ESC HP E3D				
		RESPRO MRCR MINI ESC90 HP E3D				
		RESPRO MRCR MINI SPOT HP E3D				
		RESPRO MRWR ESCW E3D				
		RESPRO MSC ANT E3D				
		RESPRO MSC ESC E3D				
		RESPRO MSC ESC90 E3D				
		RESPRO MSC SPOT E3D				
		RESPRO MSC ANT HP E3D				
		RESPRO MSC ESC HP E3D				
		RESPRO MSC ESC90 HP E3D				

		RESPRO MSC SPOT HP E3D				
		RESPRO MSC ESCW E3D				

<u>oprawy zasilane centralnie:</u>

Nazwa	*Kolor obudowy*
RESPRO MRCR ANT ECD	WH SR BK RAL
RESPRO MRCR ESC ECD	
RESPRO MRCR ESC90 ECD	
RESPRO MRCR SPOT ECD	
RESPRO MRCR MINI ANT ECD	
RESPRO MRCR MINI ESC ECD	
RESPRO MRCR MINI ESC90 ECD	
RESPRO MRCR MINI SPOT ECD	
RESPRO MRWR ESCW ECD	
RESPRO MSC ANT ECD	
RESPRO MSC ESC ECD	
RESPRO MSC ESC90 ECD	
RESPRO MSC SPOT ECD	
RESPRO MSW ESCW ECD	
RESPRO MRCR ESC90 HP ECD	
RESPRO MRCR SPOT HP ECD	
RESPRO MRCR ANT HP ECD	
RESPRO MRCR ESC HP ECD	
RESPRO MRCR MINI ESC90 HP ECD	
RESPRO MRCR MINI SPOT HP ECD	
RESPRO MRCR MINI ANT HP ECD	
RESPRO MRCR MINI ESC HP ECD	
RESPRO MSC ESC90 HP ECD	
RESPRO MSC SPOT HP ECD	
RESPRO MSC ANT HP ECD	
RESPRO MSC ESC HP ECD	
RESPRO MRCR ANT ECC	
RESPRO MRCR ESC ECC	

<u>oprawy zasilane centralnie cd.:</u>

Nazwa	*Kolor obudowy*
RESPRO MRCR ESC90 ECC	WH SR BK RAL
RESPRO MRCR SPOT ECC	
RESPRO MRCR MINI ANT ECC	
RESPRO MRCR MINI ESC ECC	

W niniejszym wykazie opublikowano informacje na temat wydanych dopuszczeń dla opraw oświetleniowych do oświetlenia awaryjnego, a w celu upewnienia się co do statusu ważności dopuszczenia należy sprawdzić wykaz wydanych lub cofniętych dopuszczeń.

Aktualizacja:11.09.2026 r.

		RESPRO MRCR MINI ESC90 ECC				
		RESPRO MRCR MINI SPOT ECC				
		RESPRO MRWR ESCW ECC				
		RESPRO MSC ANT ECC				
		RESPRO MSC ESC ECC				
		RESPRO MSC ESC90 ECC				
		RESPRO MSC SPOT ECC				
		RESPRO MSW ESCW ECC				
		RESPRO MRCR ESC90 HP ECC				
		RESPRO MRCR SPOT HP ECC				
		RESPRO MRCR ANT HP ECC				
		RESPRO MRCR ESC HP ECC				
		RESPRO MRCR MINI ESC90 HP ECC				
		RESPRO MRCR MINI SPOT HP ECC				
		RESPRO MRCR MINI ANT HP ECC				
		RESPRO MRCR MINI ESC HP ECC				
		RESPRO MSC ESC90 HP ECC				
		RESPRO MSC SPOT HP ECC				
		RESPRO MSC ANT HP ECC				
		RESPRO MSC ESC HP ECC				
		RESPRO MRCR ANT ECP				
		RESPRO MRCR ESC ECP				
		RESPRO MRCR ESC90 ECP				
		RESPRO MRCR SPOT ECP				
		<u>oprawy zasilane centralnie cd.:</u>				
		Nazwa	*Kolor obudowy*			
		RESPRO MRCR MINI ANT ECP	WH SR BK RAL			
		RESPRO MRCR MINI ESC ECP				
		RESPRO MRCR MINI ESC90 ECP				
		RESPRO MRCR MINI SPOT ECP				
		RESPRO MRWR ESCW ECP				
		RESPRO MSC ANT ECP				
		RESPRO MSC ESC ECP				
		RESPRO MSC ESC90 ECP				
		RESPRO MSC SPOT ECP				
		RESPRO MSW ESCW ECP				
		RESPRO MRCR ESC90 HP ECP				
		RESPRO MRCR SPOT HP ECP				
		RESPRO MRCR ANT HP ECP				
		RESPRO MRCR ESC HP ECP				

W niniejszym wykazie opublikowano informacje na temat wydanych dopuszczeń dla opraw oświetleniowych do oświetlenia awaryjnego, a w celu upewnienia się co do statusu ważności dopuszczenia należy sprawdzić wykaz wydanych lub cofniętych dopuszczeń.

Aktualizacja:11.09.2026 r.

	RESPRO MRCR MINI ESC90 HP ECP RESPRO MRCR MINI SPOT HP ECP RESPRO MRCR MINI ANT HP ECP RESPRO MRCR MINI ESC HP ECP RESPRO MSC ESC90 HP ECP RESPRO MSC SPOT HP ECP RESPRO MSC ANT HP ECP RESPRO MSC ESC HP ECP			
5707/2025	**Oprawa oświetleniowa do oświetlenia awaryjnego typu RESCLITE PRO (IP65) w odmianach:** <u>oprawy z własnym zasilaniem:</u> ***Nazwa*** / ***Kolor obudowy*** RESPRO MSC ANT E1D IP65 RESPRO MSC ESC E1D IP65 RESPRO MSC ESC90 E1D IP65 RESPRO MSC SPOT E1D IP65 RESPRO MSC ANT HP E1D IP65 RESPRO MSC ESC HP E1D IP65 RESPRO MSC ESC90 HP E1D IP65 RESPRO MSC SPOT HP E1D IP65 RESPRO MSC ANT HP E1D IP65 BAES RESPRO MSC ESC HP E1D IP65 BAES RESPRO MSC ANT HC E1D IP65 RESPRO MSC ESC HC E1D IP65 RESPRO MSW ESCW E1D IP65 RESPRO MSC ANT E3D IP65 RESPRO MSC ESC E3D IP65 RESPRO MSC ESC90 E3D IP65 RESPRO MSC SPOT E3D IP65 RESPRO MSC ANT HP E3D IP65 RESPRO MSC ESC HP E3D IP65 RESPRO MSC ESC90 HP E3D IP65 RESPRO MSC SPOT HP E3D IP65 RESPRO MSC ANT HC E3D IP65 RESPRO MSC ESC HC E3D IP65 RESPRO MSW ESCW E3D IP65	WH SR BK RAL	Zumtobel Lighting GmbH Schweizer Straße30 A-6850 Dornbirn, Austria	ZG Lighting Polska Sp. z o.o. ul. Wołoska 9A 02-583 Warszawa

W niniejszym wykazie opublikowano informacje na temat wydanych dopuszczeń dla opraw oświetleniowych do oświetlenia awaryjnego, a w celu upewnienia się co do statusu ważności dopuszczenia należy sprawdzić wykaz wydanych lub cofniętych dopuszczeń.

Aktualizacja:11.09.2026 r.

oprawy zasilane centralnie:

Nazwa	*Kolor obudowy*
RESPRO MSC ANT ECD IP65	WH SR BK RAL
RESPRO MSC ESC ECD IP65	
RESPRO MSC ESC90 ECD IP65	
RESPRO MSC SPOT ECD IP65	
RESPRO MSC ANT HC ECD IP65	
RESPRO MSC ESC HC ECD IP65	
RESPRO MSW ESCW ECD IP65	
RESPRO MSC ESC90 HP ECD IP65	
RESPRO MSC SPOT HP ECD IP65	
RESPRO MSC ANT HP ECD IP65	
RESPRO MSC ESC HP ECD IP65	
RESPRO MSC ANT ECC IP65	
RESPRO MSC ESC ECC IP65	
RESPRO MSC ESC90 ECC IP65	
RESPRO MSC SPOT ECC IP65	
RESPRO MSC ANT HC ECC IP65	
RESPRO MSC ESC HC ECC IP65	
RESPRO MSW ESCW ECC IP65	
RESPRO MSC ESC90 HP ECC IP65	
RESPRO MSC SPOT HP ECC IP65	
RESPRO MSC ANT HP ECC IP65	
RESPRO MSC ESC HP ECC IP65	
RESPRO MSC ESC ECP IP65	
RESPRO MSC ESC HP ECP IP65	
RESPRO MSC ESC HC ECP IP65	
RESPRO MSC ESC90ECP IP65	
RESPRO MSC ESC90 HP ECP IP65	
RESPRO MSC ANT ECP IP65	
RESPRO MSC ANT HP ECP IP65	
RESPRO MSC ANT HC ECP IP65	
RESPRO MSC SPOT ECP IP65	
RESPRO MSC SPOT HP ECP IP65	
RESPRO MSW ESCW ECP IP65	

W niniejszym wykazie opublikowano informacje na temat wydanych dopuszczeń dla opraw oświetleniowych do oświetlenia awaryjnego, a w celu upewnienia się co do statusu ważności dopuszczenia należy sprawdzić wykaz wydanych lub cofniętych dopuszczeń.

Aktualizacja:11.09.2026 r.

<table>
<tr>
<td>5707/2025</td>
<td>

Oprawa oświetleniowa do oświetlenia awaryjnego typu CAMELEON w odmianach:

oprawy z własnym zasilaniem:

Nazwa	*Wielkość otworu montażowego*	*Kolor*	*Szczelność*	*Kod strumienia*	*Kod zasilacza*	*Autonomia*	*Wersja*	*Źródło światła*	*Rozsył światłości*
CAMELEON-R	60F 65F 85F 105F 120F	WH BL GR	IP20 IP54/20	800 1500	HF HF-E DALI	E1/ E3/	ST DALI	830 840	24° 38° 60°
CAMELEON-R	60F 65F 85F 105F 120F	WH BL GR	IP20 IP54/20	2000	HF DALI	E1/ E3/	ST DALI	830 840	24° 60°

oprawy zasilane centralnie:

Nazwa	*Wielkość otworu montażowego*	*Kolor*	*Szczelność*	*Kod strumienia*	*Kod zasilacza*	*Wykonanie*	*Wersja*	*Źródło światła*	*Rozsył światłości*
CAMELEON-R	60F 65F 85F 105F 120F	WH BL GR	IP20 IP54/20	800 1500	HF HF-E DALI	E/	Z ZA-GD ZA-GM	830 840	24° 38° 60°
CAMELEON-R	60F 65F 85F 105F 120F	WH BL GR	IP20 IP54/20	2000	HF DALI	E/	Z ZA-GD ZA-GM	830 840	24° 60°

</td>
<td>Glamox sp. z o.o.
ul. Jagiellońska 51
32-410 Dobczyce</td>
<td>Glamox sp. z o.o.
ul. Jagiellońska 51
32-410 Dobczyce</td>
</tr>
<tr>
<td>5727/2025</td>
<td>

Oprawa oświetleniowa do oświetlenia awaryjnego typu RUBIN CLEAN LED w odmianach:

</td>
<td>Luxiona Poland S.A.
Jacentów 167
27-580 Sadowie</td>
<td>Luxiona Poland S.A.
Jacentów 167
27-580 Sadowie</td>
</tr>
</table>

W niniejszym wykazie opublikowano informacje na temat wydanych dopuszczeń dla opraw oświetleniowych do oświetlenia awaryjnego, a w celu upewnienia się co do statusu ważności dopuszczenia należy sprawdzić wykaz wydanych lub cofniętych dopuszczeń.

Aktualizacja:11.09.2026 r.

Nazwa	*Wersja*	*Strumień świetlny*	*Przesłona*	*Kod produkcji*	*Rodzaj zasilacza*	*Autonomia [h]*	*Wykonanie*	*CRI*	*Tb*	*Typ złącza*
RUBIN CLEAN LED RUBIN CLEAN LED SMOOTH RUBIN CLEAN NO FRAME LED RUBIN CLEAN NO FRAME LED SMOOTH	- CLASS 3-4 CLASS 5-6 CLASS 7-8-9 ISO	2000÷18000	PLX SHM SLM SHR SLR SHMR MICRO-PRM SH MICRO-PRM SL MICRO-PRM SLR MICRO-LINE SLR MICRO-LINE SL MICRO LINE SH MICRO-LINE SHR	LX	E EDD E-MS EDD-MS EDD-WIRELESS	1J 3J 1C 3C	AT	8 9	27 30 40 50 65	--- PRW2K PRW3K PRW4K PRW5K PRG2K PRG3K PRG4K PRG5K KRW2K KRW3K KRW4K KRW5K KRG2K KRG3K KRG4K KRG5K
						---	CB-ST CB-TM-AM-01 CB-SOAM-01			

UWAGA!
Oprawy z własnym zasilaniem o autonomii 1h mogą być opcjonalnie wyposażone w układ grzejny HTR 25, wówczas na końcu oznaczenia odmiany występuje zapis „TERMOSTAT”.

5728/2025	**Oprawa oświetleniowa do oświetlenia awaryjnego typu INS340LED w odmianach:**	ATM Lighting sp. z o.o. ul. Maszynowa 30A 80-298 Gdańsk	ATM Lighting sp. z o.o. ul. Maszynowa 30A 80-298 Gdańsk

W niniejszym wykazie opublikowano informacje na temat wydanych dopuszczeń dla opraw oświetleniowych do oświetlenia awaryjnego, a w celu upewnienia się co do statusu ważności dopuszczenia należy sprawdzić wykaz wydanych lub cofniętych dopuszczeń.
Aktualizacja:11.09.2026 r.

<table>
<tr><td></td><td>
<table>
<tr><th>Typ</th><th>Długość</th><th>Typ modułu LED</th><th>Prąd sterowania</th><th>Napięcie</th><th>Podłączenie</th><th colspan="2">Wpusty</th><th>Materiał obudowy</th><th>Materiał klosza</th><th>Wykonanie awaryjne</th><th>Sterowanie</th><th>Uchwyt mocujący</th></tr>
<tr><td>INS340LED</td><td>0600</td><td>J2</td><td>1
3</td><td rowspan="3">34E</td><td rowspan="3">20
22
30
33
40
44
50
55
60
66
70
77
80
88</td><td rowspan="3">10
11
20
21
22</td><td rowspan="3">P20
P25
M20
M25</td><td rowspan="3">GS
NIRO</td><td rowspan="3">PC</td><td rowspan="3">A3
A3S</td><td rowspan="3">---
DA</td><td rowspan="3">AMO6
AMO1
AMO3
BK</td></tr>
<tr><td>INS340LED</td><td>1200</td><td>J4</td><td>1
3</td></tr>
<tr><td>INS340LED</td><td>1200</td><td>B4</td><td>1</td></tr>
<tr><td>INS340LED</td><td>0600</td><td>J2</td><td>1
3</td><td rowspan="3">35E</td><td rowspan="3">20
22
30
33
40
44
50
55
60
66
70
77
80
88</td><td rowspan="3">10
11
20
21
22</td><td rowspan="3">P20
P25
M20
M25</td><td rowspan="3">GS
NIRO</td><td rowspan="3">PC</td><td rowspan="3">ZB
ZBS
ZBC
ZBD
ZBT
ZBR
ZBH
ZBM</td><td rowspan="3">---
DA</td><td rowspan="3">AMO6
AMO1
AMO3
BK</td></tr>
<tr><td>INS340LED</td><td>1200</td><td>J4</td><td>1
3</td></tr>
<tr><td>INS340LED</td><td>1200</td><td>B4</td><td>1</td></tr>
</table>
</td><td></td><td></td></tr>
<tr><td>5729/2025</td><td>Oprawa oświetleniowa do oświetlenia awaryjnego typu TNL440LED w odmianach:</td><td>ATM Lighting sp. z o.o.
ul. Maszynowa 30A
80-298 Gdańsk</td><td>ATM Lighting sp. z o.o.
ul. Maszynowa 30A
80-298 Gdańsk</td></tr>
</table>

W niniejszym wykazie opublikowano informacje na temat wydanych dopuszczeń dla opraw oświetleniowych do oświetlenia awaryjnego, a w celu upewnienia się co do statusu ważności dopuszczenia należy sprawdzić wykaz wydanych lub cofniętych dopuszczeń.

Aktualizacja:11.09.2026 r.

<table>
<tr>
<td></td>
<td>
<table>
<tr><th>Typ</th><th>Moc</th><th>Typ modułu LED</th><th>Liczba modułów</th><th>Napięcie</th><th>Podłączenie</th><th colspan="2">Wpusty</th><th>Materiał obudowy</th><th>Materiał klosza</th></tr>
<tr><td>TNL440LED</td><td>030
040
050
070
090
110
130
170
250
270
300
330
360
400</td><td>HA
HB</td><td>4
8
10</td><td>35E</td><td>30
40
50
60
70</td><td>10
20
30
40</td><td>P20
P25
P32
M20
M25
M32</td><td>304
316
STI</td><td>GL</td></tr>
</table>
</td>
<td></td>
<td></td>
</tr>
<tr>
<td>5733/2025</td>
<td>
Oprawa oświetleniowa do oświetlenia awaryjnego typu EML LED, EML Ex LED, EML LED EM, EML Ex LED EM
Dotyczy opraw oświetlenia awaryjnego z własnym zasilaniem:
<table>
<tr><th>Kod zamówieniowy</th><th>Strefa</th><th>Moc max [W]</th><th>Opcjonalne krzywe rozsyłu</th><th>Kod opcjonalny</th><th>Dodatkowe akcesoria</th></tr>
<tr><td>EML Ex LED 600</td><td rowspan="3">../121</td><td>23</td><td rowspan="3">../BW
../P
../NO
../..</td><td rowspan="3">../ADR1÷6
../dADR1÷6
../110
../DR
../10V
../DALI
../..K
../RA..
../3P
../P1
../P12
../K
../CR
../AP
../RAL..
../SG
../M25
../dSPD
../CNBOP</td><td rowspan="3">../ST
../DF
../WM
../EH
../D
../SMC
../JB..
../SN1
../SN2</td></tr>
<tr><td>EML Ex LED 1200</td><td>45</td></tr>
<tr><td>EML Ex LED 1500</td><td>56</td></tr>
</table>
</td>
<td>Elektrometal S.A.
ul. Stawowa 71
43-400 Cieszyn</td>
<td>Elektrometal S.A.
ul. Stawowa 71
43-400 Cieszyn</td>
</tr>
</table>

W niniejszym wykazie opublikowano informacje na temat wydanych dopuszczeń dla opraw oświetleniowych do oświetlenia awaryjnego, a w celu upewnienia się co do statusu ważności dopuszczenia należy sprawdzić wykaz wydanych lub cofniętych dopuszczeń.

Aktualizacja:11.09.2026 r.

		EML Ex LED 600	../221 ../222	23 35 HP	../BW ../TB ../P ../NO ../..	../B ../ADR1÷8 ../110 ../DR ../10V ../DALI ../II klasa ../..K ../RA.. ../3P ../P1 ../P12 ../K ../CR ../HP ../AP ../RAL.. ../SG ../M25 ../SPD ../DCX ../CNBOP	../ST ../DF ../WM ../EH ../D ../SMC ../JB.. ../SN1 ../SN2			
		EML Ex LED 1200		45 70 HP					
		EML Ex LED 1500		56 80 HP					

Kod zamówieniowy	Moc max [W]	Kod opcjonalny	Dodatkowe akcesoria
EML LED 600	23 35 HP	../B ../ADR1÷8 ../110 ../DR ..10V ../DALI ../II klasa ../..K ../RA.. ../3P ../P1 ../P12 ../K ../HP ../BPC ../PMMA ../RAL.. ../CR ../SN ../CP ../HT ../AP ../315 ../SG lub ../M25 ../DCX ../CNBOP	../ST ../DF ../WM ../EH ../D ../SMC ../JB.. ../SN1 ../SN2
EML LED 1200	45 70 HP		
EML LED 1500	56 80 HP		

W niniejszym wykazie opublikowano informacje na temat wydanych dopuszczeń dla opraw oświetleniowych do oświetlenia awaryjnego, a w celu upewnienia się co do statusu ważności dopuszczenia należy sprawdzić wykaz wydanych lub cofniętych dopuszczeń.

Aktualizacja:11.09.2026 r.

Kod zamówieniowy	Strefa	Moc max [W]	Opcjonalne krzywe rozsyłu	Kod opcjonalny	Dodatkowe akcesoria
EML Ex LED 600 EM	../121	23	../BW ../TB ../P ../NO ../..	../DR ../..K ../RA.. ../3P ../P1 ../P12 ../K ../CR ../AP ../RAL.. ../SG ../M25 ../AL ../CNBOP	../ST ../DF ../WM ../EH ../D ../SMC ../JB.. ../SN1 ../SN2
EML Ex LED 1200 EM		45			
EML Ex LED 1500 EM		56			
EML Ex LED 600 EM	../221 ../222	23 35 HP	../BW ../TB ../P ../NO ../..	../B ../DR ../10V ../DALI ../II klasa ../..K ../RA.. ../3P ../P1 ../P12 ../K ../CR ../AP ../RAL.. ../SG ../M25 ../HEO ../LT ../CNBOP	../ST ../DF ../WM ../EH ../D ../SMC ../JB.. ../SN1 ../SN2
EML Ex LED 1200 EM		45 70 HP			
EML Ex LED 1500 EM		56 80 HP			

Kod zamówieniowy	Moc max [W]	Kod opcjonalny	Dodatkowe akcesoria
EML LED 600 EM	23 35 HP	../B ../DR ..10V ../DALI ../II klasa ../..K ../RA..	../ST ../DF ../WM ../EH ../D ../SMC ../JB..

W niniejszym wykazie opublikowano informacje na temat wydanych dopuszczeń dla opraw oświetleniowych do oświetlenia awaryjnego, a w celu upewnienia się co do statusu ważności dopuszczenia należy sprawdzić wykaz wydanych lub cofniętych dopuszczeń.

Aktualizacja:11.09.2026 r.

		EML LED 1200 EM	45 70 HP	../3P ../P1 ../P12 ../K ../BPC ../PMMA ../RAL.. ../CR ../SN ../CP ../AP ../315 ../SG ../M25 ../HEO ../LT ../CNBOP	../SN1 ../SN2			
		EML LED 1500 EM	56 80 HP					
5740/2025	**Oprawa oświetleniowa do oświetlenia awaryjnego typu AGAT CLEAN LED w odmianach:**						Luxiona Poland S.A. Jacentów 167 27-580 Sadowie	Luxiona Poland S.A. Jacentów 167 27-580 Sadowie

W niniejszym wykazie opublikowano informacje na temat wydanych dopuszczeń dla opraw oświetleniowych do oświetlenia awaryjnego, a w celu upewnienia się co do statusu ważności dopuszczenia należy sprawdzić wykaz wydanych lub cofniętych dopuszczeń.

Aktualizacja:11.09.2026 r.

<table>
<tr>
<td></td>
<td>
<table>
<tr><th>Nazwa</th><th>Wersja</th><th>Strumień świetlny</th><th>Typ klosza</th><th>Kod produkcji</th><th>Rodzaj zasilacza</th><th>IP</th><th>Kolor</th><th>Autonomia [h]</th><th>Wykonanie</th><th>CRI</th><th>Tb</th><th>Typ złącza</th><th>Wymiar</th></tr>
<tr><td rowspan="2">AGAT CLEAN LED

AGAT CLEAN NO FRAME LED

AGAT CLEAN LED SMOOTH

AGAT CLEAN NO FRAME LED SMOOTH</td><td rowspan="2">---

CLASS 3-4

CLASS 5-6

CLASS 7-8-9 ISO</td><td rowspan="2">2000÷18000</td><td rowspan="2">PLX
SHM
SLM
SHR
SLR
SHMR
MICRO-PRM SH
MICRO-PRM SL
MICRO-PRM SLR
MICRO-LINE SLR
MICRO-LINE SL
MICRO LINE SH
MICRO-LINE SHR</td><td rowspan="2">LX</td><td rowspan="2">E
EDD
E-MS</td><td rowspan="2">IP65</td><td rowspan="2">1÷100</td><td>1J
3J
1C
3C</td><td>AT</td><td rowspan="2">8
9</td><td rowspan="2">27
30
40
50
65</td><td rowspan="2">---
PRW2K
PRW3K
PRW4K
PRW5K
PRG2K
PRG3K
PRG4K
PRG5K
KRW2K
KRW3K
KRW4K
KRW5K
KRG2K
KRG3K
KRG4K
KRG5K</td><td rowspan="2">600x600
1200x600
1200x300</td></tr>
<tr><td>---</td><td>CB-ST
CB-TM-AM-01
CB-SOAM-01</td></tr>
</table>

UWAGA!
Oprawy z własnym zasilaniem o autonomii 1h mogą być opcjonalnie wyposażone w układ grzejny HTR 25, wówczas na końcu oznaczenia odmiany występuje zapis „TERMOSTAT”.
</td>
<td></td>
<td></td>
</tr>
<tr>
<td>5741/2025</td>
<td>Oprawa oświetleniowa do oświetlenia awaryjnego typu SCREEN 2L w odmianach:</td>
<td>Rafał Stanuch P.P.H.U.
AWEX sp. z o.o
ul. Długa 39
32-091 Michałowice</td>
<td>Rafał Stanuch P.P.H.U.
AWEX
sp. z o.o
ul. Długa 39
32-091 Michałowice</td>
</tr>
</table>

W niniejszym wykazie opublikowano informacje na temat wydanych dopuszczeń dla opraw oświetleniowych do oświetlenia awaryjnego, a w celu upewnienia się co do statusu ważności dopuszczenia należy sprawdzić wykaz wydanych lub cofniętych dopuszczeń.

Aktualizacja:11.09.2026 r.

<table>
<tr>
<td></td>
<td>
<table>
<tr><th>Kod oprawy</th><th>Moc oprawy</th><th>Kod modułu awaryjnego</th><th>Czas pracy w trybie awaryjnym [h]</th><th>Tryb pracy</th><th>Wykonanie</th><th>Symbol koloru oprawy</th></tr>
<tr><td rowspan="3">SCLD
SDLD
SPLD</td><td rowspan="3">5W
9W</td><td>B</td><td>1
2
3</td><td>SE
SA</td><td>AT</td><td rowspan="3">GR
WH
BL
OC</td></tr>
<tr><td>B</td><td>1
2
3</td><td>SA
SE</td><td>RU
IT
RW
BT</td></tr>
<tr><td>Z</td><td>-</td><td>-</td><td>CB/ADE</td></tr>
</table>
</td>
<td></td>
<td></td>
</tr>
<tr>
<td>5780/2025</td>
<td>
Oprawa oświetleniowa do oświetlenia awaryjnego typu RUBIN LOOK LED w odmianach:
<table>
<tr><th>Nazwa</th><th>Strumień świetlny</th><th>Przesłona</th><th>Kod produkcji</th><th>Rodzaj zasilacza</th><th>Autonomia [h]</th><th>Wykonanie</th><th>CRI</th><th>Tb</th></tr>
<tr><td rowspan="2">RUBIN LOOK
LED
COMPACT</td><td rowspan="2">2000÷4000</td><td rowspan="2">MICRO-PRM
PLX
MICRO-LINE</td><td rowspan="2">LX</td><td rowspan="2">E
EDD
E-MS
EDD-MS</td><td>1J
3J
1C
3C</td><td>AT</td><td rowspan="2">8
9</td><td rowspan="2">27÷65</td></tr>
<tr><td>---</td><td>CB-ST
CB-TM-AM-01
CB-SOAM-01</td></tr>
</table>
UWAGA!
Oprawy z własnym zasilaniem o autonomii 1h mogą być opcjonalnie wyposażone w układ grzejny HTR 25, wówczas na końcu oznaczenia odmiany występuje zapis „TERMOSTAT”.
</td>
<td>Luxiona Poland S.A.
Jacentów 167
27-580 Sadowie</td>
<td>Luxiona Poland S.A.
Jacentów 167
27-580 Sadowie</td>
</tr>
</table>

<table>
<tr>
<td>5799/2025</td>
<td>

Oprawa oświetleniowa do oświetlenia awaryjnego COBRA AL IP20, COBRA AL IP54 w odmianach:

oprawy z własnym zasilaniem:

Typ	*Kolor*	*Strumień światła*	*Czas pracy awaryjnej*	*Wersja*	*Rozsył światła*
COBRA-R70	WH BL RAL	150 200 400	E1/ E3/	S ST DALI	CR XWB ASY NB
COBRA-R70 IP54	WH BL RAL	150 200 400	E1/ E3/	S ST DALI	CR XWB WB ASY NB

oprawy zasilane centralnie:

Typ	*Kolor*	*Strumień światła*	*Wersja*	*Moduł*	*Rozsył światła*
COBRA-R70	WH BL RAL	150 200 400	E/	Z ZA	CR XWB ASY NB
COBRA-R70 IP54	WH BL RAL	150 200 400	E/	Z ZA	CR XWB WB ASY NB

</td>
<td>**Glamox sp. z o.o.
ul. Jagiellońska 51
32-410 Dobczyce**</td>
<td>**Glamox sp. z o.o.
ul. Jagiellońska 51
32-410 Dobczyce**</td>
</tr>
</table>

W niniejszym wykazie opublikowano informacje na temat wydanych dopuszczeń dla opraw oświetleniowych do oświetlenia awaryjnego, a w celu upewnienia się co do statusu ważności dopuszczenia należy sprawdzić wykaz wydanych lub cofniętych dopuszczeń.

Aktualizacja:11.09.2026 r.

<table>
<tr>
<td>5800/2025</td>
<td>
Oprawa oświetleniowa do oświetlenia awaryjnego typu AH001 w odmianach:
<table>
<tr><th>indeks</th><th>Nazwa oprawy</th></tr>
<tr><td>743666</td><td>AH001 LED SA 180 MT</td></tr>
<tr><td>743673</td><td>AH001 LED A 180 MT</td></tr>
<tr><td>743680</td><td>AH001 LED SA 180 AT</td></tr>
<tr><td>743697</td><td>AH001 LED A 180 AT</td></tr>
<tr><td>743925</td><td>AH001 LED SA 60 MT</td></tr>
<tr><td>743932</td><td>AH001 LED A 60 MT</td></tr>
<tr><td>743949</td><td>AH001 LED SA 60 AT</td></tr>
<tr><td>743956</td><td>AH001 LED A 60 AT</td></tr>
<tr><td>743963</td><td>AH001 LED SA 120 MT</td></tr>
<tr><td>743970</td><td>AH001 LED A 120 MT</td></tr>
<tr><td>743987</td><td>AH001 LED SA 120 AT</td></tr>
<tr><td>743994</td><td>AH001 LED A 120 AT</td></tr>
</table>
</td>
<td>RGB Technik sp. z o.o
ul. Wolska 91
01-229 Warszawa</td>
<td>RGB Technik sp. z o.o
ul. Wolska 91
01-229 Warszawa</td>
</tr>
<tr>
<td>5801/2025</td>
<td>
Oprawa oświetleniowa do oświetlenia awaryjnego ESCAPE ALU w odmianach:
<table>
<tr><th>Nazwa oprawy</th><th>Moc oprawy</th><th>Kod modułu awaryjnego</th><th>Czas pracy awaryjnej [h]</th><th>Tryb pracy</th><th>Wykonanie</th><th>Kolor korpusu oprawy</th></tr>
<tr><td rowspan="3">ESAC
ESAL
ESB</td><td rowspan="3">1 W
2W</td><td>B
B1
B2
P
P1
P2</td><td>1
2
3</td><td>SE
SA</td><td>X
PT
AT
RU
RW</td><td rowspan="3">SR
WH
BL
OC</td></tr>
<tr><td>Z</td><td>---</td><td>---</td><td>CB
CB/CBS
CB/ADE
CB/ADI</td></tr>
<tr><td>---</td><td>---</td><td>---</td><td>FZLV
FZLV2</td></tr>
</table>
</td>
<td>Rafał Stanuch P.P.H.U.
AWEX sp. z o.o
ul. Długa 39
32-091 Michałowice</td>
<td>Rafał Stanuch P.P.H.U.
AWEX sp. z o.o
ul. Długa 39
32-091 Michałowice</td>
</tr>
</table>

W niniejszym wykazie opublikowano informacje na temat wydanych dopuszczeń dla opraw oświetleniowych do oświetlenia awaryjnego, a w celu upewnienia się co do statusu ważności dopuszczenia należy sprawdzić wykaz wydanych lub cofniętych dopuszczeń.

Aktualizacja:11.09.2026 r.

<table>
<tr><td>5811/2025</td><td>Oprawa oświetleniowa do oświetlenia awaryjnego typu eLL LED w odmianach:
eLLK 92 LED 400A NE, eLLK 92 LED 800A NE, eLLK 92 LED 400A V-CG-S, eLLK 92 LED 800A V-CG-S</td><td>Cooper Crouse-Hinds GmbH
Neuer Weg Nord 49
D-69412 Eberbach, Niemcy</td><td>Cooper Crouse-Hinds GmbH
Neuer Weg Nord 49
D-69412 Eberbach, Niemcy</td></tr>
<tr><td>5812/2025</td><td>Oprawa oświetleniowa do oświetlenia awaryjnego typu EXIT w odmianach:
EXIT, EXIT N, EXIT 2 N, EXIT V-CG-S, EXIT 2 V-CG-S</td><td>Cooper Crouse-Hinds GmbH
Neuer Weg Nord 49
D-69412 Eberbach, Niemcy</td><td>Cooper Crouse-Hinds GmbH
Neuer Weg Nord 49
D-69412 Eberbach, Niemcy</td></tr>
<tr><td>5815/2025</td><td>Oprawa oświetleniowa do oświetlenia awaryjnego typu ORBIT SU w odmianach:
<table>
<tr><th>Nazwa</th><th>Wariant</th><th>Optyka</th><th>Moc źródła światła</th><th>Wykonanie</th><th>Czas pracy awaryjnej</th><th>Tryb pracy</th><th>Zakres temp. pracy</th><th>Barwa światła</th><th>Kolor obudowy</th></tr>
<tr><td>ORBIT SU</td><td>0000
0001
0044
0045
0054
0055</td><td>SD
AR
AP
RO
RP</td><td>3W</td><td>ST
AT
CT</td><td>1h
3h</td><td>NM
SM
N</td><td>TS
TE</td><td>CW
NW
WW</td><td>9016</td></tr>
<tr><td>ORBIT SU</td><td>0000
0001
0044
0045
0054
0055</td><td>SD
AR
AP
RO
RP</td><td>3W</td><td>CB
CBAM
LVAM</td><td>X</td><td>X</td><td>TS
TE</td><td>CW
NW
WW</td><td>9016</td></tr>
<tr><td>ORBIT SU</td><td>2000
2001
2044
2045
2054
2055</td><td>SD
AR
AP
RO
RP</td><td>3W</td><td>ST
AT</td><td>1h
3h</td><td>NM</td><td>TS
TE</td><td>CW
NW
WW</td><td>9016</td></tr>
</table></td><td>Hybryd sp. z o.o.
ul. Sikorskiego 28
44-120 Pyskowice</td><td>Hybryd sp. z o.o.
ul. Sikorskiego 28
44-120 Pyskowice</td></tr>
</table>

W niniejszym wykazie opublikowano informacje na temat wydanych dopuszczeń dla opraw oświetleniowych do oświetlenia awaryjnego, a w celu upewnienia się co do statusu ważności dopuszczenia należy sprawdzić wykaz wydanych lub cofniętych dopuszczeń.

Aktualizacja:11.09.2026 r.

Oprawa oświetleniowa do oświetlenia awaryjnego typu OWA FL, OWA SU w odmianach:

Nazwa	Wariant	Optyka	Moc źródła światła	Wykonanie	Czas pracy awaryjnej	Tryb pracy	Zakres temp. pracy	Barwa światła	Kolor obudowy	Kształt
OWA SU	0000 0001	AP AR RP RO SD	1W 2W 3W 4W	ST AT CT CTW DA	1h 3h 8h[1)]	SM NM	TS TE	CW NW WW	9016 9005 7016 7042	RND
OWA SU	3000 3001	AP AR RP RO SD	1W 2W 3W 4W 5W	ST AT	1h 3h[2)]	NM	TS TE	CW NW WW	9016 9005 7016 7042	RND
OWA SU	0000 0001	AP AR RP RO SD	1W 2W 3W 4W 5W	CB CBAM LV LVAM	X	X	TS TE	CW NW WW	9016 9005 7016 7042	RND
OWA FL	0000 0001 0012 2000 2001 3000 3001 3101	AP AR RP RO SD	1W 2W 3W 4W 5W	ST AT CT CTW DA	1h 3h 8h[1)]	SM NM	TS TE	CW NW WW	9016 9005 7016 7042	RND SQR
OWA FL	0006 0007	AP AR RP RO SD	1W 2W 3W	ST AT	1h 3h	NM	TS	CW NW WW	9016 9005 7016 7042	RND SQR
OWA FL	0000 0001 0012 3000 3001 3101	AP AR RP RO SD	1W 2W 3W 4W 5W	CB CBAM LV LVAM	X	X	TS TE	CW NW WW	9016 9005 7016 7042	RND SQR

W niniejszym wykazie opublikowano informacje na temat wydanych dopuszczeń dla opraw oświetleniowych do oświetlenia awaryjnego, a w celu upewnienia się co do statusu ważności dopuszczenia należy sprawdzić wykaz wydanych lub cofniętych dopuszczeń.

Aktualizacja:11.09.2026 r.

5850/2025	**Oprawa oświetleniowa do oświetlenia awaryjnego typu OWA FL, OWA SU w odmianach:**	Hybryd sp. z o.o. ul. Sikorskiego 28 44-120 Pyskowice	Hybryd sp. z o.o. ul. Sikorskiego 28 44-120 Pyskowice

Nazwa	Wariant	Optyka	Moc źródła światła	Wykonanie	Czas pracy awaryjnej	Tryb pracy	Zakres temp. pracy	Barwa światła	Kolor obudowy	Kształt
OWA SU	0000 0001	AP AR RP RO SD	1W 2W 3W 4W	ST AT CT CTW DA	1h 3h 8h[1)]	SM NM	TS TE	CW NW WW	9016 9005 7016 7042	RND
OWA SU	3000 3001	AP AR RP RO SD	1W 2W 3W 4W 5W	ST AT	1h 3h[2)]	NM	TS TE	CW NW WW	9016 9005 7016 7042	RND
OWA SU	0000 0001	AP AR RP RO SD	1W 2W 3W 4W 5W	CB CBAM LV LVAM	X	X	TS TE	CW NW WW	9016 9005 7016 7042	RND
OWA FL	0000 0001 0012 2000 2001 3000 3001 3101	AP AR RP RO SD	1W 2W 3W 4W 5W	ST AT CT CTW DA	1h 3h 8h[1)]	SM NM	TS TE	CW NW WW	9016 9005 7016 7042	RND SQR
OWA FL	0006 0007	AP AR RP RO SD	1W 2W 3W	ST AT	1h 3h	NM	TS	CW NW WW	9016 9005 7016 7042	RND SQR
OWA FL	0000 0001 0012 3000 3001 3101	AP AR RP RO SD	1W 2W 3W 4W 5W	CB CBAM LV LVAM	X	X	TS TE	CW NW WW	9016 9005 7016 7042	RND SQR

W niniejszym wykazie opublikowano informacje na temat wydanych dopuszczeń dla opraw oświetleniowych do oświetlenia awaryjnego, a w celu upewnienia się co do statusu ważności dopuszczenia należy sprawdzić wykaz wydanych lub cofniętych dopuszczeń.

Aktualizacja:11.09.2026 r.

<table>
<tr>
<td>5853/2025</td>
<td>
Oprawa oświetleniowa do oświetlenia awaryjnego typu AD001 w odmianach:
AD001 LED A 180 MT (indeks: 744175), AD001 LED A 180 AT (indeks: 744182)
<table>
<tr><td rowspan="2">Typ</td><td>AD001</td></tr>
<tr><td>X - z własnym zasilaniem</td></tr>
<tr><td>Tryb pracy</td><td>0 - zasilana nieciągle</td></tr>
<tr><td>Urządzenia</td><td>A - zawiera urządzenia testujące
E - z niewymienialną lampą
F - urządzenie automatycznego testowania zgodne z IEC 61347-2-7, oznaczane EL-T</td></tr>
<tr><td>Znamionowy czas pracy awaryjnej</td><td>180 - 3 godziny czasu pracy awaryjnej</td></tr>
<tr><td>Znamionowe napięcie zasilania</td><td>230V AC 50Hz</td></tr>
<tr><td>Klasa ochrony przed porażeniem prądem elektrycznym</td><td>II</td></tr>
<tr><td>Stopień zabezpieczenia przed wnikaniem pyłu, ciał stałych i wody</td><td>IP41</td></tr>
<tr><td>Źródło światła</td><td>moduł LED</td></tr>
<tr><td>Czas ładowania akumulatora</td><td>nie przekraczający 24 h</td></tr>
<tr><td>Sygnalizacja ładowania akumulatora</td><td>tak – dioda LED</td></tr>
<tr><td>Przystosowana do piktogramów</td><td>nie</td></tr>
<tr><td>Sposób zamocowania</td><td>nabudowywana</td></tr>
<tr><td>Powierzchnia montażowa
(zgodnie z normą PN-EN 60598-1)</td><td>powierzchnie normalnie palne</td></tr>
<tr><td>Warunki stosowania
(zgodnie z normą PN-EN 60598-1)</td><td>do normalnego stosowania</td></tr>
<tr><td>Materiał obudowy</td><td>tworzywo sztuczne</td></tr>
<tr><td colspan="2">Oprawy z własnym zasilaniem AT są przeznaczone do systemów automatycznego testowania zgodnie z normą PN-EN 62034:2012.</td></tr>
</table>
</td>
<td>RGB Technik sp. z o.o
ul. Wolska 91
01-229 Warszawa</td>
<td>RGB Technik sp. z o.o
ul. Wolska 91
01-229 Warszawa</td>
</tr>
<tr>
<td>5854/2025,</td>
<td>
Oprawa oświetleniowa do oświetlenia awaryjnego typu LUNA w odmianach:
<table>
<tr><th>Seria</th><th>Tryb</th><th>Autonomia</th><th>Wykonanie</th></tr>
<tr><td>LUNA</td><td>NM
M</td><td>1H
2H
3H</td><td>MT
AT
CT</td></tr>
<tr><td>LUNA</td><td>---</td><td>---</td><td>CB</td></tr>
</table>
</td>
<td>Intelight sp. z o. o.
ul. Gwiaździsta 19
01-651 Warszawa</td>
<td>Intelight sp. z o. o.
ul. Gwiaździsta 19
01-651 Warszawa</td>
</tr>
</table>

W niniejszym wykazie opublikowano informacje na temat wydanych dopuszczeń dla opraw oświetleniowych do oświetlenia awaryjnego, a w celu upewnienia się co do statusu ważności dopuszczenia należy sprawdzić wykaz wydanych lub cofniętych dopuszczeń.

Aktualizacja:11.09.2026 r.

<table>
<tr>
<td>5855/2025</td>
<td>
Oprawa oświetleniowa do oświetlenia awaryjnego
Escapelite, Escapelite 50, Escapelite S, Escapelite L, Escapelite XLw odmianach:
<table>
<tr><th>Nazwa oprawy</th><th>Moc oprawy</th><th>Kod modułu awaryjnego</th><th>Czas pracy awaryjnej [h]</th><th>Tryb pracy</th><th>Wykonanie</th><th>Kolor korpusu oprawy</th></tr>
<tr><td>ESC</td><td>3W
2x3W</td><td rowspan="2">B
B1</td><td rowspan="2">1
2
3</td><td rowspan="2">SE
SA</td><td rowspan="2">X
PT
AT
RU</td><td rowspan="6">ST
WH
GR
BL
OC</td></tr>
<tr><td>ESC50</td><td>6W
2x3W</td></tr>
<tr><td rowspan="2">ESCS</td><td rowspan="2">3W</td><td rowspan="2">F</td><td rowspan="2">---</td><td rowspan="2">---</td><td rowspan="2">CB
CB/CBS
CB/ADN</td></tr>
<tr><td rowspan="2">ESCL</td><td rowspan="2">6W
2x3W</td></tr>
<tr><td rowspan="2">Z</td><td rowspan="2">---</td><td rowspan="2">---</td><td rowspan="2">CB/ADE
CB/ADP
CB/ADI</td></tr>
<tr><td rowspan="2">ESCXL</td><td rowspan="2">3W
6W</td></tr>
<tr><td>---</td><td>---</td><td>---</td><td>FZLV2</td></tr>
</table>
</td>
<td>Rafał Stanuch P.P.H.U.
AWEX sp. z o.o
ul. Długa 39
32-091 Michałowice</td>
<td>Rafał Stanuch P.P.H.U.
AWEX sp. z o.o
ul. Długa 39
32-091 Michałowice</td>
</tr>
</table>

W niniejszym wykazie opublikowano informacje na temat wydanych dopuszczeń dla opraw oświetleniowych do oświetlenia awaryjnego, a w celu upewnienia się co do statusu ważności dopuszczenia należy sprawdzić wykaz wydanych lub cofniętych dopuszczeń.

Aktualizacja:11.09.2026 r.

	Typ	Typoszereg długości	Typ modułu LED	Prąd sterowania	Napięcie	Podłączenie	Wpusty		Materiał obudowy	Materiał klosza	Wykonanie awaryjne	Sterowanie	Wersja trójfazowa	Wspornik		
5856/2025	EXF400LED	0600	FC1 FC2	---	24E	40 60	10 20	P20 P25 M20 M25	ALU	GL PC	A3	--- DA	--- 3F	AMOA AMOB AMOC AMOE AMOF AMOG	**ATM Lighting sp. z o.o. ul. Maszynowa 30A 80-298 Gdańsk**	**ATM Lighting sp. z o.o. ul. Maszynowa 30A 80-298 Gdańsk**
		1200	FC2	---	24E											
		0600	FC1 FC2	---	25E	30 33 50 55 70 77	10 11 20 21 22				ZB					
		1200	FC2 FC4	---	25E											
		0600	FC1 FC2	1 2 3	34E	40 60 80	10 20				A3					
		1200	FC2 FC4	1 2 3	34E											
		0600	FC1 FC2	1 2 3	35E	30 33 50 55 70 77	10 11 20 21 22				ZB					
		1200	FC2 FC4	1 2 3	35E											
		0600	FC1 FC2	2 3	36E											
		1200	FC2 FC4	2 3	36E											
		0600	FC2	---	44E	40 60 80	10 20				A1					
		1200	FC2	---	44E											
		0600	FC1 FC2	---	45E	30 33 50 55 70 77	10 11 20 21 22				ZB					
		1200	FC2 FC4	---	45E											

W niniejszym wykazie opublikowano informacje na temat wydanych dopuszczeń dla opraw oświetleniowych do oświetlenia awaryjnego, a w celu upewnienia się co do statusu ważności dopuszczenia należy sprawdzić wykaz wydanych lub cofniętych dopuszczeń.

Aktualizacja:11.09.2026 r.

<table>
<tr>
<td>5879/2025</td>
<td>
Oprawa oświetleniowa do oświetlenia awaryjnego typu DISCRET DQ-S, DISCRET DQ-SE w odmianach:
<table>
<tr><th>Nazwa</th><th>Wersja</th></tr>
<tr><td>DISCRET</td><td>DQ-S/AT
DQ-S/ATIR
DQ-S/CB
DQ-S/CBA
DQ-S/CBLA
DQ-S/CT

DQ-SE/AT
DQ-SE/ATIR
DQ-SE/CB
DQ-SE/CBA
DQ-SE/CBLA
DQ-SE/CT

DQ-SEz/AT
DQ-SEz/ATIR
DQ-SEz/CB
DQ-SEz/CBA
DQ-SEz/CBLA
DQ-SEz/CT</td></tr>
</table>
</td>
<td>AMATECH
Elektrotechnika Sp. z o.o.
ul. Kalinowa 68
09-402 Płock</td>
<td>AMATECH
Elektrotechnika
Sp. z o.o.
ul. Kalinowa 68
09-402 Płock</td>
</tr>
</table>

W niniejszym wykazie opublikowano informacje na temat wydanych dopuszczeń dla opraw oświetleniowych do oświetlenia awaryjnego, a w celu upewnienia się co do statusu ważności dopuszczenia należy sprawdzić wykaz wydanych lub cofniętych dopuszczeń.

Aktualizacja:11.09.2026 r.

<table>
<tr>
<td>5899/2025</td>
<td>
Oprawa oświetleniowa do oświetlenia awaryjnego typu LOVATO II w odmianach:
<table>
<tr><th>Nazwa oprawy</th><th>Moc oprawy</th><th>Kod modułu awaryjnego</th><th>Czas pracy w trybie awaryjnym [h]</th><th>Tryb pracy</th><th>Wykonanie</th><th>Kolor korpusu</th></tr>
<tr><td rowspan="8">LV2A
LV2O
LV2C
LV2R
LV2U
LB2A
LB2O
LB2C
LB2R
LB2U
LVA
LVO
LVC
LVR
LVU
LBA
LBO
LBC
LBR
LBU</td><td rowspan="8">1W
2W
3W
4W[2)]</td><td>A
A1
A2
B
B1
B2
C
C1
C2
E
E1
E2
K[3)]
K1[3)]
K2[3)]
L
L1
L2</td><td>1
2
3</td><td>SE
SA</td><td>X
PT
AT</td><td rowspan="8">WH
GR
BL
OC</td></tr>
<tr><td>B
B1
B2
D[1)]
D1[1)]
D2[1)]
K[3)]
K1[3)]
K2[3)]
L
L1
L2</td><td>1
2
3</td><td>SA
SE</td><td>BT
IT
RU
RW
RD</td></tr>
<tr><td>F</td><td>-</td><td>-</td><td>CB
CB/CBS</td></tr>
<tr><td>Z</td><td>-</td><td>-</td><td>CB/ADP
CB/ADE
CB/ADI</td></tr>
<tr><td>-</td><td>-</td><td>-</td><td>FZLV
FZLV2</td></tr>
</table>
1) tylko wykonania RD oraz RU
2) tylko z modułem B, B1, B2, D, D1, D2, F, Z oraz FZLV 2
3) tylko praca SE
</td>
<td>Rafał Stanuch P.P.H.U.
AWEX Sp. z o.o
ul. Długa 39
32-091 Michałowice</td>
<td>Rafał Stanuch P.P.H.U.
AWEX Sp. z o.o
ul. Długa 39
32-091 Michałowice</td>
</tr>
</table>

W niniejszym wykazie opublikowano informacje na temat wydanych dopuszczeń dla opraw oświetleniowych do oświetlenia awaryjnego, a w celu upewnienia się co do statusu ważności dopuszczenia należy sprawdzić wykaz wydanych lub cofniętych dopuszczeń.

Aktualizacja:11.09.2026 r.

<table>
<tr>
<td>5912/2025</td>
<td>
Oprawa oświetleniowa do oświetlenia awaryjnego typu BOA IN w odmianach:
<table>
<tr><th>Nazwa oprawy</th><th colspan="3">Model</th><th>Wersja</th><th>Wersja do niskich temperatur</th></tr>
<tr><td>BOA IN</td><td>R
Q</td><td>M2
C1
W1
F1
S1
O1</td><td>102 M
302 M
102 NM
302 NM</td><td>ST
AT
DATA
DATA 2
DATA 3
DATA 2 RADIO
DATA 3 RADIO
DALI
DALI-2</td><td>COLD</td></tr>
<tr><td>BOA IN</td><td>R
Q</td><td>M2
C1
W1
F1
S1
O1</td><td>302 M
302 NM</td><td>ST
AT
DATA
DATA 2
DATA 3
DATA 2 RADIO
DATA 3 RADIO
DALI
DALI-2</td><td>---</td></tr>
<tr><td>BOA IN</td><td>R
Q</td><td>M1
C1
W1
S1
F1
O1</td><td>60 M
180 M
60 NM
180 NM</td><td>ST
AT
DATA 2
DATA 2 RADIO
DATA 3
DATA 3 RADIO
DALI-2</td><td>---</td></tr>
<tr><td>BOA IN</td><td>R
Q</td><td>M2
C1
W1
F1
S1
O1</td><td>02</td><td>CB
CB+
CBA
CBM</td><td>---</td></tr>
<tr><td>BOA IN</td><td>R
Q</td><td>M1
C1
W1
S1
F1
O1</td><td>---</td><td>CB
CB+
CBA
CBM</td><td>---</td></tr>
</table>
</td>
<td>TM Technologie Sp. z o.o.
Morawica 355
32-084 Morawica</td>
<td>TM Technologie Sp. z o.o.
Morawica 355
32-084 Morawica</td>
</tr>
</table>

W niniejszym wykazie opublikowano informacje na temat wydanych dopuszczeń dla opraw oświetleniowych do oświetlenia awaryjnego, a w celu upewnienia się co do statusu ważności dopuszczenia należy sprawdzić wykaz wydanych lub cofniętych dopuszczeń.

Aktualizacja:11.09.2026 r.

5913/2025	**Oprawa oświetleniowa do oświetlenia awaryjnego typu PRIMA LED Ex 2/21, PRIMA LED Ex, PERUN SLIM Ex w odmianach:** PERUN SLIM Ex 1.2ft 1600/840 PERUN SLIM Ex 1.2ft 2200/840 PERUN SLIM Ex 1.4ft 3200/840 PERUN SLIM Ex 1.4ft 4400/840 PERUN SLIM Ex 1.4ft 6400/840 PERUN SLIM Ex 1.4ft 8800/840 PERUN SLIM Ex 1.5ft 4000/840 PERUN SLIM Ex 1.5ft 5500/840 PERUN SLIM Ex 1.5ft 8000/840 PERUN SLIM Ex 1.5ft 11000/840 PRIMA LED Ex 1.2ft PCc 1600/840 PRIMA LED Ex 1.2ft PCc 2200/840 PRIMA LED Ex 1.4ft PCc 3200/840 PRIMA LED Ex 1.4ft PCc 4400/840 PRIMA LED Ex 1.4ft PCc 6400/840 PRIMA LED Ex 1.5ft PCc 4000/840 PRIMA LED Ex 1.5ft PCc 5500/840 PRIMA LED Ex 1.5ft PCc 8000/840 PRIMA LED Ex 2.2ft PCc 3200/840 PRIMA LED Ex 2.2ft PCc 4400/840 PRIMA LED Ex 2.4ft PCc 6400/840 PRIMA LED Ex 2.4ft PCc 8800/840 PRIMA LED Ex 2.4ft PCc 12800/840 PRIMA LED Ex 2.5ft PCc 8000/840 PRIMA LED Ex 2.5ft PCc 11000/840 PRIMA LED Ex 2.5ft PCc 16000/840 PRIMA LED Ex 2.5ft PCc 20000/840 PRIMA LED Ex 2/21 1.2ft PCc 1600/840 PRIMA LED Ex 2/21 1.2ft PCc 2200/840 PRIMA LED Ex 2/21 1.4ft PCc 3200/840 PRIMA LED Ex 2/21 1.4ft PCc 4400/840 PRIMA LED Ex 2/21 1.4ft PCc 6400/840 PRIMA LED Ex 2/21 1.5ft PCc 4000/840 PRIMA LED Ex 2/21 1.5ft PCc 5500/840 PRIMA LED Ex 2/21 1.5ft PCc 8000/840 PRIMA LED Ex 2/21 2.2ft PCc 3200/840 PRIMA LED Ex 2/21 2.2ft PCc 4400/840 PRIMA LED Ex 2/21 2.4ft PCc 6400/840 PRIMA LED Ex 2/21 2.4ft PCc 8800/840 PRIMA LED Ex 2/21 2.4ft PCc 12800/840 PRIMA LED Ex 2/21 2.5ft PCc 8000/840 PRIMA LED Ex 2/21 2.5ft PCc 11000/840 PRIMA LED Ex 2/21 2.5ft PCc 16000/840 PRIMA LED Ex 2/21 2.5ft PCc 20000/840	--- 1F 3F		**TREVOS a.s.** **Nova Ves 34** **511 01 Turnov, Czechy**	**TREVOS a.s.** **Nova Ves 34** **511 01 Turnov, Czechy**

W niniejszym wykazie opublikowano informacje na temat wydanych dopuszczeń dla opraw oświetleniowych do oświetlenia awaryjnego, a w celu upewnienia się co do statusu ważności dopuszczenia należy sprawdzić wykaz wydanych lub cofniętych dopuszczeń.

Aktualizacja:11.09.2026 r.

5915/2025	**Oprawa oświetleniowa do oświetlenia awaryjnego typu ARROW N, ARROW P w odmianach:**	Rafał Stanuch P.P.H.U. AWEX Sp. z o.o Masłomiąca, ul. Długa 39 32-091 Michałowice	Rafał Stanuch P.P.H.U. AWEX Sp. z o.o Masłomiąca, ul. Długa 39 32-091 Michałowice

Nazwa oprawy	*Moc oprawy*	*Kod modułu awaryjnego*	*Czas pracy w trybie awaryjnym [h]*	*Tryb pracy*	*Wykonanie*	*Kolor korpusu*
ARN AN ARP AP	*1W 2W 3W*	*B B1 B2 C C1 C2 E[1, 2] E1[1, 2] E2[1, 2] K[2] K1[2] K2[2] L L1 L2*	*1 2 3*	*SE SA*	*X PT AT*	*WH GR BL OC*
		B B1 B2 D[3] D1[3] D2[3] K[2] K1[2] K2[2] L L1 L2	*1 2 3*	*SA SE*	*BT IT RU RW RD*	
		F	-	-	*CB CB/CBS*	
		Z	-	-	*CB/ADP CB/ADE CB/ADI*	
		-	-	-	*FZLV FZLV2*	

1. dla autonomii 3h maksymalna moc 1W
2. tylko praca SE
3. występuje tylko w wersji RD lub RU

W niniejszym wykazie opublikowano informacje na temat wydanych dopuszczeń dla opraw oświetleniowych do oświetlenia awaryjnego, a w celu upewnienia się co do statusu ważności dopuszczenia należy sprawdzić wykaz wydanych lub cofniętych dopuszczeń.

Aktualizacja:11.09.2026 r.

Oprawa oświetleniowa do oświetlenia awaryjnego typu ARROW N, ARROW P w odmianach:

Nazwa oprawy	*Moc oprawy*	*Kod modułu awaryjnego*	*Czas pracy w trybie awaryjnym [h]*	*Tryb pracy*	*Wykonanie*	*Kolor korpusu*
ARNS *ANS* *ARPS* *APS*	*1W* *2W* *3W* *3x1W*	*B* *B1* *B2* *C* *C1* *C2* *E*[1, 2] *E1*[1, 2] *E2*[1, 2] *K*[2] *K1*[2] *K2*[2] *L* *L1* *L2*	*1* *2* *3*	*SE* *SA*	*X* *PT* *AT*	*WT* *WO* *GT* *GO* *BT* *BO* *OT* *OO*
		B *B1* *B2* *D*[3] *D1*[3] *D2*[3] *K*[2] *K1*[2] *K2*[2] *L* *L1* *L2*	*1* *2* *3*	*SA* *SE*	*BT* *IT* *RU* *RW* *RD*	
		F	-	-	*CB* *CB/CBS*	
		Z	-	-	*CB/ADP* *CB/ADE* *CB/ADI*	
		-	-	-	*FZLV* *FZLV2*	

1. dla autonomii 3h maksymalna moc 1W
2. tylko praca SE
3. występuje tylko w wersji RD lub RU

W niniejszym wykazie opublikowano informacje na temat wydanych dopuszczeń dla opraw oświetleniowych do oświetlenia awaryjnego, a w celu upewnienia się co do statusu ważności dopuszczenia należy sprawdzić wykaz wydanych lub cofniętych dopuszczeń.

Aktualizacja:11.09.2026 r.

Oprawa oświetleniowa do oświetlenia awaryjnego typu ARROW N, ARROW P w odmianach:

Nazwa oprawy	*Moc oprawy*	*Kod modułu awaryjnego*	*Czas pracy w trybie awaryjnym [h]*	*Tryb pracy*	*Wykonanie*	*Kolor korpusu*
ARNO *ARNC* *ANO* *ANC* *ARPO* *ARPC* *APO* *APC*	*3x1W*	*B* *B1* *B2* *C* *C1* *C2* *E*[1, 2] *E1*[1, 2] *E2*[1, 2] *K*[2] *K1*[2] *K2*[2] *L* *L1* *L2*	*1* *2* *3*	*SE* *SA*	*X* *PT* *AT*	*WT* *GT* *BT* *OT*
		B *B1* *B2* *D*[3] *D1*[3] *D2*[3] *K*[2] *K1*[2] *K2*[2] *L* *L1* *L2*	*1* *2* *3*	*SA* *SE*	*BT* *IT* *RU* *RW* *RD*	
		F	-	-	*CB* *CB/CBS*	
		Z	-	-	*CB/ADP* *CB/ADE* *CB/ADI*	
		-	-	-	*FZLV* *FZLV2*	

1. dla autonomii 3h maksymalna moc 1W
2. tylko praca SE
3. występuje tylko w wersji RD lub RU

W niniejszym wykazie opublikowano informacje na temat wydanych dopuszczeń dla opraw oświetleniowych do oświetlenia awaryjnego, a w celu upewnienia się co do statusu ważności dopuszczenia należy sprawdzić wykaz wydanych lub cofniętych dopuszczeń.

Aktualizacja:11.09.2026 r.

Oprawa oświetleniowa do oświetlenia awaryjnego typu ARROW N, ARROW P

Typ	ARROW N, ARROW P	
	Z - zasilana centralnie	X - z własnym zasilaniem
Tryb pracy	0 - zasilana nieciągle 1 - zasilana ciągle	0 - zasilana nieciągle *(odmiany: SE)* 1 - zasilana ciągle *(odmiany: SA)*
Urządzenia	E - z niewymienialną lampą G - wewnętrznie podświetlany znak bezpieczeństwa *(opcja)*	A - zawiera urządzenia testujące E - z niewymienialną lampą F – urządzenie automatycznego testowania zgodne z IEC 61347-2-7, oznaczane EL-T G - wewnętrznie podświetlany znak bezpieczeństwa *(opcja)*
Znamionowy czas pracy awaryjnej	nie dotyczy (parametr systemów zasilania)	60 - 1 godzina czasu pracy awaryjnej; 120 - 2 godziny czasu pracy awaryjnej; 180 - 3 godziny czasu pracy awaryjnej;
Znamionowe napięcie zasilania	220÷240V AC 50÷60Hz; 176÷254V DC 24V DC *(dot. odmian FZLV)* 48V DC *(dot. odmian FZLV2)*	220÷240V AC 50÷60Hz
Klasa ochrony przed porażeniem prądem elektrycznym	II III (*dot. odmian: FZLV, FZLV2)*	
Stopień zabezpieczenia przed wnikaniem pyłu, ciał stałych i wody	IP40	
Źródło światła	moduł LED	
Czas ładowania akumulatora	nie dotyczy (parametr systemów zasilania)	nieprzekraczający 24 h
Sygnalizacja ładowania akumulatora	nie dotyczy (funkcja systemów zasilania)	tak – dioda LED
Przystosowana do piktogramów	tak *(opcja)*	
Sposób zamocowania	nabudowywana *(odmiany: ARROW N)* wbudowywana *(odmiany: ARROW P)*	
Powierzchnia montażowa (zgodnie z normą PN-EN 60598-1)	powierzchnie normalnie palne	
Warunki stosowania (zgodnie z normą PN-EN 60598-1)	do normalnego stosowania	
Materiał obudowy	tworzywo sztuczne	
Oprawy z własnym zasilaniem w wykonaniu AT, RU, RD, RW, BT oraz IT są przeznaczone do systemów automatycznego testowania zgodnie z normą PN-EN 62034:2012.		

WARUNKI DODATKOWE I UWAGI:

Zgodnie z § 17 rozporządzenia Ministra Spraw Wewnętrznych i Administracji z dnia 20 czerwca 2007 r. w sprawie wykazu wyrobów służących zapewnieniu bezpieczeństwa publicznego lub ochronie zdrowia i życia oraz mienia, a także zasad wydawania dopuszczenia tych wyrobów do użytkowania (Dz. U. nr 143 poz. 1002; zm.: Dz. U. z 2010 r. nr 85, poz. 553, z 2018 r. poz. 984, z 2022 r. poz. 2282, z 2026 r. poz. 556) wyrób powinien być oznakowany znakiem jednostki dopuszczającej i dodatkowo numerem niniejszego świadectwa.

W procesie dopuszczenia zastosowano następujące wydania norm:
- PN-EN IEC 60598-2-22:2022-11
- PN-EN IEC 60598-1:2021-07+A11:2022-12

<table>
<tr>
<td>6030/2026</td>
<td>

Oprawa oświetleniowa do oświetlenia awaryjnego typu BATERTECH 10 LED w odmianach:

Nazwa	Źródło światła	Moc	Wykonanie	Tryb	Autonomia [h]
BATERTECH 10 LED 1x60	T8 LED TUBE	1x9W	PT / AT	A / SA	1/2/3
BATERTECH 10 LED 2x60	T8 LED TUBE	2x9W	PT / AT	A / SA	1/2/3
BATERTECH 10 LED 1x120	T8 LED TUBE	1x18W	PT / AT	A / SA	1/2/3
BATERTECH 10 LED 2x120	T8 LED TUBE	2x18W	PT / AT	A / SA	1/2/3
BATERTECH 10 LED 1x150	T8 LED TUBE	1x22W	PT / AT	A / SA	1/2/3
BATERTECH 10 LED 2x150	T8 LED TUBE	2x22W	PT / AT	A / SA	1/2/3

Legenda:

PT – przycisk ręczny test

AT – test automatyczny

A – praca awaryjna (na ciemno)

SA – praca sieciowo-awaryjna (na jasno)

</td>
<td>**BATERTECH Filip Raróg
ul. Sarmacka 28B/13
02-972 Warszawa**</td>
<td>**BATERTECH Filip Raróg
ul. Sarmacka 28B/13
02-972 Warszawa**</td>
</tr>
</table>

W niniejszym wykazie opublikowano informacje na temat wydanych dopuszczeń dla opraw oświetleniowych do oświetlenia awaryjnego, a w celu upewnienia się co do statusu ważności dopuszczenia należy sprawdzić wykaz wydanych lub cofniętych dopuszczeń.

Aktualizacja:11.09.2026 r.

<table>
<tr>
<td>6031/2026</td>
<td>
Oprawa oświetleniowa do oświetlenia awaryjnego typu AO 001 w odmianach:
<table>
<tr><th>Indeks</th><th>Nazwa oprawy</th></tr>
<tr><td>744052</td><td>AO 001 SA 180 MT</td></tr>
<tr><td>744069</td><td>AO 001 A 180 MT</td></tr>
<tr><td>744076</td><td>AO 001 SA 180 AT</td></tr>
<tr><td>744083</td><td>AO 001 A 180 AT</td></tr>
<tr><td>744090</td><td>AO 001 SA 60 MT</td></tr>
<tr><td>744106</td><td>AO 001 A 60 MT</td></tr>
<tr><td>744113</td><td>AO 001 SA 60 AT</td></tr>
<tr><td>744120</td><td>AO 001 A 60 AT</td></tr>
<tr><td>744137</td><td>AO 001 SA 120 MT</td></tr>
<tr><td>744144</td><td>AO 001 A 120 MT</td></tr>
<tr><td>744151</td><td>AO 001 SA 120 AT</td></tr>
<tr><td>744168</td><td>AO 001 A 120 AT</td></tr>
</table>
</td>
<td>RGB Technik sp. z o.o
ul. Wolska 91
01-229 Warszawa</td>
<td>RGB Technik sp. z o.o
ul. Wolska 91
01-229 Warszawa</td>
</tr>
</table>

W niniejszym wykazie opublikowano informacje na temat wydanych dopuszczeń dla opraw oświetleniowych do oświetlenia awaryjnego, a w celu upewnienia się co do statusu ważności dopuszczenia należy sprawdzić wykaz wydanych lub cofniętych dopuszczeń.

Aktualizacja:11.09.2026 r.

6074/2026	**Oprawa oświetleniowa do oświetlenia awaryjnego typ TM.ONTEC S20, TM.ONTEC S30 w odmianach:**	**TM Technologie Sp. z o.o. Morawica 355 32-084 Morawica**	**TM Technologie Sp. z o.o. Morawica 355 32-084 Morawica**

Typ	Model	Czas pracy awaryjnej	Tryb pracy *(t)*	Wersja *(w)*
TM.ONTEC S20	M1U 60 *t w*	1h	NM	ST
	M1U 60/180 *t w*	1/3h	NM	
	M1U 60 *t w*	1h	M / NM	
	M1U 60/180 *t w*	1/3h	M / NM	
	M1 60 *t w*	1h	M / NM	ST / AT / DATA / DATA 2 / DATA 3 / DATA 2 RADIO / DATA 3 RADIO / DALI / DALI-2
	M1 180 *t w*	3h	M / NM	
	M2 180 *t w*	3h	M / NM	
	M1X 60/180 M/NM *w*	1/3h	M / NM	
	M1 *w*	---	---	CB / CB+ / CBA / CBM
	M2 *w*	---	---	
	M2X *w*	---	---	
TM.ONTEC S30	M1X 60/180 *t w*	1/3h	M / NM	ST / AT / DATA / DATA 2 / DATA 3 / DATA 2 RADIO / DATA 3 RADIO / DALI / DALI-2
	M1 60 *t w*	1h	M / NM	
	M1 180 *t w*	3h	M / NM	
	(M2 / C2 / W2 / F2 / S2 / CC / FF / SC / SW / CW) 60 *t w*	1h	M / NM	
	(M2 / C2 / W2 / F2 / S2 / CC / FF / SC / SW / CW) 180 *t w*	3h	M / NM	
	(M5 / C5 / W5 / F5 / S5 / CC5 / FF5 / SC5 / SW5 / CW5) 60 *t w*	1h	M / NM	
	(M5 / C5 / W5 / F5 / S5 / CC5 / FF5 / SC5 / SW5 / CW5) 180 *t w*	3h	M / NM	
	(M5 / C5 / W5 / F5 / S5 / CC5 / FF5 / SC5 / SW5 / CW5) 60 *t w* COLD	1h	M / NM	
	(M5 / C5 / W5 / F5 / S5 / CC5 / FF5 / SC5 / SW5 / CW5) 180 *t w* COLD	3h	M / NM	
	M1X *w*	---	---	CB / CBA CB+ / CBM
	(M2 / C2 / W2 / F2 / S2 / CC / FF / SC / SW / CW) *w*	---	---	
	(M5 / C5 / W5 / F5 / S5 / CC5 / FF5 / SC5 / SW5 / CW5) *w*	---	---	
	M1X *w* COLD	---	---	CBA
	(M2 / C2 / W2 / F2 / S2 / CC / FF / SC / SW / CW) *w* COLD	---	---	
	(M5 / C5 / W5 / F5 / S5 / CC5 / FF5 / SC5 / SW5 / CW5) *w* COLD	---	---	

W niniejszym wykazie opublikowano informacje na temat wydanych dopuszczeń dla opraw oświetleniowych do oświetlenia awaryjnego, a w celu upewnienia się co do statusu ważności dopuszczenia należy sprawdzić wykaz wydanych lub cofniętych dopuszczeń.

Aktualizacja:11.09.2026 r.

<table>
<tr>
<td>6075/2026</td>
<td>
Oprawa oświetleniowa do oświetlenia awaryjnego typu TNL300LED w odmianach:
<table>
<tr><th>Typ</th><th>Typoszereg długości</th><th>Napięcie</th><th>Podłączenie</th><th colspan="2">Wpusty</th><th>Materiał obudowy</th><th>Materiał klosza</th><th>Wersja</th><th>Pozycja dławic</th></tr>
<tr><td>TNL300LED</td><td>300</td><td>35E</td><td>30
40
50
60
70</td><td>10
20
30
40</td><td>P20
P25
P32
M20
M25
M32</td><td>304
316
STI</td><td>GL</td><td>V1
V2</td><td>B
D</td></tr>
</table>
</td>
<td>ATM Lighting sp. z o.o.
ul. Maszynowa 30A
80-298 Gdańsk</td>
<td>ATM Lighting sp. z o.o.
ul. Maszynowa 30A
80-298 Gdańsk</td>
</tr>
</table>

W niniejszym wykazie opublikowano informacje na temat wydanych dopuszczeń dla opraw oświetleniowych do oświetlenia awaryjnego, a w celu upewnienia się co do statusu ważności dopuszczenia należy sprawdzić wykaz wydanych lub cofniętych dopuszczeń.

Aktualizacja:11.09.2026 r.

<table>
<tr>
<td>6076/2026</td>
<td>
Oprawa oświetleniowa do oświetlenia awaryjnego typu NAVI M w odmianach:
<table>
<tr><th>Nazwa oprawy</th><th>Moc oprawy</th><th>Kod modułu awaryjnego</th><th>Czas pracy w trybie awaryjnym [h]</th><th>Tryb pracy</th><th>Wykonanie</th><th>Kolor korpusu</th></tr>
<tr><td rowspan="4">NVM</td><td rowspan="4">1W</td><td>K
K1
K2</td><td>1
2
3</td><td>SE</td><td>X
PT
AT</td><td rowspan="4">WH
GR
BL</td></tr>
<tr><td>L
L1
L2</td><td>1
2
3</td><td>SA
SE</td><td>X
PT
AT
RU
RW</td></tr>
<tr><td>Z</td><td>-</td><td>-</td><td>CB
CB/CBS
CB/ADE</td></tr>
<tr><td>-</td><td>-</td><td>-</td><td>FZLV2</td></tr>
</table>
</td>
<td>Rafał Stanuch P.P.H.U.
AWEX Sp. z o.o.
Masłomiąca, ul. Długa 39
32-091 Michałowice</td>
<td>Rafał Stanuch P.P.H.U.
AWEX Sp. z o.o.
Masłomiąca, ul. Długa 39
32-091 Michałowice</td>
</tr>
</table>

W niniejszym wykazie opublikowano informacje na temat wydanych dopuszczeń dla opraw oświetleniowych do oświetlenia awaryjnego, a w celu upewnienia się co do statusu ważności dopuszczenia należy sprawdzić wykaz wydanych lub cofniętych dopuszczeń.

Aktualizacja:11.09.2026 r.

6077/2026	**Oprawa oświetleniowa do oświetlenia awaryjnego typ TM.PRIMO A, TM.PRIMO P, TM.PRIMO AP, TM.PRIMO PP, TM.PRIMO APZ, TM.PRIMO PPZ w odmianach:**	**TM Technologie Sp. z o.o. Morawica 355 32-084 Morawica**	**TM Technologie Sp. z o.o. Morawica 355 32-084 Morawica**

Typ	Model	Czas pracy awaryjnej	Tryb pracy *(t)*	Wersja (*w*)
TM.PRIMO A / TM.PRIMO P	(M0 / C / S / F) 180 *t w*	3h	M / NM	ST / AT / DATA / DATA 2 / DATA 3 / DATA 2 RADIO / DATA 3 RADIO / DALI / DALI-2
	(M1 / C / S / F) 60 *t w*	1h	M / NM	
	(M1 / C / S / F) 180 *t w*	3h	M / NM	
	M2 180 *t w*	3h	M / NM	
	M3 60 *t w*	1h	M / NM	
	M4 180 *t w*	3h	M / NM	
	(M0 / C / S / F) *w*	---	---	CB / CB+ / CBA / CBM
	(M1 / C / S / F) *w*	---	---	
	M2 *w*	---	---	
	M3 *w*	---	---	
	M4 *w*	---	---	
TM.PRIMO AP / TM.PRIMO PP	25P 180 *t w*	3h	M	ST / AT / DATA / DATA 2 / DATA 3 / DATA 2 RADIO / DATA 3 RADIO / DALI / DALI-2
	30P 180 *t w*	3h	M	
	40P 180 *t w*	3h	M	
	25D 180 *t w*	3h	M	
	30D 180 *t w*	3h	M	
	40D 180 *t w*	3h	M	
	25P *w*	---	---	CB / CB+ / CBA / CBM
	30P *w*	---	---	
	40P *w*	---	---	
	25D *w*	---	---	
	30D *w*	---	---	
	40D *w*	---	---	

W niniejszym wykazie opublikowano informacje na temat wydanych dopuszczeń dla opraw oświetleniowych do oświetlenia awaryjnego, a w celu upewnienia się co do statusu ważności dopuszczenia należy sprawdzić wykaz wydanych lub cofniętych dopuszczeń.

Aktualizacja:11.09.2026 r.

<table>
<tr>
<td>6078/2026</td>
<td>
Oprawa oświetleniowa do oświetlenia awaryjnego typu STARLET QUAD w odmianach:
<table>
<tr><th>Nazwa</th><th>Optyka</th><th>Model</th><th>Tryb pracy</th><th>Autonomia</th><th>Wykonanie</th></tr>
<tr><td>STARLET QUAD</td><td>SO
SC
SQ
SP</td><td>150
250</td><td>NM
M</td><td>1h
2h
3h</td><td>MT
AT
CT</td></tr>
<tr><td>STARLET QUAD</td><td>SO
SC
SQ
SP</td><td>350</td><td>NM</td><td>1h
2h</td><td>MT
AT
CT</td></tr>
<tr><td>STARLET QUAD</td><td>SO
SC
SQ
SP</td><td>350</td><td>NM</td><td>3h</td><td>MT</td></tr>
<tr><td>STARLET QUAD</td><td>SOH
SCH</td><td>250</td><td>NM
M</td><td>1h
2h
3h</td><td>MT
AT
CT</td></tr>
<tr><td>STARLET QUAD</td><td>SOH
SCH</td><td>350</td><td>NM</td><td>1h
2h</td><td>MT
AT
CT</td></tr>
<tr><td>STARLET QUAD</td><td>SOH
SCH</td><td>350</td><td>NM</td><td>3h</td><td>MT</td></tr>
<tr><td>STARLET QUAD</td><td>SO
SC
SQ
SP</td><td>150
250
350</td><td>---</td><td>---</td><td>CB</td></tr>
<tr><td>STARLET QUAD</td><td>SOH
SCH</td><td>250
350</td><td>---</td><td>---</td><td>CB</td></tr>
</table>
</td>
<td>Intelight Sp. z o. o.
ul. Gwiaździsta 19
01-651 Warszawa</td>
<td>Intelight Sp. z o. o.
ul. Gwiaździsta 19
01-651 Warszawa</td>
</tr>
</table>

W niniejszym wykazie opublikowano informacje na temat wydanych dopuszczeń dla opraw oświetleniowych do oświetlenia awaryjnego, a w celu upewnienia się co do statusu ważności dopuszczenia należy sprawdzić wykaz wydanych lub cofniętych dopuszczeń.

Aktualizacja:11.09.2026 r.

<table>
<tr>
<td>6090/2026</td>
<td>
Oprawa oświetleniowa do oświetlenia awaryjnego typu PrimeLine w odmianach:
<table>
<tr><th>Nazwa</th><th>Długość</th><th>Typ modułu LED</th><th>Okablowanie</th><th>Wpusty kablowe (ilość)</th><th>Wpusty kablowe (rozmiar)</th><th>Wersja</th><th>Rozłącznik izolacyjny</th><th>Rodzaj klosza</th></tr>
<tr><td>PrimeLine</td><td>60
12</td><td>-1
-2
-3</td><td>3
5
7</td><td>1
2
3
4
5</td><td>0
5</td><td>B
1
3
X
Y</td><td>O
R</td><td>T
M
O</td></tr>
</table>
</td>
<td>HARDO Czapski i Wspólnicy Spółka Jawna
ul. Spacerowa 5
32-083 Balice</td>
<td>HARDO Czapski i Wspólnicy Spółka Jawna
ul. Spacerowa 5
32-083 Balice</td>
</tr>
</table>

W niniejszym wykazie opublikowano informacje na temat wydanych dopuszczeń dla opraw oświetleniowych do oświetlenia awaryjnego, a w celu upewnienia się co do statusu ważności dopuszczenia należy sprawdzić wykaz wydanych lub cofniętych dopuszczeń.

Aktualizacja:11.09.2026 r.

<table>
<tr>
<td>6107/2026</td>
<td>
Oprawa oświetleniowa do oświetlenia awaryjnego typ INFINITY II w odmianach:
<table>
<tr><th>Nazwa oprawy</th><th>Moc oprawy</th><th>Symbol modułu awaryjnego</th><th>Czas pracy awaryjnej</th><th>Tryb pracy</th><th>Wykonanie</th><th>Symbol koloru oprawy</th></tr>
<tr><td rowspan="6">IF2AWS
IF2AWD
IF2ACS
IF2ACD
IF2ALS
IF2ALD
IF2BWS
IF2BWD

I2AWS
I2AWD
I2ACS
I2ACD
I2ALS
I2ALD
I2BWS
I2BWD</td><td rowspan="6">1W
2W
3W
4W[3)]</td><td>A / A1 / A2
B / B1/ B2
C / C1 /C2
E[1)] /E1[1)] / E2[1)]
K / K1 / K2
L / L1 / L2</td><td>1
2
3</td><td>SE</td><td>X
PT
AT</td><td rowspan="6">GR
WH
BL
OC</td></tr>
<tr><td>A / A1 / A2
B / B1/ B2
C / C1 /C2
L / L1 / L2</td><td>1
2
3</td><td>SA</td><td>X
PT
AT</td></tr>
<tr><td>B / B1/ B2
D[2)] / D1[2)] / D2[2)]
L / L1 / L2</td><td>1
2
3</td><td>SE
SA</td><td>BT[4)]
IT[4)]
RU[4)]
RW[4)]
RD</td></tr>
<tr><td>F</td><td>---</td><td>---</td><td>CB
CB/CBS</td></tr>
<tr><td>Z</td><td>---</td><td>---</td><td>CB/ADP
CB/ADE
CB/ADI</td></tr>
<tr><td>---</td><td>---</td><td>---</td><td>FZLV2</td></tr>
</table>
</td>
<td>Rafał Stanuch P.P.H.U.
AWEX Sp. z o.o.
Masłomiąca, ul. Długa 39
32-091 Michałowice</td>
<td>Rafał Stanuch P.P.H.U.
AWEX Sp. z o.o.
Masłomiąca, ul. Długa 39
32-091 Michałowice</td>
</tr>
</table>

W niniejszym wykazie opublikowano informacje na temat wydanych dopuszczeń dla opraw oświetleniowych do oświetlenia awaryjnego, a w celu upewnienia się co do statusu ważności dopuszczenia należy sprawdzić wykaz wydanych lub cofniętych dopuszczeń.

Aktualizacja:11.09.2026 r.

<table>
<tr>
<td>6108/2026</td>
<td>
Oprawa oświetleniowa do oświetlenia awaryjnego typu WARS w odmianach:
<table>
<tr><th>Nazwa</th><th>Odmiana</th><th>Tryb Pracy</th><th>Czas pracy awaryjnej</th><th>Wykonanie</th><th>Temperatura barwowa</th><th>Temperatura otoczenia</th></tr>
<tr><td rowspan="3">WARS</td><td>1x60
2x60
1x120
1x120 PLUS
2x120
1x150
1x150 PLUS
2x150</td><td>M</td><td>1H
2H
3H</td><td>MT
AT
CT</td><td>3000 K
4000 K
5000 K
6500 K</td><td>---</td></tr>
<tr><td>2x60
2x120
2x150</td><td>M</td><td>3H</td><td>MT</td><td>4000K</td><td>LT</td></tr>
<tr><td>1x60
1x60 PLUS
2x60
1x120
1x120 PLUS
2x120
1x150
1x150 PLUS
2x150</td><td>---</td><td>---</td><td>CB</td><td>3000K
4000K
5000K
6500K</td><td>---</td></tr>
</table>
</td>
<td>Intelight Sp. z o. o.
ul. Gwiaździsta 19
01-651 Warszawa</td>
<td>Intelight Sp. z o. o.
ul. Gwiaździsta 19
01-651 Warszawa</td>
</tr>
</table>

W niniejszym wykazie opublikowano informacje na temat wydanych dopuszczeń dla opraw oświetleniowych do oświetlenia awaryjnego, a w celu upewnienia się co do statusu ważności dopuszczenia należy sprawdzić wykaz wydanych lub cofniętych dopuszczeń.

Aktualizacja:11.09.2026 r.

6109/2026	**Oprawa oświetleniowa do oświetlenia awaryjnego typ T-LINE w odmianach**	**EATON CEAG Notlichtsysteme GmbH Senator Schwartz Ring 26 59494 Soest, Niemcy**	**Eaton Electric sp. z o.o. ul. Galaktyczna 30 80-229 Gdańsk**

Nazwa	*Generacja*	*Rozmiar Korpusu*	*Oznaczenie strumienia*	*CRI i barwa*	*Kierunek Świecenia*	*Zasilacz*	*Sensor*	*Klosz Korpus*	*Optyka*	*Zasilanie Przelotowe*	*Podłączenie Zasilania*	*Wersja Wydajności*	*Wersja wykonania*
TLN	1	060 105 120 150	10 15 20 25 30 35 37 40 42 45 50 53 58 60 68 73 75 77 80 83 87 100 105 110 115 120 125 130 135 140 145 150	840 940	DI	ED DA	X MPS MMS	TW TG OW OG	X NA ME WI CR A1 A2	X TW315 TW325 TW415 TW425 TW515 TW525 TW615 TW625 TW715 TW725	SPS SFC	3 4 5	ST LT

W niniejszym wykazie opublikowano informacje na temat wydanych dopuszczeń dla opraw oświetleniowych do oświetlenia awaryjnego, a w celu upewnienia się co do statusu ważności dopuszczenia należy sprawdzić wykaz wydanych lub cofniętych dopuszczeń.

Aktualizacja:11.09.2026 r.

Oprawa oświetleniowa do oświetlenia awaryjnego typ T-LINE w odmianach:

Ciąg dalszy oznaczenia oprawy:

Optyka tryb awaryjny	*Typ dodatkowego źródła światła w awarii*	*Moc/ strumień awaryjny*	*Kod modułu awaryjnego*	*Czas pracy awaryjnej*	*Tryb pracy*	*Wykonanie*
X B O U R	X L O	1 2 3 4 6 EQ 10[1] 15[1] 20[1] 25[1] 30[1] 35[1] 37[1] 40[1] 42[1] 45[1] 50[1] 53[1] 58[1] 60[1] 68[1] 73[1] 75[1] 77[1] 80[1] 83[1] 87[1] 100[1] 105[1] 110[1] 115[1] 120[1] 125[1] 130[1] 135[1] 140[1] 145[1] 150[1]	B C E K A L UL UH	1 2 3	SE SA	X PT AT RU RW RD BT IT
			F Z[2] X	---	---	CB CB/CBS CB/ADP CB/ADE CB/ADN CB/ADA CB/ADI
			---	---	---	FZLV2

1. *dotyczy tylko opraw do Centralnej baterii CB, CB/CBS oraz CB/ADN*
2. *dotyczy tylko wersji CB/ADE, CB/ADP*

Uwaga!

Cały kod oprawy składa się z oznaczeń z obu tabel np. TLN/105/53/840/DI/ED/X/OW/X/X/SPS/4/ST/L/6/B/1/SE/AT

W niniejszym wykazie opublikowano informacje na temat wydanych dopuszczeń dla opraw oświetleniowych do oświetlenia awaryjnego, a w celu upewnienia się co do statusu ważności dopuszczenia należy sprawdzić wykaz wydanych lub cofniętych dopuszczeń.

Aktualizacja:11.09.2026 r.

Oprawa oświetleniowa do oświetlenia awaryjnego typ T-LINE

Wykaz odmian przedmiotowego wyrobu zawarto na 2 i 3 stronie niniejszego dokumentu.

Typ	T-LINE	
	Z - zasilana centralnie	X - z własnym zasilaniem
Tryb pracy	2 - zespolona zasilana nieciągle 3 - zespolona zasilana ciągle	1 - zasilana ciągle 2 - zespolona zasilana nieciągle 3 - zespolona zasilana ciągle
Urządzenia	nie dotyczy	A - zawiera urządzenie testujące F - urządzenia automatycznego testowania zgodnie z IEC 61347-2-7, oznaczane EL-T
Znamionowy czas pracy awaryjnej	nie dotyczy (parametr systemów zasilania)	60 - 1 godzina 120 - 2 godziny 180 - 3 godziny
Znamionowe napięcie zasilania	220 ÷ 240V AC 50-60Hz; 176 ÷ 275V DC 48V DC (dla FZLV2)	220 ÷ 240V AC 50-60Hz
Klasa ochrony przed porażeniem prądem elektrycznym	II III - wyłącznie odmiany FZLV2	
Stopień zabezpieczenia przed wnikaniem pyłu, ciał stałych i wody	IP65	
Źródło światła	moduł LED	
Czas ładowania akumulatora	nie dotyczy (parametr systemów zasilania)	nieprzekraczający 24 h
Sygnalizacja ładowania akumulatora	nie dotyczy (funkcja systemów zasilania)	tak - dioda LED
Przystosowana do piktogramów	nie	
Sposób zamocowania	nabudowywana	
Powierzchnia montażowa (zgodnie z normą PN-EN 60598-1)	powierzchnie normalnie palne	
Warunki stosowania (zgodnie z normą PN-EN 60598-1)	do normalnego stosowania	
Materiał obudowy	tworzywo sztuczne	
Oprawy z własnym zasilaniem w wykonaniu AT, RU, RW, RD, BT, IT są przeznaczone do systemów automatycznego testowania zgodnie z normą PN-EN 62034:2012.		

WARUNKI DODATKOWE I UWAGI:

Zgodnie z § 17 rozporządzenia Ministra Spraw Wewnętrznych i Administracji z dnia 20 czerwca 2007 r. w sprawie wykazu wyrobów służących zapewnieniu bezpieczeństwa publicznego lub ochronie zdrowia i życia oraz mienia, a także zasad wydawania dopuszczenia tych wyrobów do użytkowania (Dz. U. nr 143 poz. 1002; zm.: Dz. U. z 2010 r. nr 85, poz. 553, z 2018 r. poz. 984, z 2022 r. poz. 2282, z 2026 r. poz. 556) wyrób powinien być oznakowany znakiem jednostki dopuszczającej i dodatkowo numerem niniejszego świadectwa.

W procesie dopuszczenia zastosowano następujące wydania norm:

- PN-EN IEC 60598-2-22:2022-11

- PN-EN IEC 60598-1:2021-07+A11:2022-12

W niniejszym wykazie opublikowano informacje na temat wydanych dopuszczeń dla opraw oświetleniowych do oświetlenia awaryjnego, a w celu upewnienia się co do statusu ważności dopuszczenia należy sprawdzić wykaz wydanych lub cofniętych dopuszczeń.

Aktualizacja:11.09.2026 r.

6110/2026	Oprawa oświetleniowa do oświetlenia awaryjnego typu GuideLED w odmianach: 13011.2 CG-S, 13012.2 CG-S, 13021.2 CG-S, 13022.2 CG-S, 13031.2 CG-S, 13032.2 CG-S, 13041.2 CG-S, 13042.2 CG-S, 13051.2 CG-S, 13052.2 CG-S. **Typ**: GuideLED Z - zasilana centralnie **Tryb pracy**: 0 - zasilana nieciągle 1 - zasilana ciągle **Urządzenia**: E - z niewymienialną lampą **Znamionowy czas pracy awaryjnej**: nie dotyczy (parametr systemów zasilania) **Znamionowe napięcie zasilania**: 220-240V AC 50/60Hz; 176-275V DC **Klasa ochrony przed porażeniem prądem elektrycznym**: I (odmiany: 13052.2 CG-S, 13032.2 CG-S, 13042.2 CG-S, 13012.2 CG-S, 13022.2 CG-S) II (odmiany: 13011.2 CG-S, 13021.2 CG-S, 13031.2 CG-S, 13041.2 CG-S, 13051.2 CG-S) **Stopień zabezpieczenia przed wnikaniem pyłu, ciał stałych i wody**: IP41 (odmiany: 13052.2 CG-S, 13032.2 CG-S, 13042.2 CG-S, 13012.2 CG-S, 13022.2 CG-S) IP42/20 (odmiany: 13011.2 CG-S, 13021.2 CG-S, 13031.2 CG-S, 13041.2 CG-S, 13051.2 CG-S) **Źródło światła**: moduł LED **Czas ładowania akumulatora**: nie dotyczy (parametr systemów zasilania) **Sygnalizacja ładowania akumulatora**: nie dotyczy (funkcja systemów zasilania) **Przystosowana do piktogramów**: nie **Sposób zamocowania**: nabudowywana (odmiany: 13052.2 CG-S, 13032.2 CG-S, 13042.2 CG-S, 13012.2 CG-S, 13022.2 CG-S) wbudowywana (odmiany: 13011.2 CG-S, 13021.2 CG-S, 13031.2 CG-S, 13041.2 CG-S, 13051.2 CG-S) **Powierzchnia montażowa (zgodnie z normą PN-EN 60598-1)**: powierzchnie normalnie palne **Warunki stosowania (zgodnie z normą PN-EN 60598-1)**: do normalnego stosowania **Materiał obudowy**: tworzywo sztuczne, metal WARUNKI DODATKOWE I UWAGI: Zgodnie z § 17 rozporządzenia Ministra Spraw Wewnętrznych i Administracji z dnia 20 czerwca 2007 r. w sprawie wykazu wyrobów służących zapewnieniu bezpieczeństwa publicznego lub ochronie zdrowia i życia oraz mienia, a także zasad wydawania dopuszczenia tych wyrobów do użytkowania (Dz. U. nr 143 poz. 1002; zm.: Dz. U. z 2010 r. nr 85, poz. 553, z 2018 r. poz. 984, z 2022 r. poz. 2282, z 2026 r. poz. 556) wyrób powinien być oznakowany znakiem jednostki dopuszczającej i dodatkowo numerem niniejszego świadectwa. *W procesie dopuszczenia zastosowano następujące wydania norm:* *- PN-EN IEC 60598-2-22:2022-11* *- PN-EN IEC 60598-1:2021-07+A11:2022-12*	**EATON CEAG Notlichtsysteme GmbH Senator Schwartz Ring 26 59494 Soest, Niemcy**	**Eaton Electric sp. z o.o. ul. Galaktyczna 30 80-229 Gdańsk**

W niniejszym wykazie opublikowano informacje na temat wydanych dopuszczeń dla opraw oświetleniowych do oświetlenia awaryjnego, a w celu upewnienia się co do statusu ważności dopuszczenia należy sprawdzić wykaz wydanych lub cofniętych dopuszczeń.

Aktualizacja:11.09.2026 r.

<table>
<tr>
<td>6111/2026</td>
<td>
Oprawa oświetleniowa do oświetlenia awaryjnego typu TWINS LED w odmianach:
<table>
<tr><th>Nazwa oprawy</th><th>Moc oprawy</th><th>Kod modułu awaryjnego</th><th>Znamionowy czas pracy awaryjnej [h]</th><th>Tryb pracy</th><th>Wykonanie</th><th>Kolor oprawy</th></tr>
<tr><td rowspan="6">TW
TS</td><td rowspan="6">1W
1,2W
2W
3W
3,2W
4W[3)]</td><td>A / A1 / A2
B / B1/ B2
C / C1 /C2
E[1)] /E1[1)] / E2[1)]
K / K1 / K2
L / L1 / L2</td><td>1
2
3</td><td>SE</td><td>X
PT
AT</td><td rowspan="6">SR
BL
OC</td></tr>
<tr><td>A / A1 / A2
B / B1/ B2
C / C1 /C2
L / L1 / L2</td><td>1
2
3</td><td>SA</td><td>X
PT
AT</td></tr>
<tr><td>B / B1/ B2
D[2)] / D1[2)] / D2[2)]
L / L1 / L2</td><td>1
2
3</td><td>SE
SA</td><td>BT[4)]
IT[4)]
RU[4)]
RW[4)]
RD</td></tr>
<tr><td>F</td><td>---</td><td>---</td><td>CB
CB/CBS</td></tr>
<tr><td>Z</td><td>---</td><td>---</td><td>CB/ADE CB/ADP
CB/ADI</td></tr>
<tr><td>---</td><td>---</td><td>---</td><td>FZLV2</td></tr>
</table>
1) przy autonomii 3h maksymalna moc 1W
2) występuje wyłącznie w wersji RD
3) występuje z modułami B, B1, B2, D, D1, D2, F, Z, FZLV2
4) występuje z modułami L, L1, L2 B, B1, B2

Uwaga!
Zapis dot. modułów np. A / A1 / A2 oznacza, że w oznaczeniu oprawy może pojawić się A lub A1 lub A2 (analogicznie pozostałe moduły).
</td>
<td>Rafał Stanuch P.P.H.U.
AWEX Sp. z o.o
Masłomiąca, ul. Długa 39
32-091 Michałowice</td>
<td>Rafał Stanuch P.P.H.U.
AWEX Sp. z o.o
Masłomiąca, ul. Długa 39
32-091 Michałowice</td>
</tr>
</table>

W niniejszym wykazie opublikowano informacje na temat wydanych dopuszczeń dla opraw oświetleniowych do oświetlenia awaryjnego, a w celu upewnienia się co do statusu ważności dopuszczenia należy sprawdzić wykaz wydanych lub cofniętych dopuszczeń.

Aktualizacja:11.09.2026 r.

Typ	TWINS LED	
	Z - zasilana centralnie *(odmiany w wykonaniach: CB, CB/CBS, CB/ADP, CB/ADE, CB/ADI, FZLV2)*	X - z własnym zasilaniem *(odmiany w wykonaniach: X, PT, AT, RU, RW, RD, BT, IT)*
Tryb pracy	0 - zasilana nieciągle 1 - zasilana ciągle	0 - zasilana nieciągle *(wersja SE)* 1 - zasilana ciągle *(wersja SA)*
Urządzenia	E - z niewymienną lampą/lampami G - wewnętrznie podświetlany znak bezpieczeństwa	A - zawiera urządzenie testujące E - z niewymienną lampą/lampami F - urządzenia automatycznego testowania zgodnie z IEC 61347-2-7, oznaczane EL-T G - wewnętrznie podświetlany znak bezpieczeństwa
Znamionowy czas pracy awaryjnej	nie dotyczy (parametr systemów zasilania)	60 - 1 godzina czasu trwania 120 - 2 godzina czasu trwania 180 - 3 godzina czasu trwania
Znamionowe napięcie zasilania	220÷240V AC 50÷60Hz; 176÷275V DC 48V DC	220÷240V AC 50÷60Hz
Klasa ochrony przed porażeniem prądem elektrycznym	I III - wyłącznie odmiany FZLV2	
Stopień zabezpieczenia przed wnikaniem pyłu, ciał stałych i wody	IP41	
Źródło światła	moduł LED	
Czas ładowania akumulatora	nie dotyczy (parametr systemów zasilania)	nieprzekraczający 24 h
Sygnalizacja ładowania akumulatora	nie dotyczy (funkcja systemów zasilania)	tak – dioda LED
Przystosowana do piktogramów	tak	
Sposób zamocowania	nabudowywana, zwieszakowa	
Powierzchnia montażowa (zgodnie z normą PN-EN 60598-1)	powierzchnie normalnie palne	
Warunki stosowania (zgodnie z normą PN-EN 60598-1)	do normalnego stosowania	
Materiał obudowy	metal (korpus), tworzywo sztuczne (pleksa na piktogram oraz zakończenia korpusu)	
Oprawy z własnym zasilaniem w wykonaniu AT, RU, RW, RD, BT oraz IT są przeznaczone do systemów automatycznego testowania zgodnie z normą PN-EN 62034:2012.		

WARUNKI DODATKOWE I UWAGI:

Zgodnie z § 17 rozporządzenia Ministra Spraw Wewnętrznych i Administracji z dnia 20 czerwca 2007 r. w sprawie wykazu wyrobów służących zapewnieniu bezpieczeństwa publicznego lub ochronie zdrowia i życia oraz mienia, a także zasad wydawania dopuszczenia tych wyrobów do użytkowania (Dz. U. nr 143 poz. 1002; zm.: Dz. U. z 2010 r. nr 85, poz. 553, z 2018 r. poz. 984, z 2022 r. poz. 2282, z 2026 r. poz. 556) wyrób powinien być oznakowany znakiem jednostki dopuszczającej i dodatkowo numerem niniejszego świadectwa.

W procesie dopuszczenia zastosowano następujące wydania norm:

- PN-EN IEC 60598-2-22:2022-11

- PN-EN IEC 60598-1:2021-07+A11:2022-12

<table>
<tr>
<td>6133/2026</td>
<td>
Oprawa oświetleniowa do oświetlenia awaryjnego typu HELIOS LED, HELIOS DS LED w odmianach:
<table>
<tr><th>Nazwa oprawy</th><th>Moc oprawy</th><th>Symbol modułu awaryjnego</th><th>Czas pracy [h]</th><th>Tryb pracy</th><th>Wykonanie</th><th>Kolor oprawy</th></tr>
<tr><td>HEL
HL
HDEL[3)]
HDL[3)]</td><td rowspan="5">1W
1,2W
2W
3W
3,2W
4W</td><td>A[1)] / A1[1)] / A2[1)]
B / B1/ B2
C / C1 /C2
E /E1 / E2
K[1)] / K1[1)] / K2[1)]
L[1)] / L1[1)] / L2[1)]</td><td>1
2
3</td><td>SE</td><td>X
PT
AT</td><td rowspan="5">TR
OP
CL
PO</td></tr>
<tr><td>HEL
HL
HDEL[3)]
HDL[3)]</td><td>A[1)] / A1[1)] / A2[1)]
B / B1/ B2
C / C1 /C2
L[1)] / L1[1)] / L2[1)]</td><td>1
2
3</td><td>SA</td><td>X
PT
AT</td></tr>
<tr><td>HEL
HL
HDEL[3)]
HDL[3)]</td><td>B / B1/ B2
D[2)] / D1[2)] / D2[2)]
L / L1 / L2</td><td>1
2
3</td><td>SE
SA</td><td>BT
IT
RU
RW
RD</td></tr>
<tr><td>HEL
HL
HDEL[3)]
HDL[3)]</td><td>F
Z[4)]</td><td>---</td><td>---</td><td>CB
CB/CBS
CB/ADP
CB/ADE
CB/ADI</td></tr>
<tr><td>HEL
HL
HDEL[3)]
HDL[3)]</td><td>---</td><td>---</td><td>---</td><td>FZLV
FZLV2</td></tr>
</table>
</td>
<td>Rafał Stanuch P.P.H.U.
AWEX Sp. z o.o
Masłomiąca, ul. Długa 39
32-091 Michałowice</td>
<td>Rafał Stanuch P.P.H.U.
AWEX Sp. z o.o
Masłomiąca, ul. Długa 39
32-091 Michałowice</td>
</tr>
</table>

W niniejszym wykazie opublikowano informacje na temat wydanych dopuszczeń dla opraw oświetleniowych do oświetlenia awaryjnego, a w celu upewnienia się co do statusu ważności dopuszczenia należy sprawdzić wykaz wydanych lub cofniętych dopuszczeń.

Aktualizacja:11.09.2026 r.

Nazwa oprawy	*Moc oprawy*	*Symbol modułu awaryjnego*	*Czas pracy [h]*	*Tryb pracy*	*Wykonanie*	*Kolor oprawy*
HWEM HWM	3W 3,2W 4W	A[1] / A1[1] / A2[1] B / B1/ B2 C / C1 /C2 E /E1 / E2 K[1] / K1[1] / K2[1] L[1] / L1[1] / L2[1]	1 2 3	SE	X PT AT	TR
HWES HWS HWED HWD	3x1W					
HWEM HWM	3W 3,2W 4W	A[1] / A1[1] / A2[1] B / B1/ B2 L[1] / L1[1] / L2[1]	1 2 3	SA	X PT AT	
HWES HWS HWED HWD	3x1W					
HWEM HWM	3W 3,2W 4W	B / B1/ B2 D[2] / D1[2] / D2[2] L[1] / L1[1] / L2[1]	1 2 3	SE SA	BT IT RS RU RW RD	
HWES HWS HWED HWD	3x1W					
HWEM HWM	3W 3,2W 4W	F Z[3]	---	---	CB CB/CBS CB/ADP CB/ADE CB/ADI	
HWES HWS HWED HWD	3x1W					
HWEM HWM	3W 3,2W 4W	---	---	---	FZLV FZLV2	
HWES HWS HWED HWD	3x1W					

1. *maksymalna moc 3W*
2. *występuje wyłącznie w wersji RU lub RD*
3. *oznaczenie Z występuje tylko przy zastosowaniu modułów ADP, ADE, ADI,*

W niniejszym wykazie opublikowano informacje na temat wydanych dopuszczeń dla opraw oświetleniowych do oświetlenia awaryjnego, a w celu upewnienia się co do statusu ważności dopuszczenia należy sprawdzić wykaz wydanych lub cofniętych dopuszczeń.

Aktualizacja:11.09.2026 r.

Oprawa oświetleniowa do oświetlenia awaryjnego typu HELIOS LED, HELIOS DS LED w odmianach:

Nazwa oprawy	*Moc oprawy*	*Symbol modułu awaryjnego*	*Czas pracy [h]*	*Tryb pracy*	*Wykonanie*	*Kolor oprawy*
HHEP HHP	4W 6x1W 6W	B / B1/ B2	1 2 3	SE	X PT AT	TR
HHEP HHP		B / B1/ B2 D[1] / D1[1] / D2[1]	1 2 3	SE	BT IT RS RU RW RD	
HHEP HHP		F Z[2]	---	---	CB CB/CBS CB/ADP CB/ADE CB/ADI	
HHEP HHP		---	---	---	FZLV FZLV2	

1. *występuje wyłącznie w wersji RU lub RD*
2. *oznaczenie Z występuje tylko przy zastosowaniu modułów ADP, ADE, ADI,*

Nazwa oprawy	*Moc oprawy*	*Symbol modułu awaryjnego*	*Czas pracy [h]*	*Tryb pracy*	*Wykonanie*	*Kolor oprawy*
HWM HWEM	7W	H / H1 / H2	1 3	SE	X PT AT RU RW	TR
HWB HWEB						
HWO HWEO	9W	H / H1 / H2	1			
HWR HWER						
HWU HWEU	12W					
HWC HWEC						
HWM HWEM	7W	X Z	---	---	CB/ADN	
HWB HWEB						
HWO HWEO	9W					
HWR HWER						
HWU HWEU	12W					
HWC HWEC						
HWM HWEM	7W	---	---	---	FZLV2	
HWB HWEB						
HWO HWEO	9W					
HWR HWER						
HWU HWEU	12W					
HWC HWEC						

UWAGA!
Oprawy oświetlenia awaryjnego typu HELIOS LED, HELIOS DS LED z własnym zasilaniem mogą być opcjonalnie wyposażone w układ grzejny typu HTR25.

W niniejszym wykazie opublikowano informacje na temat wydanych dopuszczeń dla opraw oświetleniowych do oświetlenia awaryjnego, a w celu upewnienia się co do statusu ważności dopuszczenia należy sprawdzić wykaz wydanych lub cofniętych dopuszczeń.
Aktualizacja:11.09.2026 r.

	HELIOS LED, HELIOS DS LED	
Typ	Z - zasilana centralnie *(odmiany w wykonaniach:* *CB, CB/CBS, CB/ADP, CB/ADE, CB/ADI,* *CB/ADN, FZLV, FZLV2)*	X - z własnym zasilaniem *(odmiany w wykonaniach:* *X, PT, AT, RU, RW, RD, BT, IT)*
Tryb pracy	0 - zasilana nieciągle 1 - zasilana ciągle	0 - zasilana nieciągle 1 - zasilana ciągle
Urządzenia	E - z niewymienną lampą/lampami G - wewnętrznie podświetlany znak bezpieczeństwa *(opcjonalnie)*	A - zawiera urządzenie testujące E - z niewymienną lampą/lampami F - urządzenia automatycznego testowania zgodnie z IEC 61347-2-7, oznaczane EL-T G - wewnętrznie podświetlany znak bezpieczeństwa *(opcjonalnie)*
Znamionowy czas pracy awaryjnej	nie dotyczy (parametr systemów zasilania)	60 - 1 godzina czasu trwania 120 - 2 godziny czasu trwania 180 - 3 godziny czasu trwania
Znamionowe napięcie zasilania	220 ÷ 240V AC 50÷60Hz; 176 ÷ 254V DC 24V DC (dla FLZV); 48V DC (dla FZLV2)	220 ÷ 240V AC 50÷60Hz
Klasa ochrony przed porażeniem prądem elektrycznym	II III - *wyłącznie odmiany FZLV, FZLV2*	
Stopień zabezpieczenia przed wnikaniem pyłu, ciał stałych i wody	IP42 - *odmiany: HEL, HDEL, HWEM, HWES, HWED, HHEP, HWEB, HWEO, HWER, HWEC* IP65 - *odmiany: HL, HDL, HWM, HWS, HWD, HHP, HWB, HWO, HWR, HWC*	
Źródło światła	moduł LED	
Czas ładowania akumulatora	nie dotyczy (parametr systemów zasilania)	nieprzekraczający 24 h
Sygnalizacja ładowania akumulatora	nie dotyczy (funkcja systemów zasilania)	tak – dioda LED
Przystosowana do piktogramów	tak	
Sposób zamocowania	nabudowywana	
Powierzchnia montażowa (zgodnie z normą PN-EN 60598-1)	powierzchnie normalnie palne	
Warunki stosowania (zgodnie z normą PN-EN 60598-1)	do normalnego stosowania	
Materiał obudowy	tworzywo sztuczne	
Oprawy z własnym zasilaniem w wykonaniu AT, RU, RW, RD, BT, IT są przeznaczone do systemów automatycznego testowania zgodnie z normą PN-EN 62034:2012.		

WARUNKI DODATKOWE I UWAGI:
Zgodnie z § 17 rozporządzenia Ministra Spraw Wewnętrznych i Administracji z dnia 20 czerwca 2007 r. w sprawie wykazu wyrobów służących zapewnieniu bezpieczeństwa publicznego lub ochronie zdrowia i życia oraz mienia, a także zasad wydawania dopuszczenia tych wyrobów do użytkowania (Dz. U. nr 143 poz. 1002; zm.: Dz. U. z 2010 r. nr 85, poz. 553, z 2018 r. poz. 984, z 2022 r. poz. 2282, z 2026 r. poz. 556) wyrób powinien być oznakowany znakiem jednostki dopuszczającej i dodatkowo numerem niniejszego świadectwa.

W procesie dopuszczenia zastosowano następujące wydania norm:
- PN-EN IEC 60598-2-22:2022-11
- PN-EN IEC 60598-1:2021-07+A11:2022-12

<table>
<tr>
<td>6164/2026</td>
<td>
Oprawa oświetleniowa do oświetlenia awaryjnego typu EXIT 2 S w odmianach:
<table>
<tr><th>Nazwa oprawy</th><th>Moc oprawy</th><th>Kod modułu awaryjnego</th><th>Czas pracy w trybie awaryjnym [h]</th><th>Tryb pracy</th><th>Wykonanie</th><th>Kolor korpusu</th></tr>
<tr><td rowspan="4">E2S
E2SO
E2SU
E2SR
E2SR1
E2SR2
E2SA1
E2SB

E2SD

E2SK</td><td rowspan="4">0,5W[1)]
1W
2W</td><td>K
K1
K2</td><td>1
2
3</td><td>SE</td><td>X
PT
AT</td><td rowspan="4">WH
GR
BL</td></tr>
<tr><td>L
L1
L2</td><td>1
2
3</td><td>SA
SE</td><td>X
PT
AT
RU
RW
BT
IT</td></tr>
<tr><td>F
Z[2)]</td><td>-</td><td>-</td><td>CB
CB/CBS
CB/ADE</td></tr>
<tr><td>-</td><td>-</td><td>-</td><td>FZLV2</td></tr>
</table>

Tylko E2SK
Tylko CB/ADE

Uwaga!
Oprawy z własnym zasilaniem mogę być opcjonalnie wyposażone w układ grzejny typu HTR25.
</td>
<td>Rafał Stanuch P.P.H.U.
AWEX Sp. z o.o.
Masłomiąca, ul. Długa 39
32-091 Michałowice</td>
<td>Rafał Stanuch P.P.H.U.
AWEX Sp. z o.o.
Masłomiąca, ul. Długa 39
32-091 Michałowice</td>
</tr>
</table>

W niniejszym wykazie opublikowano informacje na temat wydanych dopuszczeń dla opraw oświetleniowych do oświetlenia awaryjnego, a w celu upewnienia się co do statusu ważności dopuszczenia należy sprawdzić wykaz wydanych lub cofniętych dopuszczeń.

Aktualizacja:11.09.2026 r.

Typ	EXIT 2 S	
	Z - zasilana centralnie	X - z własnym zasilaniem
Tryb pracy	0 - zasilana nieciągle 1 - zasilana ciągle	0 - zasilana nieciągle *(odmiany: SE)* 1 - zasilana ciągle *(odmiany: SA)*
Urządzenia	E - z niewymienialną lampą G - wewnętrznie podświetlany znak bezpieczeństwa	A - zawiera urządzenia testujące E - z niewymienialną lampą F – urządzenie automatycznego testowania zgodne z IEC 61347-2-7, oznaczane EL-T G - wewnętrznie podświetlany znak bezpieczeństwa
Znamionowy czas pracy awaryjnej	nie dotyczy (parametr systemów zasilania)	60 - 1 godzina czasu pracy awaryjnej; 120 - 2 godziny czasu pracy awaryjnej; 180 - 3 godziny czasu pracy awaryjnej;
Znamionowe napięcie zasilania	220÷240V AC 50÷60Hz; 176÷254V DC 48V DC *(dot. odmian FZLV2)*	220÷240V AC 50÷60Hz
Klasa ochrony przed porażeniem prądem elektrycznym	II III (*dot. odmian: FZLV2)*	
Stopień zabezpieczenia przed wnikaniem pyłu, ciał stałych i wody	IP66	
Źródło światła	moduł LED	
Czas ładowania akumulatora	nie dotyczy (parametr systemów zasilania)	nieprzekraczający 24 h
Sygnalizacja ładowania akumulatora	nie dotyczy (funkcja systemów zasilania)	tak – dioda LED
Przystosowana do piktogramów	tak *(dot. E2SD, E2SK)*	
Sposób zamocowania	nabudowywana	
Powierzchnia montażowa (zgodnie z normą PN-EN 60598-1)	powierzchnie normalnie palne	
Warunki stosowania (zgodnie z normą PN-EN 60598-1)	do normalnego stosowania	
Materiał obudowy	tworzywo sztuczne	
Oprawy z własnym zasilaniem w wykonaniu AT, RU, RW, BT oraz IT są przeznaczone do systemów automatycznego testowania zgodnie z normą PN-EN 62034:2012.		

WARUNKI DODATKOWE I UWAGI:

Zgodnie z § 17 rozporządzenia Ministra Spraw Wewnętrznych i Administracji z dnia 20 czerwca 2007 r. w sprawie wykazu wyrobów służących zapewnieniu bezpieczeństwa publicznego lub ochronie zdrowia i życia oraz mienia, a także zasad wydawania dopuszczenia tych wyrobów do użytkowania (Dz. U. nr 143 poz. 1002; zm.: Dz. U. z 2010 r. nr 85, poz. 553, z 2018 r. poz. 984, z 2022 r. poz. 2282, z 2026 r. poz. 556) wyrób powinien być oznakowany znakiem jednostki dopuszczającej i dodatkowo numerem niniejszego świadectwa.

W procesie dopuszczenia zastosowano następujące wydania norm:
- PN-EN IEC 60598-2-22:2022-11
- PN-EN IEC 60598-1:2021-07+A11:2022-12

W niniejszym wykazie opublikowano informacje na temat wydanych dopuszczeń dla opraw oświetleniowych do oświetlenia awaryjnego, a w celu upewnienia się co do statusu ważności dopuszczenia należy sprawdzić wykaz wydanych lub cofniętych dopuszczeń.

Aktualizacja:11.09.2026 r.

<table>
<tr>
<td>6170/2026</td>
<td>
Oprawa oświetleniowa do oświetlenia awaryjnego typu STARLET PROOF w odmianach:
<table>
<tr><th>Nazwa</th><th>Optyka</th><th>Model</th><th>Tryb pracy</th><th>Autonomia</th><th>Wykonanie</th><th>IP</th><th>Temperatura</th></tr>
<tr><td rowspan="8">STARLET PROOF</td><td>SO
SQ
SC
SOSC</td><td>150
250
350
500</td><td>NM
M</td><td>1H
2H
3H</td><td>MT
AT
CT</td><td>IP44
IP66</td><td rowspan="4">---</td></tr>
<tr><td>SP</td><td>250
350
500</td><td>NM
M</td><td>1H
2H
3H</td><td>MT
AT
CT</td><td>IP44
IP66</td></tr>
<tr><td>SOH
SCH</td><td>350
500</td><td>NM
M</td><td>1H
2H
3H</td><td>MT
AT
CT</td><td>IP44
IP66</td></tr>
<tr><td>SO
SQ
SC
SOSC
SP
SOH
SCH</td><td>750</td><td>NM</td><td>1H
2H</td><td>MT
AT
CT</td><td>IP44
IP66</td></tr>
<tr><td>SO
SC
SQ
SOSC</td><td>150</td><td>NM
M</td><td>1H
2H
3H</td><td>MT
AT
CT</td><td>IP44
IP66</td><td rowspan="3">LT</td></tr>
<tr><td>SO
SC
SQ
SP</td><td>250</td><td>NM
M</td><td>1H
2H</td><td>MT
AT
CT</td><td>IP44
IP66</td></tr>
<tr><td>SO
SC
SQ
SP
SOH
SCH</td><td>350
500</td><td>NM
M</td><td>1H</td><td>MT
AT
CT</td><td>IP44
IP66</td></tr>
<tr><td>SO
SQ
SC
SOSC
SP
SOH
SCH</td><td>150
250
350
500
750</td><td>---</td><td>---</td><td>CB</td><td>IP44
IP66</td><td>---</td></tr>
</table>
</td>
<td>Intelight Sp. z o. o.
ul. Gwiaździsta 19
01-651 Warszawa</td>
<td>Intelight Sp. z o. o.
ul. Gwiaździsta 19
01-651 Warszawa</td>
</tr>
</table>

W niniejszym wykazie opublikowano informacje na temat wydanych dopuszczeń dla opraw oświetleniowych do oświetlenia awaryjnego, a w celu upewnienia się co do statusu ważności dopuszczenia należy sprawdzić wykaz wydanych lub cofniętych dopuszczeń.

Aktualizacja:11.09.2026 r.

Typ	STARLET PROOF	
	Z - zasilana centralnie *(wykonania: CB)*;	X - z własnym zasilanier *(wykonania: MT, AT, CT*
Tryb pracy	0 - zasilana nieciągle; 1 - zasilana ciągle;	0 - zasilana nieciągle; 1 - zasilana ciągle;
Urządzenia	E - z niewymienialną lampą	A - zawiera urządzenie testu B - zawiera zdalny tryb spoczy *(wykonania: CT)*; C - zawiera tryb blokady *(wykon* E - z niewymienialną lam F - urządzenie automatycznego t zgodne z IEC 61347-2-7, oznacz *(wykonania: AT, CT)*;
Znamionowy czas pracy awaryjnej	nie dotyczy (parametr systemów zasilania)	60 - 1 godzina czasu pracy aw 120 - 2 godziny czasu pracy aw 180 - 3 godziny czasu pracy aw
Znamionowe napięcie zasilania	230V AC 50Hz, 220V DC	230V AC 50Hz
Klasa ochrony przed porażeniem prądem elektrycznym	II	
Stopień zabezpieczenia przed wnikaniem pyłu, ciał stałych i wody	IP44 IP66	
Źródło światła	moduł LED	
Czas ładowania akumulatora	nie dotyczy (parametr systemów zasilania)	nieprzekraczający 24 h
Sygnalizacja ładowania akumulatora	nie dotyczy (funkcja systemów zasilania)	tak - dioda LED
Przystosowana do piktogramów	nie	
Sposób zamocowania	nabudowywana, wbudowywana	
Powierzchnia montażowa (zgodnie z normą PN-EN 60598-1)	powierzchnie normalnie palne	
Warunki stosowania (zgodnie z normą PN-EN 60598-1)	do normalnego stosowania	
Materiał obudowy	tworzywo sztuczne	
Oprawy z własnym zasilaniem w wykonaniu AT oraz CT są przeznaczone do systemów automatycznego testowania zgodnie z n PN-EN 62034:2012.		

WARUNKI DODATKOWE I UWAGI:
Zgodnie z § 17 rozporządzenia Ministra Spraw Wewnętrznych i Administracji z dnia 20 czerwca 2007 r. w sprawie wykazu wyrobów służących zapewnieniu bezpieczeństwa publicznego lub ochronie zdrowia i życia oraz mienia, a także zasad wydawania dopuszczenia tych wyrobów do użytkowania (Dz. U. nr 143 poz. 1002; zm.: Dz. U. z 2010 r. nr 85, poz. 553, z 2018 r. poz. 984, z 2022 r. poz. 2282, z 2026 r. poz. 556) wyrób powinien być oznakowany znakiem jednostki dopuszczającej i dodatkowo numerem niniejszego świadectwa.

W procesie dopuszczenia zastosowano następujące wydania norm:
- PN-EN IEC 60598-2-22:2022-11
- PN-EN IEC 60598-1:2021-07+A1+A11:2022-12

W niniejszym wykazie opublikowano informacje na temat wydanych dopuszczeń dla opraw oświetleniowych do oświetlenia awaryjnego, a w celu upewnienia się co do statusu ważności dopuszczenia należy sprawdzić wykaz wydanych lub cofniętych dopuszczeń.
Aktualizacja:11.09.2026 r.

<table>
<tr>
<td>6171/2026</td>
<td>
Oprawa oświetleniowa do oświetlenia awaryjnego typu INV400LED w odmianach:
<table>
<tr><th>Typ</th><th>Typoszereg długości</th><th>Moduł LED</th><th>Sterowanie</th><th>Napięcie</th><th>Okablowanie</th><th colspan="2">Wpusty</th><th>Materiał obudowy</th><th>Materiał klosza</th><th>Optyka</th><th>Klasa</th><th>Mocowanie</th></tr>
<tr><td>INV400LED</td><td>0600
1200
1500</td><td>B2A1
B4A2
B1
B2
B4</td><td>1
2
3
4</td><td>35E</td><td>40
44</td><td>20
22</td><td>P20
P25</td><td>ALU</td><td>GL
PC
GLO
PCO</td><td>WB
NB
ASY</td><td>II</td><td>AMOA
AMOB
AMOC
AMOE
AMOF</td></tr>
</table>
</td>
<td>Intelight Sp. z o. o.
ul. Gwiaździsta 19
01-651 Warszawa</td>
<td>Intelight Sp. z o. o.
ul. Gwiaździsta 19
01-651 Warszawa</td>
</tr>
</table>

W niniejszym wykazie opublikowano informacje na temat wydanych dopuszczeń dla opraw oświetleniowych do oświetlenia awaryjnego, a w celu upewnienia się co do statusu ważności dopuszczenia należy sprawdzić wykaz wydanych lub cofniętych dopuszczeń.

Aktualizacja:11.09.2026 r.

Typ	INV400LED
	Z – zasilana centralnie
Tryb pracy	0 – zasilana nieciągle 1 – zasilana ciągle
Urządzenia	E – z niewymienialną lampą
Znamionowy czas pracy awaryjnej	nie dotyczy (parametr systemów zasilania)
Znamionowe napięcie zasilania	230V AC 50÷60Hz 230V DC
Klasa ochrony przed porażeniem prądem elektrycznym	II
Stopień zabezpieczenia przed wnikaniem pyłu, ciał stałych i wody	IP66/67
Źródło światła	moduł LED
Czas ładowania akumulatora	nie dotyczy (parametr systemów zasilania)
Sygnalizacja ładowania akumulatora	nie dotyczy (funkcja systemów zasilania)
Przystosowana do piktogramów	nie
Sposób zamocowania	nabudowywana
Powierzchnia montażowa (zgodnie z normą PN-EN 60598-1)	powierzchnie normalnie palne
Warunki stosowania (zgodnie z normą PN-EN 60598-1)	do normalnego stosowania
Materiał obudowy	metal

WARUNKI DODATKOWE I UWAGI:
Zgodnie z § 17 rozporządzenia Ministra Spraw Wewnętrznych i Administracji z dnia 20 czerwca 2007 r. w sprawie wykazu wyrobów służących zapewnieniu bezpieczeństwa publicznego lub ochronie zdrowia i życia oraz mienia, a także zasad wydawania dopuszczenia tych wyrobów do użytkowania (Dz. U. nr 143 poz. 1002; zm.: Dz. U. z 2010 r. nr 85, poz. 553, z 2018 r. poz. 984, z 2022 r. poz. 2282, z 2026 r. poz. 556) wyrób powinien być oznakowany znakiem jednostki dopuszczającej i dodatkowo numerem niniejszego świadectwa.

W procesie dopuszczenia zastosowano następujące wydania norm:
- PN-EN IEC 60598-2-22:2022-11
- PN-EN IEC 60598-1:2021-07+A1+A11:2022-12

<table>
<tr>
<td>6175/2026</td>
<td>
Oprawa oświetleniowa do oświetlenia awaryjnego typu AXP, LOVATO P w odmianach:
<table>
<tr><th>Kod oprawy</th><th>Moc oprawy w trybie awaryjnym</th><th>Wyposażenie</th><th>Czas pracy w trybie awaryjnym [h]</th><th>Tryb pracy</th><th>Wykonanie</th><th>Symbol koloru oprawy</th></tr>
<tr><td rowspan="8">AXEPA
AXEPC
AXEPO
AXEPU
AXEPR

AXPA
AXPC
AXPO
AXPU
AXPR

APA
APC
APO
APU
APR

LVPA
LVPO
LVPC
LVPR
LVPU

LPA
LPO
LPC
LPR
LPU</td><td rowspan="8">1W
2W
3W
4W[3)]
6W[3)]</td><td>A[1)] / A1[1)] / A2[1)]
B / B1/ B2
C / C1 /C2
E[1)] /E1[1)] / E2[1)]
K[1)] / K1[1)] / K2[1)]
L / L1 / L2
P / P1 / P2</td><td>1
2
3</td><td>SE</td><td>X
PT
AT</td><td rowspan="8">WH
GR
BL
OC</td></tr>
<tr><td>A[1)] / A1[1)] / A2[1)]
B / B1/ B2
C / C1 /C2
L / L1 / L2
P / P1 / P2</td><td>1
2
3</td><td>SA</td><td>X
PT
AT</td></tr>
<tr><td>A[1,4)] / A1[1,4)] / A2[1,4)]
B / B1/ B2
D[2)] / D1[2)] / D2[2)]
L / L1 / L2
P / P1 / P2</td><td>1
2
3</td><td>SE
SA</td><td>BT
IT
RU
RW
RD</td></tr>
<tr><td>F</td><td>---</td><td>---</td><td>CB
CB/CBS</td></tr>
<tr><td>Z</td><td>---</td><td>---</td><td>CB/ADE
CB/ADP
CB/ADI</td></tr>
<tr><td>---</td><td>---</td><td>---</td><td>FZLV
FZLV2</td></tr>
</table>
[1)] maksymalna moc 3W
[2)] występuje wyłącznie w wersji RD lub RU
[3)] występuje tylko przy zastosowaniu modułu B, B1, B2, D, D1, D2, F, Z oraz w wykonaniu FZLV2
[4)] występuje tylko w wersjach RU, RW
</td>
<td>Rafał Stanuch P.P.H.U.
AWEX Sp. z o.o.
Masłomiąca, ul. Długa 39
32-091 Michałowice</td>
<td>Rafał Stanuch P.P.H.U.
AWEX Sp. z o.o.
Masłomiąca, ul. Długa 39
32-091 Michałowice</td>
</tr>
</table>

W niniejszym wykazie opublikowano informacje na temat wydanych dopuszczeń dla opraw oświetleniowych do oświetlenia awaryjnego, a w celu upewnienia się co do statusu ważności dopuszczenia należy sprawdzić wykaz wydanych lub cofniętych dopuszczeń.

Aktualizacja:11.09.2026 r.

Typ:	AXP, LOVATO P	
	Z - zasilana centralnie *(wykonania: CB, CB/CBS, CB/ADE, CB/ADP, CB/ADI, FZLV, FZLV2)*	X - z własnym zasilaniem *(wykonania: X, PT, AT, RU, RW, RD, BT, IT)*
Tryb pracy:	0 - zasilanie nieciągle 1 - zasilanie ciągle	0 - zasilanie nieciągle *(odmiany: SE)* 1 - zasilanie ciągle *(odmiany: SA)*
Urządzenia:	E - z niewymienialną lampą/lampami	A - zawiera urządzenie testujące E - z niewymienialną lampą/lampami F - urządzenia automatycznego testowania zgodnie z IEC 61347-2-7, oznaczane EL-T
Znamionowy czas pracy awaryjnej:	nie dotyczy (parametr systemów zasilania)	60 - 1 h czas trwania 120 - 2 h czas trwania 180 - 3 h czas trwania
Znamionowe napięcie zasilania:	220÷240V AC 50÷60Hz; 176÷275V DC 24V DC (dla FLZV); 48 DC (dla FLZV2)	220÷240V AC 50÷60Hz
Klasa ochrony przed porażeniem prądem elektrycznym:	II III - *dot. wyłącznie odmian FZLV, FZLV2*	
Stopień zabezpieczenia przed wnikaniem pyłu, ciał stałych i wody:	IP20 IP65/20 – *dot. wyłącznie AXP*	
Źródło światła:	moduł LED	
Czas ładowania akumulatora:	nie dotyczy (parametr systemów zasilania)	nieprzekraczający 24h
Sygnalizacja ładowania akumulatora:	nie dotyczy (funkcja systemów zasilania)	tak – dioda LED
Przystosowana do piktogramów:	nie	
Sposób zamocowania:	wbudowywana	
Powierzchnia montażowa: (zgodnie z normą PN-EN 60598-1)	powierzchnie normalnie palne	
Warunki stosowania: (zgodnie z normą PN-EN 60598-1)	do normalnego stosowania	
Materiał obudowy:	tworzywo sztuczne	
Oprawy z własnym zasilaniem w wykonaniu AT, RU, RW, RD, BT, IT są przeznaczone do systemów automatycznego testowania zgodnie z normą PN-EN 62034:2012.		

WARUNKI DODATKOWE I UWAGI:

Zgodnie z § 17 rozporządzenia Ministra Spraw Wewnętrznych i Administracji z dnia 20 czerwca 2007 r. w sprawie wykazu wyrobów służących zapewnieniu bezpieczeństwa publicznego lub ochronie zdrowia i życia oraz mienia, a także zasad wydawania dopuszczenia tych wyrobów do użytkowania (Dz. U. nr 143 poz. 1002; zm.: Dz. U. z 2010 r. nr 85, poz. 553, z 2018 r. poz. 984, z 2022 r. poz. 2282, z 2026 r. poz. 556) wyrób powinien być oznakowany znakiem jednostki dopuszczającej i dodatkowo numerem niniejszego świadectwa.

W procesie dopuszczenia zastosowano następujące wydania norm:
- PN-EN IEC 60598-2-22:2022-11
- PN-EN IEC 60598-1:2021-07+A1+A11:2022-12

6185/2026	**Oprawa oświetleniowa do oświetlenia awaryjnego typu LOVATO N**	**Rafał Stanuch P.P.H.U. AWEX Sp. z o.o. Masłomiąca, ul. Długa 39 32-091 Michałowice**	**Rafał Stanuch P.P.H.U. AWEX Sp. z o.o. Masłomiąca, ul. Długa 39 32-091 Michałowice**

Kod oprawy	*Moc oprawy w trybie awaryjnym*	*Wyposażenie*	*Czas pracy w trybie awaryjnym [h]*	*Tryb pracy*	*Wykonanie*	*Symbol koloru oprawy*
LVNA LVNO LVNC LVNR LVNU LNA LNO LNC LNR LNU	1W 2W 3W 4W	A[1)] / A1[1)] / A2[1)] B / B1/ B2 C / C1 /C2 E[1)] /E1[1)] / E2[1)] K[1)] / K1[1)] / K2[1)] L / L1 / L2	1 2 3	SE	X PT AT	WH GR BL OC
		A[1)] / A1[1)] / A2[1)] B / B1/ B2 C / C1 /C2 L / L1 / L2	1 2 3	SA	X PT AT	
		A[1,3)] / A1[1,3)] / A2[1,3)] B / B1/ B2 D[2)] / D1[2)] / D2[2)] L / L1 / L2	1 2 3	SE SA	BT IT RU RW RD	
		F	---	---	CB CB/CBS	
		Z	---	---	CB/ADE CB/ADP CB/ADI	
		---	---	---	FZLV FZLV2	

[1)] *maksymalna moc 3W*
[2)] *występuje wyłącznie w wersji RD lub RU*
[3)] *występuje tylko w wersjach RU, RW*

W niniejszym wykazie opublikowano informacje na temat wydanych dopuszczeń dla opraw oświetleniowych do oświetlenia awaryjnego, a w celu upewnienia się co do statusu ważności dopuszczenia należy sprawdzić wykaz wydanych lub cofniętych dopuszczeń.
Aktualizacja:11.09.2026 r.

Typ:	LOVATO N	
	Z - zasilana centralnie *(wykonania: CB, CB/CBS, CB/ADE, CB/ADP, CB/ADI, FZLV, FZLV2)*	X - z własnym zasilaniem *(wykonania: X, PT, AT, RU, RW, RD, BT, IT)*
Tryb pracy:	0 - zasilanie nieciągle 1 - zasilanie ciągle	0 - zasilanie nieciągle *(odmiany: SE)* 1 - zasilanie ciągle *(odmiany: SA)*
Urządzenia:	E - z niewymienialną lampą/lampami	A – zawiera urządzenie testujące E- z niewymienialną lampą/lampami F - urządzenia automatycznego testowania zgodnie z IEC 61347-2-7, oznaczane EL-T
Znamionowy czas pracy awaryjnej:	nie dotyczy (parametr systemów zasilania)	60 - 1 h czas trwania 120 - 2 h czas trwania 180 - 3 h czas trwania
Znamionowe napięcie zasilania:	220÷240 V AC; 176÷275 V DC 24V DC *(dla FLZV)*; 48 DC *(dla FZLV2)*	220÷240 V AC 50÷60 Hz
Klasa ochrony przed porażeniem prądem elektrycznym:	II III - *dot. wyłącznie odmian FZLV, FZLV2*	
Stopień zabezpieczenia przed wnikaniem pyłu, ciał stałych i wody:	IP41	
Źródło światła:	moduł LED	
Czas ładowania akumulatora:	nie dotyczy (parametr systemów zasilania)	nieprzekraczający 24h
Sygnalizacja ładowania akumulatora:	nie dotyczy (funkcja systemów zasilania)	tak – dioda LED
Przystosowana do piktogramów:	nie	
Sposób zamocowania:	nabudowywana	
Powierzchnia montażowa: (zgodnie z normą PN-EN 60598-1)	powierzchnie normalnie palne	
Warunki stosowania: (zgodnie z normą PN-EN 60598-1)	do normalnego stosowania	
Materiał obudowy:	tworzywo sztuczne	
Oprawy z własnym zasilaniem w wykonaniu AT, RU, RW, RD, BT, IT są przeznaczone do systemów automatycznego testowania zgodnie z normą PN-EN 62034:2012.		

WARUNKI DODATKOWE I UWAGI:

Zgodnie z § 17 rozporządzenia Ministra Spraw Wewnętrznych i Administracji z dnia 20 czerwca 2007 r. w sprawie wykazu wyrobów służących zapewnieniu bezpieczeństwa publicznego lub ochronie zdrowia i życia oraz mienia, a także zasad wydawania dopuszczenia tych wyrobów do użytkowania (Dz. U. nr 143 poz. 1002; zm.: Dz. U. z 2010 r. nr 85, poz. 553, z 2018 r. poz. 984, z 2022 r. poz. 2282, z 2026 r. poz. 556) wyrób powinien być oznakowany znakiem jednostki dopuszczającej i dodatkowo numerem niniejszego świadectwa.

W procesie dopuszczenia zastosowano następujące wydania norm:
- PN-EN IEC 60598-2-22:2022-11
- PN-EN IEC 60598-1:2021-07+A11:2022-12

<table>
<tr>
<td>6196/2026</td>
<td>

Oprawa oświetleniowa do oświetlenia awaryjnego typu TNL310LED w odmianach:

<table>
<tr><th>Typ</th><th>Typoszereg długości</th><th>Napięcie</th><th>Podłączenie</th><th colspan="2">Wpusty</th><th>Materiał obudowy</th><th>Materiał klosza</th><th>Wersja</th></tr>
<tr><td>TNL310LED</td><td>0300
0600
0900</td><td>35E</td><td>30
40
50
60
70</td><td>10
20
30
40</td><td>M20
M25
M32*
P20
P25
P32*</td><td>304
316
STI</td><td>GL</td><td>EXIT**
SOS</td></tr>
</table>

* wykonanie niedostępne w wersji wpustu 30 i 40;
** wersja EXIT jedynie występuje w typoszeregu długości 0300;

</td>
<td>ATM Lighting sp. z o.o.
ul. Maszynowa 30A
80-298 Gdańsk</td>
<td>ATM Lighting sp. z o.o.
ul. Maszynowa 30A
80-298 Gdańsk</td>
</tr>
</table>

W niniejszym wykazie opublikowano informacje na temat wydanych dopuszczeń dla opraw oświetleniowych do oświetlenia awaryjnego, a w celu upewnienia się co do statusu ważności dopuszczenia należy sprawdzić wykaz wydanych lub cofniętych dopuszczeń.
Aktualizacja:11.09.2026 r.

Typ	TNL310LED
	Z – zasilana centralnie
Tryb pracy	1 – zasilana ciągle
Urządzenia	E – z niewymienialną lampą G – wewnętrznie podświetlany znak bezpieczeństwa
Znamionowy czas pracy awaryjnej	nie dotyczy (parametr systemów zasilania)
Znamionowe napięcie zasilania	220÷240V AC 50÷60Hz 220÷240V DC
Klasa ochrony przed porażeniem prądem elektrycznym	I
Stopień zabezpieczenia przed wnikaniem pyłu, ciał stałych i wody	IP66
Źródło światła	moduł LED
Czas ładowania akumulatora	nie dotyczy (parametr systemów zasilania)
Sygnalizacja ładowania akumulatora	nie dotyczy (funkcja systemów zasilania)
Przystosowana do piktogramów	tak
Sposób zamocowania	nabudowywana
Powierzchnia montażowa (zgodnie z normą PN-EN 60598-1)	powierzchnie normalnie palne
Warunki stosowania (zgodnie z normą PN-EN 60598-1)	do normalnego stosowania
Materiał obudowy	metal

WARUNKI DODATKOWE I UWAGI:
Zgodnie z § 17 rozporządzenia Ministra Spraw Wewnętrznych i Administracji z dnia 20 czerwca 2007 r. w sprawie wykazu wyrobów służących zapewnieniu bezpieczeństwa publicznego lub ochronie zdrowia i życia oraz mienia, a także zasad wydawania dopuszczenia tych wyrobów do użytkowania (Dz. U. nr 143 poz. 1002; zm.: Dz. U. z 2010 r. nr 85, poz. 553, z 2018 r. poz. 984, z 2022 r. poz. 2282, z 2026 r. poz. 556) wyrób powinien być oznakowany znakiem jednostki dopuszczającej i dodatkowo numerem niniejszego świadectwa.

W procesie dopuszczenia zastosowano następujące wydania norm:
- PN-EN IEC 60598-2-22:2022-11
- PN-EN IEC 60598-1:2021-07+A1+A11:2022-12

6225/2026	**Oprawa oświetleniowa do oświetlenia awaryjnego typu ALFA III LED w odmianach**	**AMATECH Elektrotechnika Sp. z o.o. ul. Kalinowa 68 09-402 Płock**	**AMATECH Elektrotechnika Sp. z o.o. ul. Kalinowa 68 09-402 Płock**

Typ	ALFA III LED	
	Z – zasilana centralnie *(odmiany: …/CB; …/CBA; …/CBLA)*;	X – z własnym zasilaniem *(odmiany: …/AT; …/CT)*;
Tryb pracy	1 – zasilana ciągle;	1 – zasilana ciągle;
Urządzenia	E – z niewymienialną lampą; G – wewnętrznie podświetlany znak bezpieczeństwa *(opcjonalnie)*;	A – zawiera urządzenia testujące; B – zawiera zdalny tryb spoczynkowy *(dot. opraw …/CT)*; E – z niewymienialną lampą; F – urządzenie automatycznego testowan zgodnie z IEC 61347-2-7, oznaczane EL-T G – wewnętrznie podświetlany znak bezpieczeństwa *(opcjonalnie)*;
Znamionowy czas pracy awaryjnej	nie dotyczy (parametr systemów zasilania)	60 – *1 godzina pracy awaryjnej*; 180 – *3 godziny pracy awaryjnej*;
Znamionowe napięcie zasilania	230 V AC 50Hz; 176÷264V DC; 24V DC - *dot. odmian …CBLA*;	230V AC 50Hz
Klasa ochrony przed porażeniem prądem elektrycznym	II – *dot. odmian: …/CB; …/CBA*; III – *dot. odmian: …/CBLA*;	I II
Stopień zabezpieczenia przed wnikaniem pyłu, ciał stałych i wody	IP41 *lub* IP65 *lub* IP66	
Źródło światła	moduł LED	
Czas ładowania akumulatora	nie dotyczy (parametr systemów zasilania)	nieprzekraczający 24 h
Sygnalizacja ładowania akumulatora	nie dotyczy (funkcja systemów zasilania)	tak – dioda LED
Przystosowana do piktogramów	tak *(opcjonalnie)*	
Sposób zamocowania	nabudowywana, wbudowywana, zwieszakowa – *dot. odmian jednostronnych AL3/… i dwustronnych ADe3*; nabudowywana, zwieszakowa – *dot. odmian dwustronnych AD3/…;*	
Powierzchnia montażowa (zgodnie z normą PN-EN 60598-1)	powierzchnie normalnie palne	
Warunki stosowania (zgodnie z normą PN-EN 60598-1)	do normalnego stosowania	
Materiał obudowy	tworzywo sztuczne	
Oprawy z własnym zasilaniem w wykonaniu AT i CT są przeznaczone do systemów automatycznego testowania zgodnie z normą PN-EN 62034:2012.		

WARUNKI DODATKOWE I UWAGI:

Zgodnie z § 17 rozporządzenia Ministra Spraw Wewnętrznych i Administracji z dnia 20 czerwca 2007 r. w sprawie wyk wyrobów służących zapewnieniu bezpieczeństwa publicznego lub ochronie zdrowia i życia oraz mienia, a także zasad wydawa dopuszczenia tych wyrobów do użytkowania (Dz. U. nr 143 poz. 1002; zm.: Dz. U. z 2010 r. nr 85 poz. 553, z 2018 r. poz. 9 z 2022 r. poz. 2282, z 2026 r. poz. 556) wyrób powinien być oznakowany znakiem jednostki dopuszczającej i dodatkowo numer niniejszego świadectwa.

W procesie dopuszczenia zastosowano następujące wydania norm:

- PN-EN IEC 60598-2-22:2022-11

- PN-EN IEC 60598-1:2021-07+A11:2022-12

W niniejszym wykazie opublikowano informacje na temat wydanych dopuszczeń dla opraw oświetleniowych do oświetlenia awaryjnego, a w celu upewnienia się co do statusu ważności dopuszczenia należy sprawdzić wykaz wydanych lub cofniętych dopuszczeń.

Aktualizacja:11.09.2026 r.

6227/2026	**Oprawa oświetleniowa do oświetlenia awaryjnego typu TM.ONTEC G, TM.ONTEC G30 w odmianach:**	**TM Technologie Sp. z o.o. Morawica 355 32-084 Morawica**	**TM Technologie Sp. z o.o. Morawica 355 32-084 Morawica**

Typ	**Model**	**Czas pracy awaryjnej**	**Tryb pracy *(t)***	**Wersja *(w)***
TM.ONTEC	G E1B 101 *t w*	1h	M / NM	ST, AT, DATA, DATA 2, DATA 3, DATA 2 RADIO, DATA 3 RADIO, DALI, DALI-2
	G E1B 301 *t w*	3h	M / NM	
	G E1E 101 *t w*	1h	M / NM	
	G E1E 301 *t w*	3h	M / NM	
	G E1P 101 *t w*	1h	M / NM	
	G E1P 301 *t w*	3h	M / NM	
	G E1E 60 *t w*	1h	M / NM	ST, AT, DATA 2, DATA 2 RADIO, DALI-2, DATA 3, DATA 3 RADIO
	G E1E 180 *t w*	3h	M / NM	
	G E1P 60 *t w*	1h	M / NM	
	G E1P 180 *t w*	3h	M / NM	
	G30 E1E 60 t w	1h	M / NM	
	G30 E1E 180 t w	3h	M / NM	
	G30 EXE 60/180 t w	1h / 3h	M / NM	
	G E1X 60 / 180 *t w*	1h / 3h	M / NM	ST
	G E1A 101 *t w*	1h	NM	
	G E1A 301 *t w*	3h	NM	
	G E1U 101 *t w*	1h	NM	
	G E1U 301 *t w*	3h	NM	
	G E1E 01 *w*	---	---	CB, CB+, CBA, CBM
	G E1P 01 *w*	---	---	
	G30 E1E 01 w	---	---	CB, CB+, CBM
	G E1E w	---	---	CB 24/48, CBM 48
	G E1P w	---	---	CB 24/48, CBM 48
	G30 E1E w	---	---	CB 24/48, CBM 48

W niniejszym wykazie opublikowano informacje na temat wydanych dopuszczeń dla opraw oświetleniowych do oświetlenia awaryjnego, a w celu upewnienia się co do statusu ważności dopuszczenia należy sprawdzić wykaz wydanych lub cofniętych dopuszczeń.

Aktualizacja:11.09.2026 r.

Typ	TM.ONTEC G, TM.ONTEC G30		
	Z – zasilana centralnie *(wykonania: CB, CB+, CBA, CBM, CB 24/48, CBM 48)*	X – z własnym zasilaniem *(wykonania: ST, AT, DATA, DATA 2, DATA 3, DATA 2 RADIO, DATA 3 RADIO, DALI, DALI-2)*	
Tryb pracy	0 – zasilana nieciągle; 1 – zasilana ciągle;	0 – zasilana nieciągle *(odmiany w trybie NM);* 1 – zasilana ciągle *(odmiany w trybie M);*	
Urządzenia	G – wewnętrznie podświetlany znak bezpieczeństwa;	A – zawiera urządzenie testujące; G – wewnętrznie podświetlany znak bezpieczeństwa;	
Znamionowy czas pracy awaryjnej	nie dotyczy (parametr systemów zasilania)	60 – 1 godzina czasu trwania; 180 – 3 godziny czasu trwania;	
Znamionowe napięcie zasilania	210÷250V AC 50÷60 Hz; 186÷254V DC; 20÷57V DC; 40÷57V DC;	210÷250V AC 50÷60Hz;	
Klasa ochrony przed porażeniem prądem elektrycznym	II III – dot. CB 24/48, CBM 48		
Stopień zabezpieczenia przed wnikaniem pyłu, ciał stałych i wody	IP20		
Źródło światła	moduł LED		
Czas ładowania akumulatora	nie dotyczy (parametr systemów zasilania)	nieprzekraczający 24 h	
Sygnalizacja ładowania akumulatora	nie dotyczy (funkcja systemów zasilania)	tak – dioda LED	
Przystosowana do piktogramów	tak		
Sposób zamocowania	nabudowywana – bez użycia akcesoriów lub przy użyciu akcesoriów OG01, OG02, OG03, OG04, OG08, OG09, OG3009; wbudowywana – przy użyciu akcesoriów OG00, OG10, OG3000; zwieszakowa – przy użyciu akcesoriów OG05, OG06, OG07, OG3005 z linką lub rurką;		
Powierzchnia montażowa (zgodnie z normą PN-EN 60598-1)	powierzchnie normalnie palne		
Warunki stosowania (zgodnie z normą PN-EN 60598-1)	do normalnego stosowania		
Materiał obudowy	tworzywo sztuczne		
Odmiany w wykonaniu DATA, DATA 2, DATA 3, DATA 2 RADIO, DATA 3 RADIO, DALI, DALI-2, DALI-3 są przeznaczone do systemów automatycznego testowania zgodnie z normą PN-EN 62034.			

WARUNKI DODATKOWE I UWAGI:

Zgodnie z § 17 rozporządzenia Ministra Spraw Wewnętrznych i Administracji z dnia 20 czerwca 2007 r. w sprawie wykazu wyrobów służących zapewnieniu bezpieczeństwa publicznego lub ochronie zdrowia i życia oraz mienia, a także zasad wydawania dopuszczenia tych wyrobów do użytkowania (Dz. U. nr 143 poz. 1002; zm.: Dz. U. z 2010 r. nr 85, poz. 553, z 2018 r. poz. 984, z 2022 r. poz. 2282, z 2026 r. poz. 556) wyrób powinien być oznakowany znakiem jednostki dopuszczającej i dodatkowo numerem niniejszego świadectwa.

W procesie dopuszczenia zastosowano następujące wydania norm:
- PN-EN IEC 60598-2-22:2022-11
- PN-EN IEC 60598-1:2021-07+A11:2022-12

6228/2026	**Oprawa oświetleniowa do oświetlenia awaryjnego typu TM.ONTEC R w odmianach**	**TM Technologie Sp. z o.o. Morawica 355 32-084 Morawica**	**TM Technologie Sp. z o.o. Morawica 355 32-084 Morawica**

Typ	**Model**	**Czas pracy awaryjnej**	**Tryb pracy (t)**	**Wersja (*w*)**
TM.ONTEC R	(M1U / C1U / W1U / S1U / F1U) 101 *t w*	1h	NM	ST
	(M1U / C1U / W1U / S1U / F1U) 301 *t w*	3h	NM	
	(M2 / C1 / W1 / S1 / F1) 102 *t w*	1h	M / NM	ST, AT, DATA, DATA 2, DATA 3, DATA 2 RADIO, DATA 3 RADIO, DALI, DALI-2
	(M2 / C1 / W1 / S1 / F1) 302 *t w*	3h	M / NM	
	(M2 / C1 / W1 / S1 / F1) 102 *t* COLD *w*	1h	M / NM	
	(M2 / C1 / W1 / S1 / F1) 302 *t* COLD *w*	3h	M / NM	
	(M5 / C2 / W2 / S2 / F2) 105 *t w*	1h	M / NM	
	(M5 / C2 / W2 / S2 / F2) 305 *t w*	3h	M / NM	
	(M5 / C2 / W2 / S2 / F2) 105 *t* COLD *w*	1h	M / NM	
	E1 301 *t w*	3h	M / NM	
	(M1 / C1 / W1 / S1 / F1) 60 *t w*	1h	M / NM	ST, AT, DATA 2, DATA 2 RADIO, DALI-2, DATA 3, DATA 3 RADIO
	(M1 / C1 / W1 / S1 / F1) 180 *t w*	3h	M / NM	
	M2 (C1 / W1 / S1 / F1) 02 *w*	---	---	CB, CB+, CBA, CBM
	M5 (C2 / W2 / S2 / F2) 05 *w*	---	---	
	M1 (C1 / W1 / S1 / F1) *w*	---	---	
	E1 01 *w*	---	---	
	M5 (C2, W2, S2, F2) *w*	---	---	CB 24/48, CBM 48
	M1 (C1, W1, S1, F1) *w*	---	---	CB 24/48, CBM 48
	E1 *w*	---	---	CB 24/48, CBM 48

W niniejszym wykazie opublikowano informacje na temat wydanych dopuszczeń dla opraw oświetleniowych do oświetlenia awaryjnego, a w celu upewnienia się co do statusu ważności dopuszczenia należy sprawdzić wykaz wydanych lub cofniętych dopuszczeń.

Aktualizacja:11.09.2026 r.

Typ	TM.ONTEC R	
	Z – zasilana centralnie *(wykonania: CB, CB+, CBA, CBM, CB 24/48, CBM 48)*	X – z własnym zasilaniem *(wykonania: ST, AT, DATA, DATA 2, DATA 3, DATA 2 RADIO, DATA 2 RADIO, DALI, DALI-2)*
Tryb pracy	0 – zasilana nieciągle; 1 – zasilana ciągle;	0 – zasilana nieciągle *(odmiany w trybie NM);* 1 – zasilana ciągle *(odmiany w trybie M);*
Urządzenia	G – wewnętrznie podświetlany znak bezpieczeństwa *(opcjonalnie)*;	A – zawiera urządzenie testujące; G – wewnętrznie podświetlany znak bezpieczeństwa *(opcjonalnie)*;
Znamionowy czas pracy awaryjnej	nie dotyczy (parametr systemów zasilania)	60 – 1 godzina czasu trwania; 180 – 3 godziny czasu trwania;
Znamionowe napięcie zasilania	210÷250V AC 50÷60Hz; 186÷254V DC; 20÷57V DC; 40÷57V DC;	210÷250V AC 50÷60Hz;
Klasa ochrony przed porażeniem prądem elektrycznym	II III – dot. CB 24/48, CBM 48	
Stopień zabezpieczenia przed wnikaniem pyłu, ciał stałych i wody	IP20	
Źródło światła	moduł LED	
Czas ładowania akumulatora	nie dotyczy (parametr systemów zasilania)	nieprzekraczający 24 h
Sygnalizacja ładowania akumulatora	nie dotyczy (funkcja systemów zasilania)	tak – dioda
Przystosowana do piktogramów	tak *(opcjonalnie)*	
Sposób zamocowania	nabudowywana – bez użycia akcesoriów lub przy użyciu akcesoriów OR01, OR04, OR05, OR07, OR08, OR09, OR10, OR11, OR12, OR14, OR17; wbudowywana – przy użyciu akcesorium OR00, OR16;	
Powierzchnia montażowa (zgodnie z normą PN-EN 60598-1)	powierzchnie normalnie palne	
Warunki stosowania (zgodnie z normą PN-EN 60598-1)	do normalnego stosowania	
Materiał obudowy	tworzywo sztuczne	
Odmiany w wykonaniu DATA, DATA 2, DATA 3, DATA 2 RADIO, DATA 3 RADIO, DALI, DALI-2 są przeznaczone do systemów automatycznego testowania zgodnie z normą PN-EN 62034.		

WARUNKI DODATKOWE I UWAGI:

Zgodnie z § 17 rozporządzenia Ministra Spraw Wewnętrznych i Administracji z dnia 20 czerwca 2007 r. w sprawie wykazu wyrobów służących zapewnieniu bezpieczeństwa publicznego lub ochronie zdrowia i życia oraz mienia, a także zasad wydawania dopuszczenia tych wyrobów do użytkowania (Dz. U. nr 143 poz. 1002; zm.: Dz. U. z 2010 r. nr 85, poz. 553, z 2018 r. poz. 984, z 2022 r. poz. 2282, z 2026 r. poz. 556) wyrób powinien być oznakowany znakiem jednostki dopuszczającej i dodatkowo numerem niniejszego świadectwa.

W procesie dopuszczenia zastosowano następujące wydania norm:

- PN-EN IEC 60598-2-22:2022-11

- PN-EN IEC 60598-1:2021-07+A11:2022-12

<table>
<tr>
<td>6229/2026</td>
<td>
Oprawa oświetleniowa do oświetlenia awaryjnego typu MILO w odmianach:
<table>
<tr><th>Nazwa</th><th>Tryb pracy</th><th>Autonomia</th><th>Wykonanie</th><th>Temperatura barwowa</th><th>Czujnik ruchu</th><th>Temperatura pracy</th></tr>
<tr><td>MILO</td><td>M</td><td>1H
3H</td><td>MT</td><td>3000K
4000K
5000K
6500K</td><td>---
MD
MDD</td><td>---</td></tr>
<tr><td>MILO ECO</td><td>M</td><td>1H
3H</td><td>MT</td><td>3000K
4000K
5000K
6500K</td><td>---
MD
MDD</td><td>---</td></tr>
<tr><td>MILO</td><td>M</td><td>1H
2H</td><td>MT</td><td>3000K
4000K
5000K
6500K</td><td>---
MD
MDD</td><td>LT</td></tr>
<tr><td>MILO ECO</td><td>M</td><td>1H
2H</td><td>MT</td><td>3000K
4000K
5000K
6500K</td><td>---
MD
MDD</td><td>LT</td></tr>
</table>
</td>
<td>Intelight Sp. z o. o.
ul. Gwiaździsta 19
01-651 Warszawa</td>
<td>Intelight Sp. z o. o.
ul. Gwiaździsta 19
01-651 Warszawa</td>
</tr>
</table>

W niniejszym wykazie opublikowano informacje na temat wydanych dopuszczeń dla opraw oświetleniowych do oświetlenia awaryjnego, a w celu upewnienia się co do statusu ważności dopuszczenia należy sprawdzić wykaz wydanych lub cofniętych dopuszczeń.

Aktualizacja:11.09.2026 r.

Typ	MILO
	X - z własnym zasilaniem
Tryb pracy	1 - zasilana ciągle
Urządzenia	A - zawiera urządzenie testujące
Znamionowy czas pracy awaryjnej	60 - 1 godzina czasu pracy awaryjnej 120 - 2 godziny czasu pracy awaryjnej 180 - 3 godziny czasu pracy awaryjnej
Znamionowe napięcie zasilania	230V AC 50Hz
Klasa ochrony przed porażeniem prądem elektrycznym	I *(dot. odmian LT)* II
Stopień zabezpieczenia przed wnikaniem pyłu, ciał stałych i wody	IP65
Źródło światła	moduł LED
Czas ładowania akumulatora	nieprzekraczający 24 h
Sygnalizacja ładowania akumulatora	tak - dioda LED
Przystosowana do piktogramów	nie
Sposób zamocowania	nabudowywana
Powierzchnia montażowa (zgodnie z normą PN-EN 60598-1)	powierzchnie normalnie palne
Warunki stosowania (zgodnie z normą PN-EN 60598-1)	do normalnego stosowania
Materiał obudowy	tworzywo sztuczne

WARUNKI DODATKOWE I UWAGI:
Zgodnie z § 17 rozporządzenia Ministra Spraw Wewnętrznych i Administracji z dnia 20 czerwca 2007 r. w sprawie wykazu wyrobów służących zapewnieniu bezpieczeństwa publicznego lub ochronie zdrowia i życia oraz mienia, a także zasad wydawania dopuszczenia tych wyrobów do użytkowania (Dz. U. nr 143 poz. 1002; zm.: Dz. U. z 2010 r. nr 85, poz. 553, z 2018 r. poz. 984, z 2022 r. poz. 2282, z 2026 r. poz. 556) wyrób powinien być oznakowany znakiem jednostki dopuszczającej i dodatkowo numerem niniejszego świadectwa.

W procesie dopuszczenia zastosowano następujące wydania norm:
- PN-EN IEC 60598-2-22:2022-11
- PN-EN IEC 60598-1:2021-07+A1+A11:2022-12

6232/2026	**Oprawa oświetleniowa do oświetlenia awaryjnego typu TM.ONTEC C, TM.ONTEC D w odmianach:**	**TM Technologie Sp. z o.o. Morawica 355 32-084 Morawica**	**TM Technologie Sp. z o.o. Morawica 355 32-084 Morawica**

Typ	Model	Czas pracy awaryjnej	Tryb pracy	Wersja (w)
TM.ONTEC C TM.ONTEC D	(M1U / C1U / W1U / S1U / F1U) 101 NM *w*	1h	NM	ST
	(M1U / C1U / W1U / S1U / F1U) 301 NM *w*	3h	NM	
	(M1M / C1M / W1M / S1M / F1M) 102 NM *w*	1h	NM	
	(M1M / C1M / W1M / S1M / F1M) 302 NM *w*	3h	NM	
	M1U (C1U, W1U, S1U, F1U) 60 NM w	1h	NM	
	M1U (C1U, W1U, S1U, F1U) 180 NM w	3h	NM	
	M1U (C1U, W1U, S1U, F1U) 60 M w	1h	M	
	M1U (C1U, W1U, S1U, F1U) 180 M w	3h	M	
	(M1 / C1E / W1E / S1E / F1E) 101 M *w*	1h	M	ST, AT
	(M1 / C1E / W1E / S1E / F1E) 301 M *w*	3h	M	
	(M2 / C1 / W1 / S1 / F1) 102 M *w*	1h	M	ST, AT, DATA, DATA 2, DATA 3, DATA 2 RADIO, DATA 3 RADIO, DALI, DALI-2
	(M2 / C1 / W1 / S1 / F1) 302 M *w*	3h	M	
	(M2 / C1 / W1 / S1 / F1) 102 M *w* COLD	1h	M	
	(M2 / C1 / W1 / S1 / F1) 302 M *w* COLD	3h	M	
	(M2H / C1H / W1H / S1H / F1H) 103 M *w*	1h	M	
	(M2H / C1H / W1H / S1H / F1H) 303 M *w*	3h	M	
	(M2H / C1H / W1H / S1H / F1H) 103 M *w* COLD	1h	M	
	(M1 / C1 / W1 / S1 / F1) 60 M *w*	1h	M	ST, AT, DATA 2, DATA 2 RADIO, DALI-2, DATA 3, DATA 3 RADIO
	(M1 / C1 / W1 / S1 / F1) 180 M *w*	3h	M	
	(M1 / C1E / W1E / S1E / F1E) 101 NM *w*	1h	NM	ST, AT
	(M1 / C1E / W1E / S1E / F1E) 301 NM *w*	3h	NM	
	(M2 / C1 / W1 / S1 / F1) 102 NM *w*	1h	NM	ST, AT, DATA, DATA 2, DATA 3, DATA 2 RADIO, DATA 3 RADIO, DALI, DALI-2
	(M2 / C1 / W1 / S1 / F1) 302 NM *w*	3h	NM	
	(M2 / C1 / W1 / S1 / F1) 102 NM *w* COLD	1h	NM	

W niniejszym wykazie opublikowano informacje na temat wydanych dopuszczeń dla opraw oświetleniowych do oświetlenia awaryjnego, a w celu upewnienia się co do statusu ważności dopuszczenia należy sprawdzić wykaz wydanych lub cofniętych dopuszczeń.

Aktualizacja:11.09.2026 r.

Typ	Model	Czas pracy awaryjnej	Tryb pracy	Wersja (*w*)
TM.ONTEC C TM.ONTEC D	(M2 / C1 / W1 / S1 / F1) 302 NM *w* COLD	3h	NM	ST, AT, DATA, DATA 2, DATA 3, DATA 2 RADIO, DATA 3 RADIO, DALI, DALI-2
	(M2H / C1H / W1H / S1H / F1H) 103 NM *w*	1h	NM	
	(M2H / C1H / W1H / S1H / F1H) 303 NM *w*	3h	NM	
	(M2H / C1H / W1H / S1H / F1H) 103 NM *w* COLD	1h	NM	
	(M1 / C1 / W1 / S1 / F1) 60 NM *w*	1h	NM	ST, AT, DATA 2, DATA 2 RADIO, DALI-2, DATA 3, DATA 3 RADIO
	(M1 / C1 / W1 / S1 / F1) 180 NM *w*	3h	NM	
	(M1 / C1E / W1E / S1E / F1E) 01 *w*	---	---	CB, CB2, CB3, CBA, CB+, CBM
	(M2 / C1 / W1 / S1 / F1) 02 *w*	---	---	
	(M2H / C1H / W1H / S1H / F1H) 03 *w*	---	---	
	(M1 / C1 / W1 / S1 / F1) *w*	---	---	CB, CBA, CB+, CBM
	M1 01 *w*	---	---	CB 24/48, CBM 48
	(C1E / W1E / S1E /F1E) *w*	---	---	
	M2 *w*	---	---	
	(C1 / W1 / S1 / F1) 02 *w*	---	---	
	M1 (C1 / W1 / S1 / F1) *w*	---	---	

W niniejszym wykazie opublikowano informacje na temat wydanych dopuszczeń dla opraw oświetleniowych do oświetlenia awaryjnego, a w celu upewnienia się co do statusu ważności dopuszczenia należy sprawdzić wykaz wydanych lub cofniętych dopuszczeń.

Aktualizacja:11.09.2026 r.

Typ	TM.ONTEC C, TM.ONTEC D	
	Z – zasilana centralnie *(wykonania: CB, CB2, CB3, CBA, CB+, CBM, CB 24/48, CBM 48)*	X – z własnym zasilaniem *(wykonania: ST, AT, DATA, DATA 2, DATA 3, DATA 2 RADIO, DATA 3 RADIO, DALI, DALI-2)*
Tryb pracy	0 – zasilana nieciągle; 1 – zasilana ciągle;	0 – zasilana nieciągle *(odmiany NM)*; 1 – zasilana ciągle *(odmiany M)*;
Urządzenia	nie dotyczy (funkcja systemów zasilania)	A – zawiera urządzenie testujące; F – urządzenie automatycznego testowania zgodne z IEC 61347-2-7, oznaczane EL-T;
Znamionowy czas pracy awaryjnej	nie dotyczy (parametr systemów zasilania)	60 – 1 godzina czasu trwania; 180 – 3 godziny czasu trwania;
Znamionowe napięcie zasilania	210÷250V AC 50÷60Hz; 186÷254V DC; 20÷57V DC; 40÷57V DC;	210÷250V AC 50÷60Hz;
Klasa ochrony przed porażeniem prądem elektrycznym	II III – dot. CB 24/48, CBM 48	
Stopień zabezpieczenia przed wnikaniem pyłu, ciał stałych i wody	IP20	
Źródło światła	moduł LED	
Czas ładowania akumulatora	nie dotyczy (parametr systemów zasilania)	nieprzekraczający 24 h
Sygnalizacja ładowania akumulatora	nie dotyczy (funkcja systemów zasilania)	tak - dioda
Przystosowana do piktogramów	nie	
Sposób zamocowania	wbudowywana *(bez akcesoriów lub przy pomocy OCD11)*	
Powierzchnia montażowa (zgodnie z normą PN-EN 60598-1)	powierzchnie normalnie palne	
Warunki stosowania (zgodnie z normą PN-EN 60598-1)	do normalnego stosowania	
Materiał obudowy	tworzywo sztuczne	
Odmiany w wykonaniu DATA, DATA 2, DATA 3, DATA 2 RADIO, DATA 3 RADIO, DALI, DALI-2 (własne zasilanie) są przeznaczone do systemów automatycznego testowania zgodnie z normą PN-EN 62034.		

WARUNKI DODATKOWE I UWAGI:

Zgodnie z § 17 rozporządzenia Ministra Spraw Wewnętrznych i Administracji z dnia 20 czerwca 2007 r. w sprawie wykazu wyrobów służących zapewnieniu bezpieczeństwa publicznego lub ochronie zdrowia i życia oraz mienia, a także zasad wydawania dopuszczenia tych wyrobów do użytkowania (Dz. U. nr 143 poz. 1002; zm.: Dz. U. z 2010 r. nr 85, poz. 553, z 2018 r. poz. 984, z 2022 r. poz. 2282, z 2026 r. poz. 556) wyrób powinien być oznakowany znakiem jednostki dopuszczającej i dodatkowo numerem niniejszego świadectwa.

W procesie dopuszczenia zastosowano następujące wydania norm:
- PN-EN IEC 60598-2-22:2022-11
- PN-EN IEC 60598-1:2021-07+A11:2022-12

<table>
<tr>
<td>6233/2026</td>
<td>

Oprawa oświetleniowa do oświetlenia awaryjnego typu TM.ONTEC E w odmianach:

<table>
<tr><th>Typ</th><th>Model</th><th>Czas pracy awaryjnej</th><th>Tryb pracy</th><th>Wersja (w)</th></tr>
<tr><td rowspan="15">TM.ONTEC E</td><td>E1P 101 M w</td><td>1h</td><td>M</td><td rowspan="4">ST, AT, DATA,
DATA 2, DATA 3,
DATA 2 RADIO,
DATA 3 RADIO,
DALI, DALI-2</td></tr>
<tr><td>E1P 101 NM w</td><td>1h</td><td>NM</td></tr>
<tr><td>E1P 301 M w</td><td>3h</td><td>M</td></tr>
<tr><td>E1P 301 NM w</td><td>3h</td><td>NM</td></tr>
<tr><td>E1P 180 M w</td><td>3h</td><td>M</td><td rowspan="2">ST, AT, DATA2,
DATA2 RADIO, DALI-2,
DATA 3, DATA 3 RADIO</td></tr>
<tr><td>E1P 180 NM w</td><td>3h</td><td>NM</td></tr>
<tr><td>E1U 301 NM w</td><td>3h</td><td>NM</td><td>ST</td></tr>
<tr><td>E1P 101 M COLD w</td><td>1h</td><td>M</td><td rowspan="4">ST, AT, DATA,
DATA 2, DATA 3,
DATA 2 RADIO,
DATA 3 RADIO,
DALI, DALI-2</td></tr>
<tr><td>E1P 101 NM COLD w</td><td>1h</td><td>NM</td></tr>
<tr><td>E1P 301 M COLD w</td><td>3h</td><td>M</td></tr>
<tr><td>E1P 301 NM COLD w</td><td>3h</td><td>NM</td></tr>
<tr><td>E1E 01 w</td><td>---</td><td>---</td><td rowspan="2">CB, CBA, CB+, CBM</td></tr>
<tr><td>E1P 01 w</td><td>---</td><td>---</td></tr>
<tr><td>E1E w</td><td>---</td><td>---</td><td rowspan="2">CB 24/48, CBM 48</td></tr>
<tr><td>E1P w</td><td>---</td><td>---</td></tr>
</table>

</td>
<td>TM Technologie Sp. z o.o.
Morawica 355
32-084 Morawica</td>
<td>TM Technologie Sp. z o.o.
Morawica 355
32-084 Morawica</td>
</tr>
</table>

W niniejszym wykazie opublikowano informacje na temat wydanych dopuszczeń dla opraw oświetleniowych do oświetlenia awaryjnego, a w celu upewnienia się co do statusu ważności dopuszczenia należy sprawdzić wykaz wydanych lub cofniętych dopuszczeń.

Aktualizacja:11.09.2026 r.

Typ	TM.ONTEC E	
	Z – zasilana centralnie *(wykonania: CB, CBA, CB+, CBM, CB 24/48, CBM 48)*	X – z własnym zasilaniem *(wykonania: ST, AT, DATA, DATA 2, DATA 3, DATA 2 RADIO, DATA 3 RADIO, DALI, DALI-2)*
Tryb pracy	0 – zasilana nieciągle; 1 – zasilana ciągle;	0 – zasilana nieciągle (*odmiany w trybie NM*); 1 – zasilana ciągle (*odmiany w trybie M*)
Urządzenia	G – wewnętrznie podświetlany znak bezpieczeństwa;	A – zawiera urządzenie testujące; G – wewnętrznie podświetlany znak bezpieczeństwa;
Znamionowy czas pracy awaryjnej	nie dotyczy (parametr systemów zasilania)	60 – 1 godzina; 180 – 3 godziny;
Znamionowe napięcie zasilania	210÷250V AC 50÷60Hz; 186÷254V DC; 20÷57V DC; 40÷57V DC;	210÷250 V AC 50÷60Hz;
Klasa ochrony przed porażeniem prądem elektrycznym	II III – dot. CB 24/48, CBM 48	
Stopień zabezpieczenia przed wnikaniem pyłu, ciał stałych i wody	IP20	
Źródło światła	moduł LED	
Czas ładowania akumulatora	nie dotyczy (parametr systemów zasilania)	nieprzekraczający 24 h
Sygnalizacja ładowania akumulatora	nie dotyczy (funkcja systemów zasilania)	tak - dioda
Przystosowana do piktogramów	tak	
Sposób zamocowania	nabudowywana – wersje z dodatkowym oznaczeniem na etykiecie N, przy pomocy akcesorium OE14; wbudowywana – przy pomocy akcesorium OE00 – wersje z dodatkowym oznaczeniem na etykiecie P;	
Powierzchnia montażowa (zgodnie z normą PN-EN 60598-1)	powierzchnie normalnie palne	
Warunki stosowania (zgodnie z normą PN-EN 60598-1)	do normalnego stosowania	
Materiał obudowy	tworzywo sztuczne	
Odmiany w wykonaniu DATA, DATA2, DATA 3, DATA 2 RADIO, DATA 3 RADIO, DALI, DALI-2, DALI-3 (własne zasilanie) są przeznaczone do systemów automatycznego testowania zgodnie z normą PN-EN 62034.		

WARUNKI DODATKOWE I UWAGI:

Zgodnie z § 17 rozporządzenia Ministra Spraw Wewnętrznych i Administracji z dnia 20 czerwca 2007 r. w sprawie wykazu wyrobów służących zapewnieniu bezpieczeństwa publicznego lub ochronie zdrowia i życia oraz mienia, a także zasad wydawania dopuszczenia tych wyrobów do użytkowania (Dz. U. nr 143 poz. 1002; zm.: Dz. U. z 2010 r. nr 85, poz. 553, z 2018 r. poz. 984, z 2022 r. poz. 2282, z 2026 r. poz. 556) wyrób powinien być oznakowany znakiem jednostki dopuszczającej i dodatkowo numerem niniejszego świadectwa.

W procesie dopuszczenia zastosowano następujące wydania norm:
- PN-EN IEC 60598-2-22:2022-11
- PN-EN IEC 60598-1:2021-07+A11:2022-12.

6234/2026	Oprawa oświetleniowa do oświetlenia awaryjnego typu EMAX LED w odmianach: EW/AT; EW/AT IR; EW/CT; EW/CB; EW/CBA; EW/CBLA; EA/AT; EA/AT IR; EA/CT; EA/CB; EA/CBA; EA/CBLA; EP/AT; EP/AT IR; EP/CT; EP/CB; EP/CBA; EP/CBLA;	**AMATECH Elektrotechnika Sp. z o.o. ul. Kalinowa 68 09-402 Płock**	**AMATECH Elektrotechnika Sp. z o.o. ul. Kalinowa 68 09-402 Płock**

Typ	EMAX LED	
	Z – zasilana centralnie *(odmiany: .../CB, .../CBA, .../CBLA);*	X – z własnym zasilaniem *(odmiany: .../AT; .../AT IR; .../CT);*
Tryb pracy	1 – zasilana ciągle;	1 – zasilana ciągle;
Urządzenia	E – z niewymienialną lampą; G – wewnętrznie podświetlany znak bezpieczeństwa *(dot. odmian EA, EW);*	A – zawiera urządzenia testujące; B – zawiera zdalny tryb spoczynkowy *(dot. odmian CT);* E – z niewymienialną lampą; F – urządzenie automatycznego testowani zgodnie z IEC 61347-2-7, oznaczane EL-T G – wewnętrznie podświetlany znak bezpieczeństwa *(dot. odmian EA, EW);*
Znamionowy czas pracy awaryjnej	nie dotyczy (parametr systemów zasilania)	60 - 1 godzina czasu trwania; 180 - 3 godziny czasu trwania;
Znamionowe napięcie zasilania	230 V AC 50Hz; 176÷264V DC; 24V DC - *dot. odmian: .../CBLA;*	230V AC 50Hz
Klasa ochrony przed porażeniem prądem elektrycznym	I III – *dot. wyłącznie odmian: .../CBLA;*	
Stopień zabezpieczenia przed wnikaniem pyłu, ciał stałych i wody	IP20 IP42	
Źródło światła	moduł LED	
Czas ładowania akumulatora	nie dotyczy (parametr systemów zasilania)	nieprzekraczający 24 h
Sygnalizacja ładowania akumulatora	nie dotyczy (funkcja systemów zasilania)	tak – dioda LED
Przystosowana do piktogramów	tak – *dot. wykonań: EA, EW;* nie – *dot. wykonań EP;*	
Sposób zamocowania	nabudowywana (ściana lub sufit) – *dot. odmian EA;* wbudowywana (sufit) – *dot. odmian: EW, EP;* nabudowywana (ściana lub sufit) + piktogram zwieszany na linkach – *dot. odmian EA;* wbudowywana (sufit) + piktogram zwieszany na linkach – *dot. odmian: EW;*	
Powierzchnia montażowa (zgodnie z normą PN-EN 60598-1)	powierzchnie normalnie palne	
Warunki stosowania (zgodnie z normą PN-EN 60598-1)	do normalnego stosowania	
Materiał obudowy	metal, tworzywo sztuczne	
Oprawy z własnym zasilaniem w wykonaniu AT, AT IR i CT są przeznaczone do systemów automatycznego testowania zgodnie z normą PN-EN 62034:2012.		

WARUNKI DODATKOWE I UWAGI:

Zgodnie z § 17 rozporządzenia Ministra Spraw Wewnętrznych i Administracji z dnia 20 czerwca 2007 r. w sprawie wyk wyrobów służących zapewnieniu bezpieczeństwa publicznego lub ochronie zdrowia i życia oraz mienia, a także zasad wydawa dopuszczenia tych wyrobów do użytkowania (Dz. U. nr 143 poz. 1002; zm.: Dz. U. z 2010 r. nr 85 poz. 553, z 2018 r. poz. 9 z 2022 r. poz. 2282, z 2026 r. poz. 556) wyrób powinien być oznakowany znakiem jednostki dopuszczającej i dodatkowo numer niniejszego świadectwa.

W niniejszym wykazie opublikowano informacje na temat wydanych dopuszczeń dla opraw oświetleniowych do oświetlenia awaryjnego, a w celu upewnienia się co do statusu ważności dopuszczenia należy sprawdzić wykaz wydanych lub cofniętych dopuszczeń.

Aktualizacja:11.09.2026 r.

<table>
<tr>
<td>6235/2026</td>
<td>
Oprawa oświetleniowa do oświetlenia awaryjnego typu DISCRET
<table>
<tr><th>Symbol oprawy</th><th>Symbol soczewki</th><th>Symbol rodzaju montażu</th><th>Symbol kształtu obudowy</th><th>Funkcja</th></tr>
<tr><td>D</td><td>S</td><td>W</td><td>1
2
3
4</td><td rowspan="6">AT
AT IR
CT
CB
CBA
CBLA</td></tr>
<tr><td>D</td><td>L</td><td>W</td><td>1
3
5</td></tr>
<tr><td>D</td><td>S</td><td>N</td><td>1
2</td></tr>
<tr><td>D</td><td>H</td><td>N</td><td>2</td></tr>
<tr><td>D</td><td>L</td><td>N</td><td>2</td></tr>
</table>
</td>
<td>AMATECH Elektrotechnika Sp. z o.o.
ul. Kalinowa 68
09-402 Płock</td>
<td>AMATECH Elektrotechnika Sp. z o.o.
ul. Kalinowa 68
09-402 Płock</td>
</tr>
</table>

W niniejszym wykazie opublikowano informacje na temat wydanych dopuszczeń dla opraw oświetleniowych do oświetlenia awaryjnego, a w celu upewnienia się co do statusu ważności dopuszczenia należy sprawdzić wykaz wydanych lub cofniętych dopuszczeń.

Aktualizacja:11.09.2026 r.

Typ	DISCRET		
	Z – zasilana centralnie *(odmiany: …/CB; …/CBA; …/CBLA);*	X – z własnym zasilaniem *(odmiany: …/AT; …/AT IR; …/CT);*	
Tryb pracy	1 – zasilana ciągle;	1 – zasilana ciągle;	
Urządzenia	E – z niewymienialną lampą;	A – zawiera urządzenia testujące; B – zawiera zdalny tryb spoczynkowy *(dot. opraw …/CT);* E – z niewymienialną lampą; F – urządzenie automatycznego testowania zgodnie z IEC 61347-2-7, oznaczane EL-T;	
Znamionowy czas pracy awaryjnej	nie dotyczy (parametr systemów zasilania)	60 – *1 godzina pracy awaryjnej;* 180 – *3 godziny pracy awaryjnej;*	
Znamionowe napięcie zasilania	230V AC 50Hz; 176÷264V DC; 24V DC - *dot. odmian …CBLA;*	230V AC 50Hz	
Klasa ochrony przed porażeniem prądem elektrycznym	I III – *dot. wyłącznie odmian: …/CBLA;*		
Stopień zabezpieczenia przed wnikaniem pyłu, ciał stałych i wody	IP20 IP54 – dot. odmian DSN2, DLN2, DHN2; IP65/20 – dot. odmian DSW1, DSW2, DSW3, DSW4; IP65 – dot. odmian DSW1		
Źródło światła	moduł LED		
Czas ładowania akumulatora	nie dotyczy (parametr systemów zasilania)	nieprzekraczający 24 h	
Sygnalizacja ładowania akumulatora	nie dotyczy (funkcja systemów zasilania)	tak – dioda LED	
Przystosowana do piktogramów	nie		
Sposób zamocowania	nabudowywana - *odmiany: DSN1, DSN2, DHN2, DLN2;* wbudowywana - *odmiany: DSW1, DSW2, DSW3, DSW4, DLW1, DLW3, DLW5;* zwieszakowa (przy pomocy zwieszaka sztywnego) – *dot. odmian: DSW1, DSW2, DSW3, DSW4, DLW1, DLW3, DLW5;*		
Powierzchnia montażowa (zgodnie z normą PN-EN 60598-1)	powierzchnie normalnie palne		
Warunki stosowania (zgodnie z normą PN-EN 60598-1)	do normalnego stosowania		
Materiał obudowy	metal		
Oprawy z własnym zasilaniem w wykonaniu AT, AT IR i CT są przeznaczone do systemów automatycznego testowania zgodnie z normą PN-EN 62034:2012.			

WARUNKI DODATKOWE I UWAGI:

Zgodnie z § 17 rozporządzenia Ministra Spraw Wewnętrznych i Administracji z dnia 20 czerwca 2007 r. w sprawie wykazu wyrobów służących zapewnieniu bezpieczeństwa publicznego lub ochronie zdrowia i życia oraz mienia, a także zasad wydawania dopuszczenia tych wyrobów do użytkowania (Dz. U. nr 143 poz. 1002; zm.: Dz. U. z 2010 r. nr 85 poz. 553, z 2018 r. poz. 984, z 2022 r. poz. 2282, z 2026 r. poz. 556) wyrób powinien być oznakowany znakiem jednostki dopuszczającej i dodatkowo numerem niniejszego świadectwa.

W procesie dopuszczenia zastosowano następujące wydania norm:
- PN-EN IEC 60598-2-22:2022-11
- PN-EN IEC 60598-1:2021-07+A11:2022-12