# Wykaz odmian opraw oświetleniowych do oświetlenia awaryjnego

**posiadających świadectwo dopuszczenia CNBOP-PIB**

***(wykaz ma charakter informacyjny i stanowi uzupełnienie wykazu on-line)***

<table>
<tr><th>Nr świadectwa dopuszczenia</th><th>Nazwa wyrobu wraz z odmianami</th><th>Producent</th><th>Wnioskodawca</th></tr>
<tr><td>3898/2020<br>zastąpienie</td><td>
Oprawa oświetleniowa do oświetlenia awaryjnego typu LLS, LLS Ex:
<table>
<tr><th>Kod zamówieniowy</th><th>Strefa</th><th colspan="2">Kod opcjonalny</th><th>Moc max [W]</th></tr>
<tr><td>LLS Ex 300</td><td rowspan="4">../121<br>../221<br>../222</td><td rowspan="4">../10V</td><td rowspan="4">../ADR1<br>../ADR2<br>../ADR3<br>../ADR4<br>../ADR5<br>../ADR6<br>../110<br>../3P<br>../P1<br>../K<br>../M25<br>../SS<br>../ALU<br>../GL<br>../ST<br>../DF<br>../WM<br>../EH<br>../D<br>../30K<br>../50K<br>../65K<br>../RA90<br>../RA70<br>../CR<br>../AP<br>../DR<br>../PR<br>../AP<br>../RAL..<br>../DALI<br>../CNBOP</td><td rowspan="4">../EN<br>../DE<br>../SP<br>../RU<br>../CZ<br>../XX</td><td>../12</td></tr>
<tr><td>LLS Ex 600</td><td>../23</td></tr>
<tr><td>LLS Ex 1200</td><td>../45</td></tr>
<tr><td>LLS Ex 1500</td><td>../56</td></tr>
</table>
</td><td>Elektrometal S.A.<br>ul. Stawowa 71<br>43-400 Cieszyn</td><td>Elektrometal<br>S.A.<br>ul. Stawowa 71<br>43-400 Cieszyn</td></tr>
</table>

**W niniejszym wykazie opublikowano informacje na temat wydanych dopuszczeń dla opraw oświetleniowych do oświetlenia awaryjnego, a w celu upewnienia się co do statusu ważności dopuszczenia należy sprawdzić wykaz wydanych lub cofniętych dopuszczeń.**

Aktualizacja:07.01.2026 r.

<table>
<tr>
<td></td>
<td>
Oprawa oświetleniowa do oświetlenia awaryjnego typu LLS, LLS Ex:
<table>
<tr><th>Kod zamówieniowy</th><th colspan="2">Kod opcjonalny</th><th>Moc max [W]</th></tr>
<tr><td>LLS 300</td><td rowspan="4">../10V</td><td rowspan="4">../ADR1<br>../ADR2<br>../ADR3<br>../ADR4<br>../ADR5<br>../ADR6<br>../3P<br>../P1<br>../K<br>../SG<br>../M25<br>../SS<br>../ALU<br>../GL<br>../PMMA<br>../ST<br>../DF<br>../WM<br>../EH<br>../D<br>../30K<br>../50K<br>../65K<br>../RA90<br>../RA70<br>../SN<br>../EPDM<br>../CR<br>../AP<br>../RAL..<br>../DR<br>../DALI<br>../315<br>../110<br>../HP<br>../CNBOP</td><td rowspan="4">../EN<br>../DE<br>../SP<br>../RU<br>../CZ<br>../XX</td><td>../12</td></tr>
<tr><td>LLS 600</td><td>../23</td></tr>
<tr><td>LLS 1200</td><td>../45</td></tr>
<tr><td>LLS 1500</td><td>../56</td></tr>
</table>
</td>
<td></td>
<td></td>
</tr>
<tr>
<td>3899/2020<br>zastąpienie</td>
<td>Oprawa oświetleniowa do oświetlenia awaryjnego typu EML LED, EML Ex LED:</td>
<td>Elektrometal S.A.<br>ul. Stawowa 71<br>43-400 Cieszyn</td>
<td>Elektrometal S.A.<br>ul. Stawowa 71<br>43-400 Cieszyn</td>
</tr>
</table>

**W niniejszym wykazie opublikowano informacje na temat wydanych dopuszczeń dla opraw oświetleniowych do oświetlenia awaryjnego, a w celu upewnienia się co do statusu ważności dopuszczenia należy sprawdzić wykaz wydanych lub cofniętych dopuszczeń.**

Aktualizacja:07.01.2026 r.

*Dotyczy opraw oświetlenia awaryjnego typu EML LED, EML Ex LED zasilanych z centralnej baterii:*

| Kod zamówieniowy | Kod opcjonalny | Moc max [W] |
|---|---|---|
| EML LED 600 | ../B<br>../ADR1<br>../ADR2<br>../ADR3<br>../ADR4<br>../ADR5<br>../ADR6<br>../110<br>../OUT2<br>../DR<br>../DALI<br>../SN1<br>../SN2<br>../30K<br>../50K<br>../65K<br>../3P<br>../P1<br>../K<br>../HP<br>../BPC<br>../PMMA<br>../RAL..<br>../RA70<br>../RA90<br>../CR<br>../SN<br>../CP<br>../HT<br>../AP<br>../315<br>../SG<br>../M25<br>../CNBOP | 18 |
| EML LED 1200 | | 34<br>70HP |
| EML LED 1500 | | 42<br>86HP |

| Kod zamówieniowy | Strefa | Moc max [W] | Opcjonalne krzywe rozsyłu | Kod opcjonalny | Akcesoria |
|---|---|---|---|---|---|
| EML Ex LED 600 | ../121 | 23 | ../BW<br>../P<br>../NO<br>../.. | ../ADR1<br>../ADR2<br>../ADR3<br>../ADR4<br>../ADR5<br>../ADR6<br>../110<br>../OUT2<br>../DR<br>../10V<br>../DALI<br>../30K<br>../50K<br>../65K<br>../RA70<br>../RA90<br>../3P<br>../CR<br>../K<br>../AP<br>../RAL..<br>../SG<br>../M25<br>../AL<br>../CNBOP | ../ST<br>../DF<br>../WM<br>../EH<br>../D<br>../SMC<br>../JB..<br>../SN1<br>../SN2 |
| EML Ex LED 1200 | | 45 | | | |
| EML Ex LED 1500 | | 56 | | | |
| EML Ex LED 600 | ../221<br>../222 | 18 | ../BW<br>../TB<br>../P<br>../NO<br>../.. | ../B<br>../ADR1<br>../ADR2<br>../ADR3<br>../ADR4<br>../ADR5<br>../ADR6<br>../110<br>../OUT2<br>../DR<br>../10V<br>../DALI<br>../30K<br>../50K<br>../65K<br>../RA70<br>../RA90<br>../3P<br>../CR<br>../K<br>../AP<br>../RAL..<br>../SG<br>../M25<br>../CNBOP | ../ST<br>../DF<br>../WM<br>../EH<br>../D<br>../SMC<br>../JB..<br>../SN1<br>../SN2 |
| EML Ex LED 1200 | | 34<br>70 HP | | | |
| EML Ex LED 1500 | | 42<br>86 HP | | | |

**W niniejszym wykazie opublikowano informacje na temat wydanych dopuszczeń dla opraw oświetleniowych do oświetlenia awaryjnego, a w celu upewnienia się co do statusu ważności dopuszczenia należy sprawdzić wykaz wydanych lub cofniętych dopuszczeń.**

Aktualizacja:07.01.2026 r.

**Oprawa oświetleniowa do oświetlenia awaryjnego typu EML LED, EML Ex LED:**

*Dotyczy opraw oświetlenia awaryjnego typu EML LED EM, EML Ex LED EM z własnym zasilaniem:*

| Kod zamówieniowy | Kod opcjonalny | Moc max [W] |
|---|---|---|
| EML LED 600 EM | ../B<br>../DR<br>../DALI<br>../SN1<br>../SN2<br>../30K<br>../50K<br>../65K<br>../P1<br>../K<br>../BPC<br>../PMMA<br>../RAL..<br>../RA70<br>../RA90<br>../CR<br>../SN<br>../CP<br>../AP<br>../315<br>../SG<br>../M25<br>../CNBOP | 22 |
| EML LED 1200 EM | | 38 |
| EML LED 1500 EM | | 46 |

| Kod zamówieniowy | Strefa | Moc max [W] | Opcjonalne krzywe rozsyłu | Kod opcjonalny | Akcesoria |
|---|---|---|---|---|---|
| EML Ex LED 600 EM | ../221<br>../222 | 22 | ../BW<br>../TB<br>../P<br>../NO<br>../.. | ../B<br>../AT<br>../110<br>../DR<br>../10V<br>../DALI<br>../30K<br>../50K<br>../65K<br>../RA70<br>../RA90<br>../3P<br>../CR<br>../K<br>../AP<br>../RAL..<br>../SG<br>../M25<br>../CNBOP | ../ST<br>../DF<br>../WM<br>../EH<br>../D<br>../SMC<br>../JB..<br>../SN1<br>../SN2 |
| EML Ex LED 1200 EM | | 38 | | | |
| EML Ex LED 1500 EM | | 46 | | | |

**Oprawa oświetleniowa do oświetlenia awaryjnego typu OUTDOOR LED w odmianach:**

| *Nazwa oprawy* | *Moc oprawy* | *Kod modułu awaryjnego* | *Czas pracy awaryjnej [h]* | *Tryb pracy* | *Wykonanie* | *Kolor korpusu oprawy* |
|---|---|---|---|---|---|---|
| ODB<br>OD | 1W<br>2W<br>3W<br>3x1W | B<br>B1<br>C<br>C1<br>E<br>E1 | 1<br>2<br>3 | SE | X | GR<br>WH<br>BL<br>OC |
| | | B<br>B1<br>C<br>C1 | 1<br>2<br>3 | SA | X | |

| | | | |
|---|---|---|---|
| 3900/2020<br>zastąpienie | | P.P.H.U. AWEX<br>Rafał Stanuch<br>Masłomiąca, ul. Długa 39<br>32-091 Michałowice | P.P.H.U. AWEX Rafał Stanuch<br>Masłomiąca, ul. Długa 39<br>32-091 Michałowice |

**W niniejszym wykazie opublikowano informacje na temat wydanych dopuszczeń dla opraw oświetleniowych do oświetlenia awaryjnego, a w celu upewnienia się co do statusu ważności dopuszczenia należy sprawdzić wykaz wydanych lub cofniętych dopuszczeń.**

Aktualizacja:07.01.2026 r.

| | | | | | | | | | | | |
|---|---|---|---|---|---|---|---|---|---|---|---|
| | | | | B<br>B1<br>C<br>C1 | 1<br>2<br>3 | SA | AT | | | | |
| | | | | B<br>B1<br>C<br>C1<br>E<br>E1 | 1<br>2<br>3 | SE | AT | | | | |
| | | | | B<br>B1<br>D***<br>D1*** | 1<br>2<br>3 | SE<br>SA | RS<br>RU<br>RW<br>RD<br>BT<br>IT | | | | |
| | | ODB<br>OD<br>ODS<br>OS | 1W<br>2W<br>3W<br>3x1W | F<br>G | --- | --- | CB<br>CB/CBS | | | | |
| | | | | Z | --- | --- | CB/ADE<br>CB/ADP | | | | |
| | | | | --- | --- | --- | FZLV<br>FZLV2 | | | | |

3907/2020

**Oprawa oświetleniowa do oświetlenia awaryjnego typu CAMELEON MINI 1 AW2, CAMELEON MINI 1 AW3, CAMELEON MIDI 1 AW2, CAMELEON MIDI 1 AW3, CAMELEON MIDI 2 AW2, CAMELEON MIDI 2 AW3**

*oprawy z własnym zasilaniem:*

| ***Nazwa*** | ***Wykonanie*** | ***Moc [W]*** | ***Tryb pracy*** | ***Czas pracy awaryjnej [h]*** | ***Rozsył światła [°]*** | ***Stopień ochrony IP*** | ***Sterowanie*** |
|---|---|---|---|---|---|---|---|
| CAMELEON MINI 1 80 AW3 | A<br>G | 8 | TC | 1<br>3 | 24<br>38<br>60 | IP20<br>IP20/54 | ON/OFF<br>DALI |
| CAMELEON MIDI 1 120 AW3 | A<br>G | 14 | TC | 1<br>3 | 24<br>38<br>60 | IP20<br>IP20/54 | ON/OFF<br>DALI |
| CAMELEON MIDI 2 140 AW3 | A<br>G | 23 | TC | 1<br>3 | 24<br>60 | IP20<br>IP20/54 | ON/OFF<br>DALI |

*oprawy zasilane centralnie:*

| ***Nazwa*** | ***Wykonanie*** | ***Moc [W]*** | ***Kod modułu*** | ***Rozsył światła [°]*** | ***Stopień ochrony IP*** | ***Sterowanie*** |
|---|---|---|---|---|---|---|
| CAMELEON MINI 1 80 AW2 | CB220 | 8 | ---<br>GM<br>GD | 24<br>38<br>60 | IP20<br>IP20/54 | ON/OFF<br>DALI |
| CAMELEON MIDI 1 120 AW2 | CB220 | 14 | ---<br>GM<br>GD | 24<br>38<br>60 | IP20<br>IP20/54 | ON/OFF<br>DALI |
| CAMELEON MIDI 2 140 AW2 | CB220 | 23 | ---<br>GM<br>GD | 24<br>60 | IP20<br>IP20/54 | ON/OFF<br>DALI |

ES-System NT Sp. z o.o.
ul. Przemysłowa 2
30-701 Kraków

ES-System S.A.
ul. Przemysłowa 2
30-701 Kraków

<table>
<tr>
<td>3909/2020</td>
<td>
Oprawa oświetleniowa do oświetlenia awaryjnego typu NEPTUN LED V1 w odmianach:
<br>
Oprawa oświetleniowa do oświetlenia awaryjnego typu NEPTUN LED V1 w odmianach:
<table>
<tr><th>nazwa oprawy</th><th>strumień świetlny [lm]</th><th>rodzaj klosza</th><th>kod Produ-centa</th><th>rodzaj zasilacza</th><th>stopień ochrony IP</th><th>autonomia [h]</th><th>rodzaj pracy</th><th>wykonanie</th><th>barwa światła</th><th>oznaczenie długości</th></tr>
<tr><td>NEPTUN LED V1</td><td>2600<br>4400<br>5200<br>8800</td><td>PC<br>PC-T</td><td>LX</td><td>E<br>EDD</td><td>IP65</td><td>1<br>2<br>3</td><td>J<br>C</td><td>AT<br>CT</td><td>830<br>840<br>940</td><td>L-1200</td></tr>
<tr><td>NEPTUN LED V1</td><td>2600<br>4400<br>5200<br>8800</td><td>PC<br>PC-T</td><td>LX</td><td>E<br>EDD</td><td>IP65</td><td>---</td><td>---</td><td>CB ST<br>CB-ADN</td><td>830<br>840<br>940</td><td>L-1200</td></tr>
</table>
UWAGA!<br>
Oprawy z własnym zasilaniem mogą być opcjonalnie wyposażone w układ grzejny HTR 25, wówczas na końcu oznaczenia odmiany występuje zapis „TERMOSTAT”.
</td>
<td>Luxiona Poland S.A.<br>Jacentów 167<br>27-580 Sadowie</td>
<td>Luxiona Poland S.A.<br>Jacentów 167<br>27-580 Sadowie</td>
</tr>
<tr>
<td>3915/2020</td>
<td>Oprawa oświetleniowa do oświetlenia awaryjnego typu Leo, Draco, Saturn</td>
<td>HSK LEDY Sp. z o.o.<br>Sp. k.<br>ul. Tyniecka 118A<br>30-376 Kraków</td>
<td>HSK LEDY Sp. z o.o.<br>Sp. k.<br>ul. Tyniecka 118A<br>30-376 Kraków</td>
</tr>
</table>

**W niniejszym wykazie opublikowano informacje na temat wydanych dopuszczeń dla opraw oświetleniowych do oświetlenia awaryjnego, a w celu upewnienia się co do statusu ważności dopuszczenia należy sprawdzić wykaz wydanych lub cofniętych dopuszczeń.**

Aktualizacja:07.01.2026 r.

## Oprawa oświetleniowa do oświetlenia awaryjnego typu Leo, Draco, Saturn:

| *nazwa oprawy* | *kod montażu* | *moc znamionowa* | *kod zasilacza* | *temp. barwowa* | *kod koloru obudowy* | *IP* | *rodzaj układu awaryjnego* | *czas pracy awaryjnej* | *wykonanie* |
|---|---|---|---|---|---|---|---|---|---|
| D-33<br>D-66 | -S<br>-G<br>-R | -10W<br>-12W<br>-15W<br>-16W<br>-18W<br>-20W<br>-22W<br>-25W<br>-26W<br>-27W<br>-30W<br>-35W<br>-36W<br>-40W<br>-45W<br>-50W<br>-55W<br>-60W<br>-65W<br>-70W<br>-75W<br>-80W<br>-85W<br>-90W | /FD<br>/OF<br>/OD<br>/OL<br>/PX | -2700<br>-3000<br>-3500<br>-4000<br>-4200<br>-4500<br>-5000<br>-6000 | -WT<br>-YL<br>-VT<br>-RD<br>-PK<br>-OR<br>-OL<br>-IV<br>-GY<br>-GN<br>-GD<br>-BZ<br>-BN<br>-BK<br>-BG<br>-AL<br>-ST<br>-TT<br>-XX | -IP42<br><br>-IP42<br>/IP20 | /MALED2 | -1h<br>-2h<br>-3h | /ST<br>/AT |
| | | | | | | | /MALED4 | -1h<br>-2h<br>-3h | /ST<br>/AT<br>/CT |
| | | | | | | | /TMLED3<br>/H237 | -1h<br>-2h<br>-3h | /AT<br>/CT |
| D-33<br>D-66 | | | | | | | | | /CB |
| L-33<br>L-36<br>L-61<br>L-66<br>L-121<br>L-123<br>L-126 | -S<br>-G<br>-R | -10W<br>-12W<br>-15W<br>-16W<br>-18W<br>-20W<br>-22W<br>-25W<br>-26W<br>-27W<br>-30W<br>-35W<br>-36W<br>-40W<br>-45W<br>-50W<br>-55W<br>-60W<br>-65W<br>-70W<br>-75W<br>-80W<br>-85W<br>-90W | /FD<br>/OF<br>/OD<br>/OL<br>/PX | -2700<br>-3000<br>-3500<br>-4000<br>-4200<br>-4500<br>-5000<br>-6000 | -WT<br>-YL<br>-VT<br>-RD<br>-PK<br>-OR<br>-OL<br>-IV<br>-GY<br>-GN<br>-GD<br>-BZ<br>-BN<br>-BK<br>-BG<br>-AL<br>-ST<br>-TT<br>-XX | -IP42<br><br>-IP42<br>/IP20 | /MALED2 | -1h<br>-2h<br>-3h | /ST<br>/AT |
| | | | | | | | /MALED4 | -1h<br>-2h<br>-3h | /ST<br>/AT<br>/CT |
| | | | | | | | /TMLED3<br>/H237 | -1h<br>-2h<br>-3h | /AT<br>/CT |
| L-33<br>L-36<br>L-61<br>L-66<br>L-121<br>L-123<br>L-126 | | | | | | | | | /CB |

**W niniejszym wykazie opublikowano informacje na temat wydanych dopuszczeń dla opraw oświetleniowych do oświetlenia awaryjnego, a w celu upewnienia się co do statusu ważności dopuszczenia należy sprawdzić wykaz wydanych lub cofniętych dopuszczeń.**

Aktualizacja:07.01.2026 r.

| nazwa oprawy | kod montażu | moc znamionowa | kod zasilacza | temp. barwowa | kod koloru obudowy | IP | rodzaj układu awaryjnego | czas pracy awaryjnej | wykonanie |
|---|---|---|---|---|---|---|---|---|---|
| S-100<br>S-130<br>S-170<br>S-180<br>S-230<br>S-240<br>S-300<br>S-600 | -S<br>-G<br>-R | -10W<br>-12W<br>-15W<br>-16W<br>-18W<br>-20W<br>-22W<br>-25W<br>-26W<br>-27W<br>-30W<br>-35W<br>-36W<br>-40W<br>-45W<br>-50W<br>-55W<br>-60W<br>-65W<br>-70W<br>-75W<br>-80W<br>-85W<br>-90W | /FD<br>/OF<br>/OD<br>/OL<br>/PX | -2700<br>-3000<br>-3500<br>-4000<br>-4200<br>-4500<br>-5000<br>-6000 | -WT<br>-YL<br>-VT<br>-RD<br>-PK<br>-OR<br>-OL<br>-IV<br>-GY<br>-GN<br>-GD<br>-BZ<br>-BN<br>-BK<br>-BG<br>-AL<br>-ST<br>-TT<br>-XX | -<br>IP42<br><br>-<br>IP42<br>/IP20 | /MALED2 | -1h<br>-2h<br>-3h | /ST<br>/AT |
| | | | | | | | /MALED4 | -1h<br>-2h<br>-3h | /ST<br>/AT<br>/CT |
| | | | | | | | /TMLED3<br>/H237 | -1h<br>-2h<br>-3h | /AT<br>/CT |
| S-100<br>S-130<br>S-170<br>S-180<br>S-230<br>S-240<br>S-300<br>S-600 | | | | | | | | | /CB |

| | | | |
|---|---|---|---|
| 3918/2020 | **Oprawa oświetleniowa do oświetlenia awaryjnego typu RUBIN CLEAN LED** | **Luxiona Poland S.A.<br>Jacentów 167<br>27-580 Sadowie** | **Luxiona Poland S.A.<br>Jacentów 167<br>27-580 Sadowie** |

**W niniejszym wykazie opublikowano informacje na temat wydanych dopuszczeń dla opraw oświetleniowych do oświetlenia awaryjnego, a w celu upewnienia się co do statusu ważności dopuszczenia należy sprawdzić wykaz wydanych lub cofniętych dopuszczeń.**

Aktualizacja:07.01.2026 r.

**Oprawa oświetleniowa do oświetlenia awaryjnego typu RUBIN CLEAN LED w odmianach:**

*oprawy z własnym zasilaniem:*

| *nazwa* | *wersja* | *przesłona* | *kod Prod.* | *rodzaj zasilacza* | *wyposaż. dodatk. (opcja)* | *IP* | *autonomia (h)* | *tryb pracy* | *wykon.* | *barwa światła* | *typ złącza zasilaj.* | *typoszereg gabarytowy* |
|---|---|---|---|---|---|---|---|---|---|---|---|---|
| RUBIN CLEAN LED | - CLASS 3-4 CLASS 5-6 CLASS 7-8-9 ISO | PLX SH SL PC-T MICRO-PRM MICRO-Line SHM SLM SHR SLR SHMR MICRO-PRM SH MICRO-PRM SL MICRO-PRM SLR Micro-Line SLR Micro-Line SL Micro Line SH Micro-Line SHR | LX | E EDD | --- CMW | IP65 | 1 3 | J C | AT CT | 830 840 940 | - PRW2K-1/2/3/4/5M PRW3K-1/2/3/4/5M PRW4K-1/2/3/4/5M PRW5K-1/2/3/4/5M PRG2K-1/2/3/4/5M PRG3K-1/2/3/4/5M PRG4K-1/2/3/4/5M PRG5K-1/2/3/4/5M KRW2K KRW3K KRW4K KRW5K KRG2K KRG3K KRG4K KRG5K | 610x310 620x620 1210x310 1220x620 |
| RUBIN CLEAN LED SMOOTH | | | | | | | | | | | | |
| RUBIN CLEAN NO FRAME LED | - CLASS 3-4 CLASS 5-6 CLASS 7-8-9 ISO | SHM SLM SHR SLR SHMR MICRO-PRM SH MICRO-PRM SL MICRO-PRM SLR Micro-Line SLR Micro-Line SL Micro-Line SH Micro-Line SHR | | | | | | | | | | 1200x300 600x600 1200x600 |
| RUBIN CLEAN NO FRAME LED SMOOTH | | | | | | | | | | | | |

*UWAGA! Oprawy z własnym zasilaniem mogą być opcjonalnie wyposażone w układ grzejny HTR 25, wówczas na końcu oznaczenia odmiany występuje zapis „TERMOSTAT".*

| | | | |
|---|---|---|---|
| 3925/2020 | **Oprawa oświetleniowa do oświetlenia awaryjnego typu Aquarius:** | HSK LEDY Sp. z o.o. Sp. k. ul. Tyniecka 118A 30-376 Kraków | HSK LEDY Sp. z o.o. Sp. k. ul. Tyniecka 118A 30-376 Kraków |

**W niniejszym wykazie opublikowano informacje na temat wydanych dopuszczeń dla opraw oświetleniowych do oświetlenia awaryjnego, a w celu upewnienia się co do statusu ważności dopuszczenia należy sprawdzić wykaz wydanych lub cofniętych dopuszczeń.**

Aktualizacja:07.01.2026 r.

| nazwa oprawy | kod montażu | moc znamionowa | kod zasilacza | temp. barwowa | kod koloru obudowy | IP | rodzaj układu awaryjnego | czas pracy awaryjnej | wykonanie |
|---|---|---|---|---|---|---|---|---|---|
| AQ-8-60<br>AQ-8-120<br>AQ-8-160<br>AQ-13-60<br>AQ-13-120<br>AQ-13-160 | -S | -10W<br>-12W<br>-15W<br>-16W<br>-18W<br>-20W<br>-22W<br>-25W<br>-26W<br>-27W<br>-30W<br>-35W<br>-36W<br>-40W<br>-45W<br>-50W<br>-55W<br>-60W<br>-65W<br>-70W<br>-75W<br>-80W<br>-85W<br>-90W | /FD<br>/OF<br>/OD<br>/OL<br>/PX | -2700<br>-3000<br>-3500<br>-4000<br>-4200<br>-4500<br>-5000<br>-6000 | -WT<br>-YL<br>-VT<br>-RD<br>-PK<br>-OR<br>-OL<br>-IV<br>-GY<br>-GN<br>-GD<br>-BZ<br>-BN<br>-BK<br>-BG<br>-AL<br>-ST<br>-TT<br>-XX | -IP65 | /MALED2 | -1h<br>-2h<br>-3h | /ST<br>/AT |
| | | | | | | | /MALED4 | -1h<br>-2h<br>-3h | /ST<br>/AT<br>/CT |
| | | | | | | | /TMLED3<br>/H237 | -1h<br>-2h<br>-3h | /AT<br>/CT |

| nazwa oprawy | kod montażu | moc znamionowa | kod zasilacza | temp. barwowa | kod koloru obudowy | IP | wykonanie |
|---|---|---|---|---|---|---|---|
| AQ-8-60<br>AQ-8-120<br>AQ-8-160<br>AQ-13-60<br>AQ-13-120<br>AQ-13-160 | -S | -10W<br>-12W<br>-15W<br>-16W<br>-18W<br>-20W<br>-22W<br>-25W<br>-26W<br>-27W<br>-30W<br>-35W<br>-36W<br>-40W<br>-45W<br>-50W<br>-55W<br>-60W<br>-65W<br>-70W<br>-75W<br>-80W<br>-85W<br>-90W | /FD<br>/OF<br>/OD<br>/OL<br>/PX | -2700<br>-3000<br>-3500<br>-4000<br>-4200<br>-4500<br>-5000<br>-6000 | -WT<br>-YL<br>-VT<br>-RD<br>-PK<br>-OR<br>-OL<br>-IV<br>-GY<br>-GN<br>-GD<br>-BZ<br>-BN<br>-BK<br>-BG<br>-AL<br>-ST<br>-TT<br>-XX | -IP65 | /CB |

**W niniejszym wykazie opublikowano informacje na temat wydanych dopuszczeń dla opraw oświetleniowych do oświetlenia awaryjnego, a w celu upewnienia się co do statusu ważności dopuszczenia należy sprawdzić wykaz wydanych lub cofniętych dopuszczeń.**

Aktualizacja:07.01.2026 r.

<table>
<tr>
<td>3933/2020</td>
<td>
Oprawa oświetleniowa do oświetlenia awaryjnego typu X-LINE LED
<table>
<tr><th>Nazwa oprawy</th><th>Strumień świetlny oprawy [lm]</th><th>Typ Klosza</th><th>Kod producenta</th><th>Rodzaj zasilacza</th><th>Kolor oprawy</th><th>Urządzenia dodatkowe (opcja)</th><th>Stopień IP</th><th>Czas pracy w trybie awaryjnym oraz jej tryb pracy</th><th>Wykonanie</th><th>Barwa światła</th><th>Linia</th></tr>
<tr><td rowspan="2">X-LINE LED<br><br>X-LINE G/K LED</td><td rowspan="2">2600<br>4400</td><td rowspan="2">PLX<br>MICRO-PRM</td><td rowspan="2">LX</td><td rowspan="2">E<br>EDD</td><td rowspan="2">34<br>21<br>04<br>33<br>22<br>23<br>24</td><td rowspan="2">---<br>CMW</td><td rowspan="2">IP 20/42<br>IP 20</td><td>1J<br>3J<br>1C<br>3C</td><td>AT<br>CT</td><td rowspan="2">830<br>840<br>940</td><td rowspan="2">---<br>LINIA-EL<br>LINIA-EP<br>LINIA-S<br>LINIA-1EL<br>LINIA-1EP<br>LINIA-1S</td></tr>
<tr><td></td><td>CB-ST<br>CB-ADN</td></tr>
</table>
</td>
<td>Luxiona Poland S.A.<br>Jacentów 167<br>27-580 Sadowie</td>
<td>Luxiona Poland S.A.<br>Jacentów 167<br>27-580 Sadowie</td>
</tr>
</table>

**W niniejszym wykazie opublikowano informacje na temat wydanych dopuszczeń dla opraw oświetleniowych do oświetlenia awaryjnego, a w celu upewnienia się co do statusu ważności dopuszczenia należy sprawdzić wykaz wydanych lub cofniętych dopuszczeń.**

Aktualizacja:07.01.2026 r.

<table>
<tr>
<td>3934/2020</td>
<td>

**Oprawa oświetleniowa do oświetlenia awaryjnego typu PHALANX LINEAR 200**

**Oprawa oświetleniowa do oświetlenia awaryjnego typu PHALANX LINEAR 200 w odmianach:**

Phalanx Linear 200, klosz PC biały opalizowany, rozsył średni:

| *wersja* | *temp. barwowa /K* | *strumień świetlny/lm* | *moc /W** | *kod produktu* | | |
|---|---|---|---|---|---|---|
| | | | | *CB* | *1h* | *3h* |
| m1200 | 840/4000 | 5330 | 38 | **733 490 3402** | **733 491 3402** | **733 493 3402** |
| m1500 | 840/4000 | 6660 | 47 | **733 690 3402** | **733 691 3402** | **733 693 3402** |

** dla opraw z własnym zasilaniem +2W*

Phalanx Linear 200, klosz PC przezroczysty strukturalny, rozsył średni

| *wersja* | *temp. barwowa /K* | *strumień świetlny/lm* | *moc /W** | *kod produktu* | | |
|---|---|---|---|---|---|---|
| | | | | *CB* | *1h* | *3h* |
| m1200 | 840/4000 | 5330 | 38 | **733 490 3492** | **733 491 3492** | **733 493 3492** |
| m1500 | 840/4000 | 6660 | 47 | **733 690 3492** | **733 691 3492** | **733 693 3492** |

** dla opraw z własnym zasilaniem +2W*

Phalanx Linear 200, klosz PC przezroczysty strukturalny, rozsył asymetryczny

| *wersja* | *temp. barwowa /K* | *strumień świetlny/lm* | *moc /W** | *kod produktu* | | |
|---|---|---|---|---|---|---|
| | | | | *CB* | *1h* | *3h* |
| m1200 | 840/4000 | 5330 | 38 | **733 490 6492** | **733 491 6492** | **733 493 6492** |
| m1500 | 840/4000 | 6660 | 47 | **733 690 6492** | **733 691 6492** | **733 693 6492** |

** dla opraw z własnym zasilaniem +2W*

</td>
<td>NORKA Norddeutsche Kunststoff-und Elektrogesellschaft Stäcker mbH & Co. KG Lichttechnische Spezialfabrik Weidestraβe 122a D-22083 Hamburg, Niemcy</td>
<td>KRULEN Technika Świetlna Sp. z o.o. Al. Stanów Zjednoczonych 20A 03-964 Warszawa</td>
</tr>
<tr>
<td>3936/2020</td>
<td>

**Oprawa oświetleniowa do oświetlenia awaryjnego typu PHALANX LINEAR 240**

</td>
<td>NORKA Norddeutsche Kunststoff-und Elektrogesellschaft Stäcker mbH & Co. KG Lichttechnische Spezialfabrik Weidestraβe 122a D-22083 Hamburg, Niemcy</td>
<td>KRULEN Technika Świetlna Sp. z o.o. Al. Stanów Zjednoczonych 20A 03-964 Warszawa</td>
</tr>
</table>

**W niniejszym wykazie opublikowano informacje na temat wydanych dopuszczeń dla opraw oświetleniowych do oświetlenia awaryjnego, a w celu upewnienia się co do statusu ważności dopuszczenia należy sprawdzić wykaz wydanych lub cofniętych dopuszczeń.**

Aktualizacja:07.01.2026 r.

**Oprawa oświetleniowa do oświetlenia awaryjnego typu PHALANX LINEAR 240 w odmianach:**

Phalanx Linear 240, klosz PC przezroczysty pryzmatyczny, rozsył średni:

| *wersja* | *temp. barwowa /K* | *strumień świetlny/lm* | *moc /W** | *kod produktu* | | |
|---|---|---|---|---|---|---|
| | | | | *CB* | *1h* | *3h* |
| m1200 | 840/4000 | 5330 | 38 | **729 490 3492** | **729 491 3492** | **729 493 3492** |
| m1500 | 840/4000 | 6660 | 47 | **729 690 3492** | **729 691 3492** | **729 693 3492** |

** dla opraw z własnym zasilaniem +2W*

Phalanx Linear 240, klosz PC przezroczysty pryzmatyczny, rozsył asymetryczny:

| *wersja* | *temp. barwowa /K* | *strumień świetlny/lm* | *moc /W** | *kod produktu* | | |
|---|---|---|---|---|---|---|
| | | | | *CB* | *1h* | *3h* |
| m1200 | 840/4000 | 5330 | 38 | **729 490 6492** | **729 491 6492** | **729 493 6492** |
| m1500 | 840/4000 | 6660 | 47 | **729 690 6492** | **729 691 6492** | **729 693 6492** |

** dla opraw z własnym zasilaniem +2W*

Phalanx Linear 240, klosz PC biały opalizowany, rozsył średni:

| *wersja* | *temp. barwowa /K* | *strumień świetlny/lm* | *moc /W** | *kod produktu* | | |
|---|---|---|---|---|---|---|
| | | | | *CB* | *1h* | *3h* |
| m1200 | 840/4000 | 5330 | 38 | **729 490 3402** | **729 491 3402** | **729 493 3402** |
| m1500 | 840/4000 | 6660 | 47 | **729 690 3402** | **729 691 3402** | **729 693 3402** |

** dla opraw z własnym zasilaniem +2W*

---

3938/2020

**Oprawa oświetleniowa do oświetlenia awaryjnego typu MLR w odmianach:**
**MLR-2XX-AW3H; MLR-2ZM-AW3H; MLR-2NT-AW3H; MLR-2PT-AW3H; MLR-2SB-AW3H; MLR-2ST-AW3H;**
**MLR-2XX-AT3H; MLR-2ZM-AT3H; MLR-2NT-AT3H; MLR-2PT-AT3H; MLR-2SB-AT3H; MLR-2ST-AT3H;**

Bemko
Sp. z o.o.
ul. Bocznicowa 13
05-850 Jawczyce

Bemko
Sp. z o.o.
ul. Bocznicowa 13
05-850 Jawczyce

---

3939/2020
zastąpienie

**Oprawa oświetleniowa do oświetlenia awaryjnego typu ECOSIGN TEC-GP w odmianach:**

| ***Nr katalogowy*** | ***Nazwa*** | ***Montaż*** | ***Wykonanie*** | ***IP*** |
|---|---|---|---|---|
| 42184504 | ECOSIGN C TEC-GP E1D | TECTON | E1D | IP20 |
| 42186001 | ECOSIGN 160 P TEC-GP E1D WH | TECTON | E1D | IP20 |
| 42184505 | ECOSIGN C TEC-GP E3D | TECTON | E3D | IP20 |
| 42186002 | ECOSIGN 160 P TEC-GP E3D WH | TECTON | E3D | IP20 |
| 42184507 | ECOSIGN C TEC-GP ECD | TECTON | ECD | IP20 |
| 42185998 | ECOSIGN 160 P TEC-GP ECD WH | TECTON | ECD | IP20 |
| 42184525 | ECOSIGN C TEC-GP ECC | TECTON | ECC | IP20 |

Zumtobel Lighting GmbH
Schweizer Str.30
A-6850 Dornbirn,
Austria

ZG Lighting Polska Sp z o.o.
ul. Jana Długosza 60
51-162 Wrocław

---

**W niniejszym wykazie opublikowano informacje na temat wydanych dopuszczeń dla opraw oświetleniowych do oświetlenia awaryjnego, a w celu upewnienia się co do statusu ważności dopuszczenia należy sprawdzić wykaz wydanych lub cofniętych dopuszczeń.**

Aktualizacja:07.01.2026 r.

| | | | | |
|---|---|---|---|---|
| 42185999 | ECOSIGN 160 P TEC-GP ECC WH | TECTON | ECC | IP20 |
| 42184506 | ECOSIGN C TEC-GP ECP | TECTON | ECP | IP20 |
| 42186000 | ECOSIGN 160 P TEC-GP ECP WH | TECTON | ECP | IP20 |

**3940/2020**

**Oprawa oświetleniowa do oświetlenia awaryjnego typu EUROPANEL LED**

**Oprawa oświetleniowa do oświetlenia awaryjnego typu EUROPANEL LED w odmianach:**

*oprawy z własnym zasilaniem:*

| *nazwa oprawy* | *strumień świetlny [lm]* | *rodzaj klosza* | *kod Produ-centa* | *zasilacz* | *ramka* | *stopień IP* | *autonomia [h]* | *rodzaj pracy* | *wykonanie* | *barwa światła* |
|---|---|---|---|---|---|---|---|---|---|---|
| EUROPANEL LED | 3600<br>5800 | PLX<br>MICRO-PRM | LX | E<br>EDD | 04<br>21<br>25<br>34 | IP20/44<br>IP20/54 | 1<br>3 | J<br>C | AT<br>CT | 830<br>840<br>940 |

*UWAGA! Oprawy z własnym zasilaniem mogą być opcjonalnie wyposażone w układ grzejny HTR 25, wówczas na końcu oznaczenia odmiany występuje zapis „TERMOSTAT".*

*oprawy zasilane centralnie:*

| *nazwa oprawy* | *strumień świetlny [lm]* | *rodzaj klosza* | *kod Produ-centa* | *zasilacz* | *ramka* | *stopień IP* | *wykonanie* | *barwa światła* |
|---|---|---|---|---|---|---|---|---|
| EUROPANEL LED | 3600<br>5800 | PLX<br>MICRO-PRM | LX | E<br>EDD | 04<br>21<br>25<br>34 | IP20/44<br>IP20/54 | CB ST<br>CB-ADN | 830<br>840<br>940 |

Luxiona Poland S.A.
Jacentów 167
27-580 Sadowie

Luxiona Poland S.A.
Jacentów 167
27-580 Sadowie

**3942/2020**
*zastąpienie*

**Oprawa oświetleniowa do oświetlenia awaryjnego SK-8 w odmianach:**

| ***Nazwa oprawy*** | ***Moc oprawy*** | ***Kod modułu awaryjnego*** | ***Znamionowy czas pracy awaryjnej [h]*** | ***Tryb pracy*** | ***Wykonanie*** | ***Kolor oprawy*** |
|---|---|---|---|---|---|---|
| SK8<br>S8 | 1W<br>1,2W<br>2W<br>3W<br>3,2W | B<br>B1<br>C<br>C1<br>E<br>E1 | 1<br>2<br>3 | SE | X<br>PT | WT<br>WL<br>GT<br>GL<br>OT<br>OL |
| SK8<br>S8 | 1W<br>1,2W<br>2W<br>3W<br>3,2W | B<br>B1<br>C<br>C1 | 1<br>2<br>3 | SA | X<br>PT | |
| SK8<br>S8 | 1W<br>1,2W<br>2W<br>3W | B<br>B1<br>C<br>C1 | 1<br>2<br>3 | SE<br>SA | AT | |

P.P.H.U. AWEX
Rafał Stanuch
Masłomiąca, ul. Długa 39
32-091 Michałowice

P.P.H.U. AWEX Rafał Stanuch
Masłomiąca, ul. Długa 39
32-091 Michałowice

**W niniejszym wykazie opublikowano informacje na temat wydanych dopuszczeń dla opraw oświetleniowych do oświetlenia awaryjnego, a w celu upewnienia się co do statusu ważności dopuszczenia należy sprawdzić wykaz wydanych lub cofniętych dopuszczeń.**

Aktualizacja:07.01.2026 r.

| | | | | | | | | | | | |
|---|---|---|---|---|---|---|---|---|---|---|---|
| | | | 3,2W | E*<br>E1* | | | | | | | |
| | | SK8<br>S8 | 1W<br>1,2W<br>2W<br>3W<br>3,2W | B<br>B1<br>D**<br>D1** | 1<br>2<br>3 | SE<br>SA | RS<br>RU<br>RW<br>RD | | | | |
| | | SK8<br>S8 | 1W<br>1,2W<br>2W<br>3W<br>3,2W | F<br>G | --- | --- | CB<br>CB/CBS | | | | |
| | | SK8<br>S8 | 1W<br>1,2W<br>2W<br>3W<br>3,2W | Z | --- | --- | CB/ADE<br>CB/ADP | | | | |
| | | SK8<br>S8 | 1W<br>1,2W<br>2W<br>3W<br>3,2W | --- | --- | --- | FZLV<br>FZLV2 | | | | |

**W niniejszym wykazie opublikowano informacje na temat wydanych dopuszczeń dla opraw oświetleniowych do oświetlenia awaryjnego, a w celu upewnienia się co do statusu ważności dopuszczenia należy sprawdzić wykaz wydanych lub cofniętych dopuszczeń.**

Aktualizacja:07.01.2026 r.

| | | | |
|---|---|---|---|
| 3944/2020<br>*zastąpienie* | **Oprawa oświetleniowa do oświetlenia awaryjnego typu RESCLITE PRO (IP20) w odmianach:** | Zumtobel Lighting GmbH<br>Schweizer Straße30<br>A-6850 Dornbirn, Austria | ZG Lighting Polska Sp. z o.o.<br>ul. Jana Długosza 60<br>51-162 Wrocław |

**W niniejszym wykazie opublikowano informacje na temat wydanych dopuszczeń dla opraw oświetleniowych do oświetlenia awaryjnego, a w celu upewnienia się co do statusu ważności dopuszczenia należy sprawdzić wykaz wydanych lub cofniętych dopuszczeń.**

Aktualizacja:07.01.2026 r.

*oprawy z własnym zasilaniem:*

| Numer katalogowy | Nazwa |
|---|---|
| 42185789 | RESCLITE PRO TEC-GP ANT E1D WH |
| 42185790 | RESCLITE PRO TEC-GP ESC E1D WH |
| 42185791 | RESCLITE PRO TEC-GP ESC90 E1D WH |
| 42185792 | RESCLITE PRO TEC-GP SPOT E1D WH |
| 42185811 | RESCLITE PRO TEC-GP ANT HP E1D WH BAES |
| 42185812 | RESCLITE PRO TEC-GP ESC HP E1D WH BAES |
| 42185813 | RESCLITE PRO HP TEC-GP ANT HP E1D WH |
| 42185814 | RESCLITE PRO TEC-GP ESC HP E1D WH |
| 42185815 | RESCLITE PRO TEC-GP ESC90 HP E1D WH |
| 42185816 | RESCLITE PRO TEC-GP SPOT HP E1D WH |
| 42185821 | RESCLITE PRO TEC-GP ANT HC E1D WH |
| 42185822 | RESCLITE PRO TEC-GP ESC HC E1D WH |
| 42185793 | RESCLITE PRO TEC-GP ANT E3D WH |
| 42185794 | RESCLITE PRO TEC-GP ESC E3D WH |
| 42185795 | RESCLITE PRO TEC-GP ESC90 E3D WH |
| 42185796 | RESCLITE PRO TEC-GP SPOT E3D WH |
| 42185817 | RESCLITE PRO TEC-GP ANT HP E3D WH |
| 42185818 | RESCLITE PRO TEC-GP ESC HP E3D WH |
| 42185819 | RESCLITE PRO TEC-GP ESC90 HP E3D WH |
| 42185820 | RESCLITE PRO TEC-GP SPOT HP E3D WH |
| 42185823 | RESCLITE PRO TEC-GP ANT HC E3D WH |

| Numer katalogowy | Nazwa |
|---|---|
| 42185797 | RESCLITE PRO TEC-GP ANT ECD WH |
| 42185798 | RESCLITE PRO TEC-GP ESC ECD WH |
| 42185799 | RESCLITE PRO TEC-GP ESC90 ECD WH |
| 42185800 | RESCLITE PRO TEC-GP SPOT ECD WH |
| 42185825 | RESCLITE PRO TEC-GP ANT HC ECD WH |
| 42185826 | RESCLITE PRO TEC-GP ESC HC ECD WH |
| 42929812 | RESCLITE PRO TEC-GP ESC90 HP ECD WH |
| 42929815 | RESCLITE PRO TEC-GP SPOT HP ECD WH |
| 42929818 | RESCLITE PRO TEC-GP ANT HP ECD WH |
| 42929821 | RESCLITE PRO TEC-GP ESC HP ECD WH |
| 42185805 | RESCLITE PRO TEC-GP ANT ECC WH |
| 42185806 | RESCLITE PRO TEC-GP ESC ECC WH |
| 42185807 | RESCLITE PRO TEC-GP ESC90 ECC WH |
| 42185808 | RESCLITE PRO TEC-GP SPOT ECC WH |
| 42185829 | RESCLITE PRO TEC-GP ANT HC ECC WH |
| 42185830 | RESCLITE PRO TEC-GP ESC HC ECC WH |
| 42929813 | RESCLITE PRO TEC-GP ESC90 HP ECC WH |
| 42929816 | RESCLITE PRO TEC-GP SPOT HP |

<table>
<tr><td>3945/2020</td><td>

**Oprawa oświetleniowa do oświetlenia awaryjnego typu RUBIN LOOK LED COMPACT:**

<table>
<tr><th>Nazwa oprawy</th><th>Strumień świetlny oprawy [lm]</th><th>Typ Klosza</th><th>Kod producenta</th><th>Rodzaj zasilacza</th><th>Urządzenia dodatkowe (opcja)</th><th>Stopień ochrony obudowy</th><th>Czas pracy w trybie awaryjnym</th><th>Rodzaj pracy</th><th>Wykonanie</th><th>Barwa światła</th></tr>
<tr><td>RUBIN LOOK LED COMPACT</td><td>2500<br>3000<br>4000</td><td>PLX<br>MICRO-PRM<br>MICRO-LINE</td><td>LX</td><td>E<br>EDD</td><td>---<br>CMW<br>PIR</td><td>IP 20</td><td>1</td><td>J<br>C</td><td>ST<br>AT<br>CT</td><td>830<br>840</td></tr>
<tr><td></td><td></td><td></td><td></td><td></td><td></td><td></td><td></td><td></td><td>CB-ST<br>CB-ADN</td><td></td></tr>
</table>

**W przypadku gdy oprawa występuje z układem grzejnym HTR 25 na końcu oznaczenia oprawy występuje zapis „TERMOSTAT”*

</td><td>Luxiona Poland S.A.<br>Jacentów 167<br>27-580 Sadowie</td><td>Luxiona Poland S.A.<br>Jacentów 167<br>27-580 Sadowie</td></tr>
<tr><td>3946/2020</td><td>Oprawa oświetleniowa do oświetlenia awaryjnego typu RESCLITE PRO (IP40) w odmianach:</td><td>Zumtobel Lighting GmbH<br>Schweizer Straße30<br>A-6850 Dornbirn, Austria</td><td>ZG Lighting Polska Sp. z o.o.<br>ul. Jana Długosza 60<br>51-162 Wrocław</td></tr>
<tr><td>3944/2020</td><td>Oprawa oświetleniowa do oświetlenia awaryjnego typu RESCLITE PRO (IP20)</td><td>Zumtobel Lighting GmbH<br>Schweizer Straße30<br>A-6850 Dornbirn, Austria</td><td>ZG Lighting Polska Sp. z o.o.<br>ul. Jana Długosza 60<br>51-162 Wrocław</td></tr>
<tr><td>3946/2020<br>zastąpienie</td><td>

Oprawa oświetleniowa do oświetlenia awaryjnego typu RESCLITE PRO (IP40)<br>
<u>oprawy z własnym zasilaniem:</u>

<table>
<tr><th>Numer katalogowy</th><th>Nazwa</th></tr>
<tr><td>42185640</td><td>RESCLITE PRO MRCR ANT E1D WH</td></tr>
<tr><td>42185641</td><td>RESCLITE PRO MRCR ESC E1D WH</td></tr>
<tr><td>42185642</td><td>RESCLITE PRO MRCR ESC90 E1D WH</td></tr>
<tr><td>42185643</td><td>RESCLITE PRO MRCR SPOT E1D WH</td></tr>
<tr><td>42185660</td><td>RESCLITE PRO MRCR MINI ANT E1D WH</td></tr>
<tr><td>42185661</td><td>RESCLITE PRO MRCR MINI ESC E1D WH</td></tr>
<tr><td>42185662</td><td>RESCLITE PRO MRCR MINI ESC90 E1D WH</td></tr>
<tr><td>42185663</td><td>RESCLITE PRO MRCR MINI SPOT E1D WH</td></tr>
<tr><td>42185682</td><td>RESCLITE PRO MRCR ANT HP E1D WH</td></tr>
<tr><td>42185683</td><td>RESCLITE PRO MRCR ESC HP E1D WH</td></tr>
<tr><td>42185684</td><td>RESCLITE PRO MRCR ESC90 HP E1D WH</td></tr>
<tr><td>42185685</td><td>RESCLITE PRO MRCR SPOT HP E1D WH</td></tr>
<tr><td>42185690</td><td>RESCLITE PRO HP MRCR MINI ANT E1D WH</td></tr>
<tr><td>42185691</td><td>RESCLITE PRO MRCR MINI ESC HP E1D WH</td></tr>
<tr><td>42185692</td><td>RESCLITE PRO MRCR MINI ESC90 HP E1D WH</td></tr>
<tr><td>42185693</td><td>RESCLITE PRO MRCR MINI SPOT HP E1D WH</td></tr>
<tr><td>42185698</td><td>RESCLITE PRO MRCR ANT HP E1D WH BAES</td></tr>
</table>

</td><td>Zumtobel Lighting GmbH<br>Schweizer Straße30<br>A-6850 Dornbirn, Austria</td><td>ZG Lighting Polska Sp. z o.o.<br>ul. Jana Długosza 60<br>51-162 Wrocław</td></tr>
</table>

**W niniejszym wykazie opublikowano informacje na temat wydanych dopuszczeń dla opraw oświetleniowych do oświetlenia awaryjnego, a w celu upewnienia się co do statusu ważności dopuszczenia należy sprawdzić wykaz wydanych lub cofniętych dopuszczeń.**

Aktualizacja:07.01.2026 r.

| | |
|---|---|
| 42185699 | RESCLITE PRO MRCR ESC HP E1D WH BAES |
| 42185700 | RESCLITE PRO MRWR ESCW E1D WH |
| 42185705 | RESCLITE PRO MSC ANT E1D WH |
| 42185706 | RESCLITE PRO MSC ESC E1D WH |
| 42185707 | RESCLITE PRO MSC ESC90 E1D WH |
| 42185708 | RESCLITE PRO MSC SPOT E1D WH |
| 42185727 | RESCLITE PRO MSC ANT HP E1D WH |
| 42185728 | RESCLITE PRO MSC ESC HP E1D WH |
| 42185729 | RESCLITE PRO MSC ESC90 HP E1D WH |
| 42185730 | RESCLITE PRO MSC SPOT HP E1D WH |
| 42185735 | RESCLITE PRO MSC ANT HP E1D WH BAES |

*oprawy z własnym zasilaniem cd.:*

| ***Numer katalogowy*** | ***Nazwa*** |
|---|---|
| 42185736 | RESCLITE PRO MSC ESC HP E1D WH BAES |
| 42185737 | RESCLITE PRO MSW ESCW E1D WH |
| 42185644 | RESCLITE PRO MRCR ANT E3D WH |
| 42185645 | RESCLITE PRO MRCR ESC E3D WH |
| 42185646 | RESCLITE PRO MRCR ESC90 E3D WH |
| 42185647 | RESCLITE PRO MRCR SPOT E3D WH |
| 42185664 | RESCLITE PRO MRCR MINI ANT E3D WH |
| 42185665 | RESCLITE PRO MRCR MINI ESC E3D WH |
| 42185666 | RESCLITE PRO MRCR MINI ESC90 E3D WH |
| 42185667 | RESCLITE PRO MRCR MINI SPOT E3D WH |
| 42185686 | RESCLITE PRO MRCR ANT HP E3D WH |
| 42185687 | RESCLITE PRO MRCR ESC HP E3D WH |
| 42185688 | RESCLITE PRO MRCR ESC90 HP E3D WH |
| 42185689 | RESCLITE PRO MRCR SPOT HP E3D WH |
| 42185694 | RESCLITE PRO MRCR MINI ANT HP E3D WH |
| 42185695 | RESCLITE PRO MRCR MINI ESC HP E3D WH |
| 42185696 | RESCLITE PRO MRCR MINI ESC90 HP E3D WH |
| 42185697 | RESCLITE PRO MRCR MINI SPOT HP E3D WH |
| 42185701 | RESCLITE PRO MRWR ESCW E3D WH |
| 42185709 | RESCLITE PRO MSC ANT E3D WH |
| 42185710 | RESCLITE PRO MSC ESC E3D WH |
| 42185711 | RESCLITE PRO MSC ESC90 E3D WH |
| 42185712 | RESCLITE PRO MSC SPOT E3D WH |
| 42185731 | RESCLITE PRO MSC ANT HP E3D WH |
| 42185732 | RESCLITE PRO MSC ESC HP E3D WH |
| 42185733 | RESCLITE PRO MSC ESC90 HP E3D WH |
| 42185734 | RESCLITE PRO MSC SPOT HP E3D WH |
| 42185738 | RESCLITE PRO MSC ESCW E3D WH |

*oprawy zasilane centralnie:*

| ***Numer katalogowy*** | ***Nazwa*** |
|---|---|
| 42185648 | RESCLITE PRO MRCR ANT ECD WH |
| 42185649 | RESCLITE PRO MRCR ESC ECD WH |
| 42185650 | RESCLITE PRO MRCR ESC90 ECD WH |
| 42185651 | RESCLITE PRO MRCR SPOT ECD WH |
| 42185668 | RESCLITE PRO MRCR MINI ANT ECD WH |

| | |
|---|---|
| 42185669 | RESCLITE PRO MRCR MINI ESC ECD WH |
| 42185670 | RESCLITE PRO MRCR MINI ESC90 ECD WH |
| 42185671 | RESCLITE PRO MRCR MINI SPOT ECD WH |
| 42185702 | RESCLITE PRO MRWR ESCW ECD WH |
| 42185713 | RESCLITE PRO MSC ANT ECD WH |
| 42185714 | RESCLITE PRO MSC ESC ECD WH |
| 42185715 | RESCLITE PRO MSC ESC90 ECD WH |
| 42185716 | RESCLITE PRO MSC SPOT ECD WH |
| 42185739 | RESCLITE PRO MSW ESCW ECD WH |
| 42929764 | RESCLITE PRO MRCR ESC90 HP ECD WH |
| 42929765 | RESCLITE PRO MRCR SPOT HP ECD WH |
| 42929766 | RESCLITE PRO MRCR ANT HP ECD WH |
| 42929767 | RESCLITE PRO MRCR ESC HP ECD WH |
| 42929776 | RESCLITE PRO MRCR MINI ESC90 HP ECD WH |
| 42929779 | RESCLITE PRO MRCR MINI SPOT HP ECD WH |
| 42929782 | RESCLITE PRO MRCR MINI ANT HP ECD WH |
| 42929785 | RESCLITE PRO MRCR MINI ESC HP ECD WH |
| 42929788 | RESCLITE PRO MSC ESC90 HP ECD WH |
| 42929791 | RESCLITE PRO MSC SPOT HP ECD WH |
| 42929794 | RESCLITE PRO MSC ANT HP ECD WH |
| 42929797 | RESCLITE PRO MSC ESC HP ECD WH |
| 42185656 | RESCLITE PRO MRCR ANT ECC WH |
| 42185657 | RESCLITE PRO MRCR ESC ECC WH |

*oprawy zasilane centralnie cd.:*

| ***Numer katalogowy*** | ***Nazwa*** |
|---|---|
| 42185658 | RESCLITE PRO MRCR ESC90 ECC WH |
| 42185659 | RESCLITE PRO MRCR SPOT ECC WH |
| 42185676 | RESCLITE PRO MRCR MINI ANT ECC WH |
| 42185677 | RESCLITE PRO MRCR MINI ESC ECC WH |
| 42185678 | RESCLITE PRO MRCR MINI ESC90 ECC WH |
| 42185679 | RESCLITE PRO MRCR MINI SPOT ECC WH |
| 42185704 | RESCLITE PRO MRWR ESCW ECC WH |
| 42185721 | RESCLITE PRO MSC ANT ECC WH |
| 42185722 | RESCLITE PRO MSC ESC ECC WH |
| 42185723 | RESCLITE PRO MSC ESC90 ECC WH |
| 42185724 | RESCLITE PRO MSC SPOT ECC WH |
| 42185741 | RESCLITE PRO MSW ESCW ECC WH |
| 42929768 | RESCLITE PRO MRCR ESC90 HP ECC WH |
| 42929769 | RESCLITE PRO MRCR SPOT HP ECC WH |
| 42929770 | RESCLITE PRO MRCR ANT HP ECC WH |
| 42929774 | RESCLITE PRO MRCR ESC HP ECC WH |
| 42929777 | RESCLITE PRO MRCR MINI ESC90 HP ECC WH |
| 42929780 | RESCLITE PRO MRCR MINI SPOT HP ECC WH |
| 42929783 | RESCLITE PRO MRCR MINI ANT HP ECC WH |
| 42929786 | RESCLITE PRO MRCR MINI ESC HP ECC WH |
| 42929789 | RESCLITE PRO MSC ESC90 HP ECC WH |
| 42929792 | RESCLITE PRO MSC SPOT HP ECC WH |
| 42929795 | RESCLITE PRO MSC ANT HP ECC WH |
| 42929798 | RESCLITE PRO MSC ESC HP ECC WH |
| 42185652 | RESCLITE PRO MRCR ANT ECP WH |
| 42185653 | RESCLITE PRO MRCR ESC ECP WH |

| | | | |
|---|---|---|---|
| | 42185654 | RESCLITE PRO MRCR ESC90 ECP WH | |
| | 42185655 | RESCLITE PRO MRCR SPOT ECP WH | |

*oprawy zasilane centralnie cd.:*

| *Numer katalogowy* | *Nazwa* |
|---|---|
| 42185672 | RESCLITE PRO MRCR MINI ANT ECP WH |
| 42185673 | RESCLITE PRO MRCR MINI ESC ECP WH |
| 42185674 | RESCLITE PRO MRCR MINI ESC90 ECP WH |
| 42185675 | RESCLITE PRO MRCR MINI SPOT ECP WH |
| 42185703 | RESCLITE PRO MRWR ESCW ECP WH |
| 42185717 | RESCLITE PRO MSC ANT ECP WH |
| 42185718 | RESCLITE PRO MSC ESC ECP WH |
| 42185719 | RESCLITE PRO MSC ESC90 ECP WH |
| 42185720 | RESCLITE PRO MSC SPOT ECP WH |
| 42185740 | RESCLITE PRO MSW ESCW ECP WH |
| 42929771 | RESCLITE PRO MRCR ESC90 HP ECP WH |
| 42929772 | RESCLITE PRO MRCR SPOT HP ECP WH |
| 42929773 | RESCLITE PRO MRCR ANT HP ECP WH |
| 42929775 | RESCLITE PRO MRCR ESC HP ECP WH |
| 42929778 | RESCLITE PRO MRCR MINI ESC90 HP ECP WH |
| 42929781 | RESCLITE PRO MRCR MINI SPOT HP ECP WH |
| 42929784 | RESCLITE PRO MRCR MINI ANT HP ECP WH |
| 42929787 | RESCLITE PRO MRCR MINI ESC HP ECP WH |
| 42929790 | RESCLITE PRO MSC ESC90 HP ECP WH |
| 42929793 | RESCLITE PRO MSC SPOT HP ECP WH |
| 42929796 | RESCLITE PRO MSC ANT HP ECP WH |
| 42929799 | RESCLITE PRO MSC ESC HP ECP WH |

| | | | |
|---|---|---|---|
| 4178<br>/2020<br>*zastąpienie* | **Oprawa oświetleniowa do oświetlenia awaryjnego EXIT S, EXIT M, EXIT M DS, EXIT L, EXIT L DS w odmianach:** | Rafał Stanuch<br>P.P.H.U. AWEX<br>Masłomiąca, ul.<br>Długa 39<br>32-091<br>Michałowice | Rafał Stanuch<br>P.P.H.U. AWEX<br>Masłomiąca, ul.<br>Długa 39<br>32-091<br>Michałowice |

| Kod oprawy | Moc oprawy | Kod modułu awaryjnego | Czas pracy w trybie awaryjnym [h] | Tryb pracy | Typ | Symbol koloru oprawy |
|---|---|---|---|---|---|---|
| ETSR<br>ETSU<br>ETSC<br>ETSO | 1W<br>2W<br>3W<br>4W[4)]<br>6W[1)] | B<br>B1<br>C<br>C1<br>E<br>E1<br>H[5)]<br>H1[5)] | 1<br>2[2)]<br>3[2)] | SE | X<br>PT<br>AT | WH<br>GR<br>BL<br>OC<br>WT<br>GT<br>BT<br>OT<br>WO<br>GO<br>BO<br>OO |
| ETS<br>ETSA<br>ETA<br>ETSP<br>ETAP | 1W<br>2W<br>3W<br>4W[4)] | B<br>B1<br>C<br>C1<br>H[5)]<br>H1[5)] | 1<br>2[2)]<br>3[2)] | SA | X<br>PT<br>AT | |
| ETE<br>ETM<br>ETMA<br>ETEP<br>ETMP<br>ETMD | 1W<br>2W<br>3W<br>4W[4)] | B<br>B1<br>D[3)]<br>D1[3)]<br>H[5)]<br>H1[5)] | 1<br>2[2)]<br>3[2)] | SE<br>SA | BT<br>IT<br>RS<br>RU<br>RW<br>RD | |
| | | F | --- | --- | CB<br>CB/CBS | |
| | | Z | | | CB/ADE<br>CB/ADP | |
| ETL<br>ETLA<br>ETB<br>ETLP<br>ETBP<br>ETLD<br>ETLB<br>ETLO<br>ETLR<br>ETLU<br>ETLC | 1W<br>2W<br>3W<br>4W[4)]<br>6W[1)]<br>7W[6)]<br>9W[6, 7)]<br>12W[6, 7)] | --- | --- | --- | FZLV<br>FZLV2 | |

*[1)] tylko praca SE dla modułów B, B1, Z, FZLV, FZLV2*
*[2)] wykonanie nie dostępne dla modułów E, E1 z mocą 3W*
*[3)] tylko wersje RU, RD*
*[4)] tylko moduły B, B1, D, D1, F, Z, FZLV2*
*[5)] tylko dla EXIT L, EXIT L DS w wersjach X, PT, AT, RS, RU, RW*
*[6)] tylko moduły H, H1*
*[7)] tylko autonomia 1h*

*Uwaga!*
*Oprawy z własnym zasilaniem mogą być opcjonalnie wyposażone w układ grzejny typu HTR25.*

<table>
<tr><td>3948/2020</td><td>Oprawa oświetleniowa do oświetlenia awaryjnego typu DOSLED w odmianach:<br>DOSLED STAIR 5644009 RAL9003 AWGI<br>DOSLED BIS STAIR 5643009 RAL9003 AWGI</td><td>ES-SYSTEM S.A.<br>ul. Przemysłowa 2<br>30-701 Kraków</td><td>ES-SYSTEM S.A.<br>ul. Przemysłowa 2<br>30-701 Kraków</td></tr>
<tr><td>3949/2020</td><td>Oprawa oświetleniowa do oświetlenia awaryjnego typu INS340LED<br>
Oprawa oświetleniowa do oświetlenia awaryjnego INS340LED w odmianach:
<table>
<tr><th>Typ</th><th>Typoszereg długości</th><th>Oznaczenie modułu LED i jego ilości</th><th>Oznaczenie prądu sterowania</th><th>Symbol napięcia zasilania</th><th>Symbol kostki zasilającej</th><th>Symbol układu wpustów</th><th>Rodzaj wpustu</th><th>Materiał obudowy</th><th>Materiał klosza</th><th>Wykonanie</th><th>Uchwyt mocujący</th></tr>
<tr><td rowspan="4">INS340LED</td><td rowspan="2">0600</td><td>J2</td><td>1<br>3</td><td rowspan="4">34E</td><td rowspan="4">20<br>22<br>30<br>33<br>40<br>44<br>50<br>55<br>60<br>66<br>70<br>77<br>80<br>88</td><td rowspan="4">10<br>11<br>20<br>21<br>22</td><td rowspan="4">P20<br>P25<br>M20<br>M25</td><td rowspan="4">GS<br>NIRO</td><td rowspan="4">PC</td><td rowspan="4">A3<br>A3S</td><td rowspan="4">AM01<br>AM03<br>AM04<br>AM05<br>AM06</td></tr>
<tr><td>B2</td><td>1</td></tr>
<tr><td rowspan="2">1200</td><td>J4</td><td>1<br>3</td></tr>
<tr><td>B4</td><td>1</td></tr>
<tr><td rowspan="4">INS340LED</td><td rowspan="2">0600</td><td>J2</td><td>1<br>3</td><td rowspan="4">35E</td><td rowspan="4">20<br>22<br>30<br>33<br>40<br>44<br>50<br>55<br>60<br>66<br>70<br>77<br>80<br>88</td><td rowspan="4">10<br>11<br>20<br>21<br>22</td><td rowspan="4">P20<br>P25<br>M20<br>M25</td><td rowspan="4">GS<br>NIRO</td><td rowspan="4">PC</td><td rowspan="4">ZB<br>ZBS<br>ZBC<br>ZBD<br>ZBT<br>ZBR<br>ZBH<br>ZBM</td><td rowspan="4">AM01<br>AM03<br>AM04<br>AM05<br>AM06</td></tr>
<tr><td>B2</td><td>1</td></tr>
<tr><td rowspan="2">1200</td><td>J4</td><td>1<br>3</td></tr>
<tr><td>B4</td><td>1</td></tr>
</table></td><td>ATM Lighting Sp. z o.o.<br>ul. Budowlanych 31<br>80-298 Gdańsk</td><td>ATM Lighting Sp. z o.o.<br>ul. Budowlanych 31<br>80-298 Gdańsk</td></tr>
<tr><td>3950/2020<br>zastąpienie</td><td>Oprawa oświetleniowa do oświetlenia awaryjnego typu RESCLITE PRO (IP65) w odmianach:<br><u>oprawy z własnym zasilaniem:</u>
<table>
<tr><th>Numer katalogowy</th><th>Nazwa</th></tr>
<tr><td>42185742</td><td>RESCLITE PRO MSC ANT E1D WH IP65</td></tr>
<tr><td>42185743</td><td>RESCLITE PRO MSC ESC E1D WH IP65</td></tr>
<tr><td>42185744</td><td>RESCLITE PRO MSC ESC90 E1D WH IP65</td></tr>
<tr><td>42185745</td><td>RESCLITE PRO MSC SPOT E1D WH IP65</td></tr>
<tr><td>42185764</td><td>RESCLITE PRO MSC ANT HP E1D WH IP65</td></tr>
<tr><td>42185765</td><td>RESCLITE PRO MSC ESC HP E1D WH IP65</td></tr>
</table></td><td>Zumtobel Lighting GmbH<br>Schweizer Straße 30<br>A-6850 Dornbirn, Austria</td><td>ZG Lighting Polska Sp. z o.o.<br>ul. Jana Długosza 60<br>51-162 Wrocław</td></tr>
</table>

**W niniejszym wykazie opublikowano informacje na temat wydanych dopuszczeń dla opraw oświetleniowych do oświetlenia awaryjnego, a w celu upewnienia się co do statusu ważności dopuszczenia należy sprawdzić wykaz wydanych lub cofniętych dopuszczeń.**

Aktualizacja:07.01.2026 r.

| | |
|---|---|
| 42185766 | RESCLITE PRO MSC ESC90 HP E1D WH IP65 |
| 42185767 | RESCLITE PRO MSC SPOT HP E1D WH IP65 |
| 42185772 | RESCLITE PRO MSC ANT HP E1D WH IP65 BAES |
| 42185773 | RESCLITE PRO MSC ESC HP E1D WH IP65 BAES |
| 42185774 | RESCLITE PRO MSC ANT HC E1D WH IP65 |
| 42185775 | RESCLITE PRO MSC ESC HC E1D WH IP65 |
| 42185784 | RESCLITE PRO MSW ESCW E1D WH IP65 |
| 42185746 | RESCLITE PRO MSC ANT E3D WH IP65 |
| 42185747 | RESCLITE PRO MSC ESC E3D WH IP65 |
| 42185748 | RESCLITE PRO MSC ESC90 E3D WH IP65 |
| 42185749 | RESCLITE PRO MSC SPOT E3D WH IP65 |
| 42185768 | RESCLITE PRO MSC ANT HP E3D WH IP65 |
| 42185769 | RESCLITE PRO MSC ESC HP E3D WH IP65 |
| 42185770 | RESCLITE PRO MSC ESC90 HP E3D WH IP65 |
| 42185771 | RESCLITE PRO MSC SPOT HP E3D WH IP65 |
| 42185776 | RESCLITE PRO MSC ANT HC E3D WH IP65 |
| 42185777 | RESCLITE PRO MSC ESC HC E3D WH IP65 |
| 42185785 | RESCLITE PRO MSW ESCW E3D WH IP65 |

**Oprawa oświetleniowa do oświetlenia awaryjnego typu RESCLITE PRO (IP65) w odmianach:**
*oprawy zasilane centralnie:*

| ***Numer katalogowy*** | ***Nazwa*** |
|---|---|
| 42185750 | RESCLITE PRO MSC ANT ECD WH IP65 |
| 42185751 | RESCLITE PRO MSC ESC ECD WH IP65 |
| 42185752 | RESCLITE PRO MSC ESC90 ECD WH IP65 |
| 42185753 | RESCLITE PRO MSC SPOT ECD WH IP65 |
| 42185778 | RESCLITE PRO MSC ANT HC ECD WH IP65 |
| 42185779 | RESCLITE PRO MSC ESC HC ECD WH IP65 |
| 42185786 | RESCLITE PRO MSW ESCW ECD WH IP65 |
| 42929800 | RESCLITE PRO MSC ESC90 HP ECD WH IP65 |
| 42929803 | RESCLITE PRO MSC SPOT HP ECD WH IP65 |
| 42929806 | RESCLITE PRO MSC ANT HP ECD WH IP65 |
| 42929809 | RESCLITE PRO MSC ESC HP ECD WH IP65 |
| 42185758 | RESCLITE PRO MSC ANT ECC WH IP65 |
| 42185759 | RESCLITE PRO MSC ESC ECC WH IP65 |
| 42185760 | RESCLITE PRO MSC ESC90 ECC WH IP65 |
| 42185761 | RESCLITE PRO MSC SPOT ECC WH IP65 |
| 42185782 | RESCLITE PRO MSC ANT HC ECC WH IP65 |
| 42185783 | RESCLITE PRO MSC ESC HC ECC WH IP65 |
| 42185788 | RESCLITE PRO MSW ESCW ECC WH IP65 |
| 42929801 | RESCLITE PRO MSC ESC90 HP ECC WH IP65 |
| 42929804 | RESCLITE PRO MSC SPOT HP ECC WH IP65 |
| 42929807 | RESCLITE PRO MSC ANT HP ECC WH IP65 |
| 42929810 | RESCLITE PRO MSC ESC HP ECC WH IP65 |
| 42185755 | RESCLITE PRO MSC ESC ECP WH IP65 |
| 42929811 | RESCLITE PRO MSC ESC HP ECP WH IP65 |
| 42185781 | RESCLITE PRO MSC ESC HC ECP WH IP65 |
| 42185756 | RESCLITE PRO MSC ESC90ECP WH IP65 |
| 42929802 | RESCLITE PRO MSC ESC90 HP ECP WH IP65 |
| 42185754 | RESCLITE PRO MSC ANT ECP WH IP65 |
| 42929808 | RESCLITE PRO MSC ANT HP ECP WH IP65 |
| 42185780 | RESCLITE PRO MSC ANT HC ECP WH IP65 |
| 42185757 | RESCLITE PRO MSC SPOT ECP WH IP65 |

| | |
|---|---|
| 42929805 | RESCLITE PRO MSC SPOT HP ECP WH IP65 |
| 42185787 | RESCLITE PRO MSW ESCW ECP WH IP65 |

4059/2020
zastąpienie

**Oprawa oświetleniowa do oświetlenia awaryjnego COBRA AL IP20, COBRA AL IP54 w odmianach:**

*oprawy z własnym zasilaniem:*

| *Nazwa* | *Wykonanie* | *Moc źródła światła [W]* | *Tryb pracy* | *Czas pracy awaryjnej [h]* | *Rozsył światła* | *Kolor* | *Opcja* |
|---|---|---|---|---|---|---|---|
| CAU2 | S<br>A<br>G | 1x1<br>1x2<br>1x3 | TC | 1<br>3 | CR<br>VWD<br>ASM<br>NR | WH<br>BL<br>RAL | --- |
| CAU2 | S<br>A<br>G | 1x1<br>1x2<br>1x3 | TC | 1 | CR<br>VWD<br>ASM<br>NR | WH<br>BL<br>RAL | W8Y |
| CAU5 | S<br>A<br>G | 1x1<br>1x2<br>1x3 | TC | 1<br>3 | CR<br>VWD<br>WD<br>ASM<br>NR | WH<br>BL<br>RAL | --- |
| CAU5 | S<br>A<br>G | 1x1<br>1x2<br>1x3 | TC | 1 | CR<br>VWD<br>WD<br>ASM<br>NR | WH<br>BL<br>RAL | W8Y |

*oprawy zasilane centralnie:*

| *Nazwa* | *Wykonanie* | *Moc źródła światła [W]* | *Rozsył światła* | *Kod modułu* | *Kolor* |
|---|---|---|---|---|---|
| CAU2 | CB220 | 1x1<br>1x2<br>1x3 | CR<br>VWD<br>ASM<br>NR | ---<br>GM | WH<br>BL<br>RAL |
| CAU2 | CB220 | 1x2<br>1x3 | | TM | WH<br>BL<br>RAL |
| CAU5 | CB220 | 1x1<br>1x2<br>1x3 | CR<br>VWD<br>WD<br>ASM<br>NR | ---<br>GM | WH<br>BL<br>RAL |
| CAU5 | CB220 | 1x2<br>1x3 | | TM | WH<br>BL<br>RAL |

*oprawy z własnym zasilaniem:*

| *Typ* | *Kolor* | *Strumień światła* | *Czas pracy* | *Wersja* | *Rozsył światła* | *Opcja* |
|---|---|---|---|---|---|---|

ES-System NT
Sp. z o.o.
ul. Przemysłowa 2
30-701 Kraków

ES-System
Sp. z o.o.
ul. Przemysłowa 2
30-701 Kraków

**W niniejszym wykazie opublikowano informacje na temat wydanych dopuszczeń dla opraw oświetleniowych do oświetlenia awaryjnego, a w celu upewnienia się co do statusu ważności dopuszczenia należy sprawdzić wykaz wydanych lub cofniętych dopuszczeń.**

Aktualizacja:07.01.2026 r.

| | | | | | | |
|---|---|---|---|---|---|---|
| | | | ***awaryjnej*** | | | |
| COBRA-R70 | WH<br>BL<br>RAL | 150<br>200<br>400 | E1/<br>E3/ | S<br>ST<br>DALI | CR<br>XWB<br>ASY<br>NB | --- |
| COBRA-R70 | WH<br>BL<br>RAL | 150<br>200<br>400 | E1/ | S<br>ST<br>DALI | CR<br>XWB<br>ASY<br>NB | W8Y |
| COBRA-R70<br>IP54 | WH<br>BL<br>RAL | 150<br>200<br>400 | E1/<br>E3/ | S<br>ST<br>DALI | CR<br>XWB<br>WB<br>ASY<br>NB | --- |
| COBRA-R70<br>IP54 | WH<br>BL<br>RAL | 150<br>200<br>400 | E1/ | S<br>ST<br>DALI | CR<br>XWB<br>WB<br>ASY<br>NB | W8Y |

*oprawy zasilane centralnie:*

| ***Typ*** | ***Kolor*** | ***Strumień światła*** | ***Wersja*** | ***Moduł*** | ***Rozsył światła*** |
|---|---|---|---|---|---|
| COBRA-R70 | WH<br>BL<br>RAL | 150<br>200<br>400 | E/ | Z<br>ZA | CR<br>XWB<br>ASY<br>NB |
| COBRA-R70 | WH<br>BL<br>RAL | 270<br>300 | E/ | ZA-TM | |
| COBRA-R70<br>IP54 | WH<br>BL<br>RAL | 150<br>200<br>400 | E/ | Z<br>ZA | CR<br>XWB<br>WB<br>ASY<br>NB |
| COBRA-R70<br>IP54 | WH<br>BL<br>RAL | 270<br>300 | E/ | ZA-TM | |

| | | | |
|---|---|---|---|
| 3966/2020 | Oprawa oświetleniowa do oświetlenia awaryjnego typu GR-900/30L/SC | Olympia Electronics<br>N.Lakasas – P.Arvanitidis S.A.<br>72nd klm Old Highway Thessaloniki-Katerini<br>60 300 Enigio, Pieria, Grecja | Olympia Electronics<br>N.Lakasas – P.Arvanitidis S.A.<br>72nd klm Old Highway Thessaloniki-Katerini<br>60 300 Enigio, Pieria, Grecja |
| 3972/2020<br>*zastąpienie* | **Oprawa oświetleniowa do oświetlenia awaryjnego ECONOMIC LED, ECONOMIC DS LED w odmianach:** | Rafał Stanuch<br>P.P.H.U.<br>AWEX Sp. z o.o<br>Masłomiąca, ul. Długa 39<br>32-091 Michałowice | Rafał Stanuch<br>P.P.H.U.<br>AWEX Sp. z o.o<br>Masłomiąca, ul. Długa 39<br>32-091 Michałowice |

| ***Nazwa oprawy*** | ***Moc oprawy*** | ***Kod modułu awaryjnego*** | ***Znamionowy czas pracy awaryjnej [h]*** | ***Tryb pracy*** | ***Wykonanie*** | ***Kolor korpusu oprawy*** |
|---|---|---|---|---|---|---|
| ECL<br>EC<br>ECEL<br>ECE<br>ECDL[1)] | 1 W<br>2 W<br>3 W | B<br>B1<br>C<br>C1<br>E | 1<br>2<br>3 | SE | X<br>PT<br>AT | CL<br>PO<br>OP[1)] |

**W niniejszym wykazie opublikowano informacje na temat wydanych dopuszczeń dla opraw oświetleniowych do oświetlenia awaryjnego, a w celu upewnienia się co do statusu ważności dopuszczenia należy sprawdzić wykaz wydanych lub cofniętych dopuszczeń.**

Aktualizacja:07.01.2026 r.

| | | | | | | | |
|---|---|---|---|---|---|---|---|
| EDL[1)]<br>ECDEL[1)]<br>EDEL[1)] | | E1 | | | | | |
| | | B<br>B1<br>C<br>C1 | 1<br>2<br>3 | SA | X<br>PT<br>AT | | |
| | | B<br>B1<br>C<br>C1<br>E[2)]<br>E1[2)] | 1<br>2<br>3 | SE<br>SA | RS<br>RU<br>RW<br>RD<br>BT<br>IT | | |
| | | F<br>G | --- | --- | CB<br>CB/CBS<br>CB/ADL<br>CB/ADS<br>CB/MP4<br>CB/MP5 | | |
| | | Z | --- | --- | CB/ADE<br>CB/ADP | | |
| | | --- | --- | --- | FZLV<br>FZLV2 | | |

[1)] *klosz OP występuje wyłącznie w oprawach ECDL, EDL, ECDEL, EDEL;*
[2)] *występuje wyłącznie w wersji RU lub RD;*

*UWAGA!*
*Oprawy z własnym zasilaniem mogą być opcjonalnie wyposażone w układ grzejny typu HTR25.*

| | | | |
|---|---|---|---|
| 3974/2020<br>*zastąpienie* | **Oprawa oświetleniowa do oświetlenia awaryjnego typu PURESIGN 150 P MRW w odmianach:**<br>Nr katalogowy / Nazwa<br>42186038 PURESIGN 150 P MRW ECP WH<br>42186037 PURESIGN 150 P MRW ECC WH<br>42186039 PURESIGN 150 P MRW ECP ERI WH<br>42186040 PURESIGN 150 P MRW E1D WH<br>42186041 PURESIGN 150 P MRW E1D ERI WH<br>42186036 PURESIGN 150 P MRW ECD ERI WH<br>42186035 PURESIGN 150 P MRW ECD WH<br>42186043 PURESIGN 150 P MRW E3D ERI WH<br>42186042 PURESIGN 150 P MRW E3D WH | Zumtobel Lighting GmbH<br>Schweizer Str. 30<br>A-6850 Dornbirn, Austria | ZG Lighting Polska Sp. z o.o.<br>ul. Jana Długosza 60<br>51-162 Wrocław |
| 3977/2020<br>*zastąpienie* | **Oprawa oświetleniowa do oświetlenia awaryjnego typu PURESIGN 150 P IP42 w odmianach:**<br>Nr katalogowy / Nazwa<br>42186026 PURESIGN 150 P MSW ECP ERI WH<br>42186028 PURESIGN 150 P MSW E1D ERI WH<br>42186027 PURESIGN 150 P MSW E1D WH<br>42186024 PURESIGN 150 P MSW ECC WH<br>42186025 PURESIGN 150 P MSW ECP WH | Zumtobel Lighting GmbH<br>Schweizer Str. 30<br>A-6850 Dornbirn, Austria | ZG Lighting Polska Sp. z o.o.<br>ul. Jana Długosza 60<br>51-162 Wrocław |

**W niniejszym wykazie opublikowano informacje na temat wydanych dopuszczeń dla opraw oświetleniowych do oświetlenia awaryjnego, a w celu upewnienia się co do statusu ważności dopuszczenia należy sprawdzić wykaz wydanych lub cofniętych dopuszczeń.**
Aktualizacja:07.01.2026 r.

| | | | |
|---|---|---|---|
| 42186022 | PURESIGN 150 P MSW ECD WH | | |
| 42186023 | PURESIGN 150 P MSW ECD ERI WH | | |
| 42186030 | PURESIGN 150 P MSW E3D ERI WH | | |
| 42186029 | PURESIGN 150 P MSW E3D WH | | |

**3979/2020**

**Oprawa oświetleniowa do oświetlenia awaryjnego typu ORBIT SU LED w odmianach:**

| *Nazwa* | *Wariant* | *Optyka* | *Moc źródła światła* | *Wykonanie* | *Czas pracy awaryjnej* | *Tryb pracy* | *Temp. barwowa* | *Kolor obudowy* |
|---|---|---|---|---|---|---|---|---|
| ORBIT SU LED | 0000<br>0001<br>0003<br>0044<br>0054<br>0144<br>0154 | RP<br>RO<br>AR<br>AP<br>SD | 3W | ST<br>AT<br>CT | 1h<br>3h | SM<br>NM<br>N* | CW<br>NW<br>WW | 9003<br>… |
| ORBIT SU LED | 0000<br>0044<br>0054 | RP<br>RO<br>AR<br>AP<br>SD | 3W | CB<br>CBAM | X | X | CW<br>NW<br>WW | 9003<br>… |
| | | | | LVAM<br>LV | X | X | CW<br>NW<br>WW | 9003<br>… |

*tryb pracy „N" występuje wyłącznie w wykonaniach CT;*

Hybryd Sp. z o.o. ul. Sikorskiego 28 44-120 Pyskowice

Hybryd Sp. z o.o. ul. Sikorskiego 28 44-120 Pyskowice

**3980/2020** *zastąpienie*

**Oprawa oświetleniowa do oświetlenia awaryjnego typu PURESIGN 150 P TEC-GP w odmianach:**

| Nr katalogowy | Nazwa |
|---|---|
| 42186574 | PUERSIGN 150 P TEC-GP ECD BK |
| 42186575 | PUERSIGN 150 P TEC-GP ECP BK |
| 42186573 | PUERSIGN 150 P TEC-GP ECC BK |
| 42186571 | PUERSIGN 150 P TEC-GP E1D BK |
| 42186572 | PUERSIGN 150 P TEC-GP E3D BK |
| 42186046 | PUERSIGN 150 P TEC-GP ECP WH |
| 42186077 | PUERSIGN 150 P TEC-GP E3D WH |
| 42186045 | PUERSIGN 150 P TEC-GP ECC WH |
| 42186044 | PUERSIGN 150 P TEC-GP ECD WH |
| 42186076 | PUERSIGN 150 P TEC-GP E1D WH |

Zumtobel Lighting GmbH Schweizer Str. 30 A-6850 Dornbirn, Austria

ZG Lighting Polska Sp. z o.o. ul. Jana Długosza 60 51-162 Wrocław

**3986/2020** *zastąpienie*

**Oprawa oświetleniowa do oświetlenia awaryjnego typu Beam**

| ***Ilość głowic LED*** | ***Oprawy z własnym zasilaniem*** | ***Oprawy zasilane centralnie*** |
|---|---|---|
| 1 | BT1SC-B1, BT1SD-B3, BT1SC-B1CGL, BT1SD-B3CGL, BT1SC-D1, BT1SL-D2, BT1SL-D3, BT1SC-D1-AT, BT1SL-D3CGL | BT1S-CCGS |
| 2 | BL2MC-A1, BL2MC-A2, BL2MC-A3, BL2MC-A3CGL, BL2MC-C1,BL2MD-C2, BL2MD-C3, BL2MD-C3-AT, BL2MD-C3CGL, BL2MD-E1, BL2MD-E2, BL2MD-E3, BL2MD-E1CGL, BL2MD-E3CGL, BL2MD-C3UK, BT2SC-D1, BT2SL-D2, BT2SL-D3, BT2SC-D1CGL, BT2SL-D3CGL, | BT2S-ECGS, BL2M-ECGS |

Eaton Cooper Securite SAS PEE II-Rue Beethoven-BP10184 63204 Riom, Francja

Eaton Electric Sp. z o.o. ul. Galaktyczna 30 80-299 Gdańsk

**W niniejszym wykazie opublikowano informacje na temat wydanych dopuszczeń dla opraw oświetleniowych do oświetlenia awaryjnego, a w celu upewnienia się co do statusu ważności dopuszczenia należy sprawdzić wykaz wydanych lub cofniętych dopuszczeń.**

Aktualizacja:07.01.2026 r.

| | | | |
|---|---|---|---|
| | BT2SL-F1, BT2SL-F1-AT, BT2SL-F1CGL, BT2SL-F2, BT2LL-D3, BT2LC-D1CGL, BT2LL-D3CGL, BT2LL-F1, BT2LL-F3, BT2LL-F1-AT, BT2LL-F3CGL | | |
| 4 | BT4LL-G1, BT4LL-G1-AT, BT4LL-G1CGL | --- | |

**3999/2020**

**Oprawa oświetleniowa do oświetlenia awaryjnego typu ExLin**

| Typ | Wersja modułu LED | Moduł awaryjny | Materiał klosza | Rodzaj klosza | Krzywa rozsyłu | CRI | Temperatura barwowa | Zaciski | Okablowanie | Przepust kablowy | Osłona przed światłem rozproszonym |
|---|---|---|---|---|---|---|---|---|---|---|---|
| ExLin | 3L-1<br>5L-1<br>5L-2<br>7L-2 | V-CG-S | G<br>F | C<br>F | S<br>N<br>W | 7<br>8 | 40<br>50<br>xx | T1 | 1/6<br>2/6 | M25K<br>M20M | ---<br>R |

Cooper Crouse-Hinds GmbH
Neuer Weg-Nord 49
D-69412 Eberbach, Niemcy

Cooper Crouse-Hinds GmbH
Neuer Weg-Nord 49
D-69412 Eberbach, Niemcy

**4000/2020**

**Centrala sterująca urządzeniami przeciwpożarowymi – Centralna bateria typu FZLV w odmianach: FZLV 12 Ah, FZLV 24 Ah, FZLV MAX 33 Ah, FZLV MAX 52 Ah**

P.P.H.U. AWEX
Rafał Stanuch
Masłomiąca, ul. Długa 39
32-091 Michałowice

P.P.H.U. AWEX
Rafał Stanuch
Masłomiąca, ul. Długa 39
32-091 Michałowice

**4019/2020**

**Oprawa oświetleniowa do oświetlenia awaryjnego typu PURESIGN 150 P IP40 w odmianach:**

| Nr katalogowy | Nazwa | IP |
|---|---|---|
| 42186078 | PURESIGN/COMSIGN 150 P MSC-WF15 ECD SR | IP 40 |
| 42186079 | PURESIGN/COMSIGN 150 P MSC-WF15 ECC SR | IP 40 |
| 42186080 | PURESIGN/COMSIGN 150 P MSC-WF15 ECP SR | IP 40 |
| 42186081 | PURESIGN/COMSIGN 150 P MSC-WF15 E1D SR | IP 40 |
| 42186082 | PURESIGN/COMSIGN 150 P MSC-WF15 E3D SR | IP 40 |
| 42186086 | PURESIGN/COMSIGN 150 P MRC-WF15 E1D SR | IP 40/20 |
| 42186087 | PURESIGN/COMSIGN 150 P MRC-WF15 E3D SR | IP 40/20 |
| 42186084 | PURESIGN/COMSIGN 150 P MRC-WF15 ECC SR | IP 40/20 |
| 42186085 | PURESIGN/COMSIGN 150 P MRC-WF15 ECP SR | IP 40/20 |
| 42186083 | PURESIGN/COMSIGN 150 P MRC-WF15 ECD SR | IP 40/20 |
| 42186034 | PURESIGN 150P MRC E3D ERI SRE | IP 40/20 |
| 42186033 | PURESIGN 150P MRC E1D ERI SRE | IP 40/20 |
| 42186032 | PURESIGN 150P MRC ECP ERI SR | IP 40/20 |
| 42186031 | PURESIGN 150P MRC ECD ERI SR | IP 40/20 |
| 42186016 | PURESIGN/COMSIGN 150 P MRC E1D SRE | IP 40/20 |
| 42186017 | PURESIGN/COMSIGN 150 P MRC E3D SR | IP 40/20 |
| 42186015 | PURESIGN/COMSIGN 150 P MRC ECP SR | IP 40/20 |
| 42186013 | PURESIGN/COMSIGN 150 P MRC ECD SR | IP 40/20 |
| 42186014 | PURESIGN/COMSIGN 150 P MRC ECC SR | IP 40/20 |
| 42186021 | PURESIGN 150 P MSC E3D ERI SR | IP 40 |
| 42186008 | PURESIGN/COMSIGN 150 P MSC ECD SR | IP 40 |
| 42186011 | PURESIGN/COMSIGN 150 P MSC E1D SR | IP 40 |
| 42186012 | PURESIGN/COMSIGN 150 P MSC E3D SR | IP 40 |
| 42186009 | PURESIGN/COMSIGN 150 P MSC ECC SR | IP 40 |
| 42186010 | PURESIGN/COMSIGN 150 P MSC ECP SR | IP 40 |
| 42186020 | PURESIGN 150 P MSC E1D ERI SR | IP 40 |

Zumtobel Lighting GmbH
Schweitzer Str.30
A-6851 Dornbirn, Austria

ZG Lighting Polska Sp z o.o.
ul. Jana Długosza 60
51-162 Wrocław

**W niniejszym wykazie opublikowano informacje na temat wydanych dopuszczeń dla opraw oświetleniowych do oświetlenia awaryjnego, a w celu upewnienia się co do statusu ważności dopuszczenia należy sprawdzić wykaz wydanych lub cofniętych dopuszczeń.**

Aktualizacja:07.01.2026 r.

| | | | |
|---|---|---|---|
| 42186019 | PURESIGN 150 P MSC ECP ERI SR | IP 40 |
| 42186018 | PURESIGN 150 P MSC ECD ERI SR | IP 40 |

**4025/2020**
*zastąpienie*

**Oprawa oświetleniowa do oświetlenia awaryjnego typu PURESIGN 150 P MRCR w odmianach:**

| Nr katalogowy | Nazwa |
|---|---|
| 42186088 | PURESIGN/COMESIGN 150 P MRCR-WF15 ECD SR |
| 42186089 | PURESIGN/COMESIGN 150 P MRCR-WF15 ECC SR |
| 42186090 | PURESIGN/COMESIGN 150 P MRCR-WF15 ECP SR |
| 42186091 | PURESIGN/COMESIGN 150 P MRCR-WF15 E1D SR |
| 42186092 | PURESIGN/COMESIGN 150 P MRCR-WF15 E3D SR |

Zumtobel Lighting GmbH
Schweizer Str. 30
A-6850 Dornbirn, Austria

ZG Lighting Polska Sp. z o.o.
ul. Jana Długosza 60
51-162 Wrocław

**4026/2020**

**Oprawa oświetleniowa do oświetlenia awaryjnego typu ECHO 927 LED w odmianach:**
*oprawy z własnym zasilaniem:*

| TYP | Model | Funkcja | Czas pracy awaryjnej [h] | Rodzaj testu |
|---|---|---|---|---|
| 927 ECHO LED | 1647000050*<br>1647010050<br>1647020050<br>1647030050<br>1647040050<br>1647050050 | NM<br>M | 1<br>3 | ST<br>AT<br>DATA<br>DATA 2 |

** oprawa nie występuje w wersji 927 ECHO LED 1647000050 M3(…)*

*oprawy zasilane z centralnej baterii:*

| TYP | Model | Funkcja |
|---|---|---|
| 927 ECHO LED | 1647000050<br>1647010050<br>1647020050<br>1647030050<br>1647040050<br>1647050050 | CB<br>CBA |

DISANO ILLUMINAZIONE S.p.A.
Viale Lombardia 129
20089 Rozzano-Milano, Włochy

JANEX-ELEKTRO
Jan i Jadwiga Mieszczak Sp. j.
ul. Chocianowska 20E
59-300 Lubin

**4028/2020**
*zastąpienie*

**Oprawa oświetleniowa do oświetlenia awaryjnego typu EXTRA-N-LED, EXTRA-EX-LED w odmianach:**

| Numer zamówienia | Nazwa | Czas pracy awaryjnej |
|---|---|---|
| 055682 | EXTRA-N-LED-Em-500-218-G2-4K | 1h |
| 055683 | EXTRA-N-LED-Em-500-236-G2-4K | 1h |
| 055684 | EXTRA-N-LED-Em-500-258-G2-4K | 1h |
| 055685 | EXTRA-N-LED-Em-500-218-G2-4K | 3h |
| 055686 | EXTRA-N-LED-Em-500-236-G2-4K | 3h |
| 055687 | EXTRA-N-LED-Em-500-258-G2-4K | 3h |
| 055688 | MULTIEXTRA-N-LED-1250-218-G2-4K | 1h |
| 055689 | MULTIEXTRA-N-LED-2500-218-G2-4K | 1h |

VYRTYCH A.S.
Židněves 116
294 06 Březno, Czechy

VYRTYCH A.S.
Židněves 116
294 06 Březno, Czechy

**W niniejszym wykazie opublikowano informacje na temat wydanych dopuszczeń dla opraw oświetleniowych do oświetlenia awaryjnego, a w celu upewnienia się co do statusu ważności dopuszczenia należy sprawdzić wykaz wydanych lub cofniętych dopuszczeń.**

Aktualizacja:07.01.2026 r.

| | | | |
|---|---|---|---|
| 055690 | MULTIEXTRA-N-LED-2500-236-G2-4K | 1h |
| 055691 | MULTIEXTRA-N-LED-5000-236-G2-4K | 1h |
| 055692 | MULTIEXTRA-N-LED-3750-258-G2-4K | 1h |
| 055693 | MULTIEXTRA-N-LED-7500-258-G2-4K | 1h |
| 055694 | MULTIEXTRA-N-LED-12550-258-G2-4K | 1h |
| 055695 | MULTIEXTRA-N-LED-1250-218-G2-4K | 3h |
| 055696 | MULTIEXTRA-N-LED-2500-218-G2-4K | 3h |
| 055697 | MULTIEXTRA-N-LED-2500-236-G2-4K | 3h |
| 055698 | MULTIEXTRA-N-LED-5000-236-G2-4K | 3h |
| 055699 | MULTIEXTRA-N-LED-3750-258-G2-4K | 3h |
| 055700 | MULTIEXTRA-N-LED-7500-258-G2-4K | 3h |
| 055701 | MULTIEXTRA-N-LED-12550-258-G2-4K | 3h |
| 050612 | EXTRA-Ex-LED-Em-OP-900-236-4K | 1,5h |
| 050613 | EXTRA-Ex-LED-Em-OP-500-236-4K | 3h |
| 050614 | MULTIEXTRA-Ex-LED-OP-8000-236-4K | 1,5h |
| 050615 | MULTIEXTRA-Ex-LED-OP-8000-236-4K | 3h |
| 050618 | EXTRA-Ex-LED-Em-OP-900-236-3K | 1,5h |
| 050619 | EXTRA-Ex-LED-Em-OP-500-236-3K | 3h |
| 050620 | MULTIEXTRA-Ex-LED-OP-8000-236-3K | 1,5h |
| 050621 | MULTIEXTRA-Ex-LED-OP-8000-236-3K | 3h |
| 050624 | EXTRA-Ex-LED-Em-OP-900-236-6K | 1,5h |
| 050625 | EXTRA-Ex-LED-Em-OP-500-236-6K | 3h |
| 050626 | MULTIEXTRA-Ex-LED-OP-8000-236-6K | 1,5h |
| 050627 | MULTIEXTRA-Ex-LED-OP-8000-236-6K | 3h |

**Oprawa oświetleniowa do oświetlenia awaryjnego ESCAPE ALU w odmianach:**

| *Nazwa oprawy* | *Moc oprawy* | *Kod modułu awaryjnego* | *Czas pracy awaryjnej [h]* | *Tryb pracy* | *Wykonanie* | *Kolor korpusu oprawy* |
|---|---|---|---|---|---|---|
| ESAC<br>ESAL<br>ESB | 1 W<br>2W | B | 1<br>2<br>3 | SE<br>SA | X<br>PT<br>AT<br>RU | SR<br>WH<br>BL<br>OC |
| | | Z | --- | --- | CB<br>CB/CBS<br>CB/ADE | |
| | | --- | --- | --- | FZLV<br>FZLV2 | |

| | | | |
|---|---|---|---|
| 4061/2020 | | P.P.H.U. AWEX<br>Rafał Stanuch<br>ul. Długa 39<br>32-091<br>Michałowice | P.P.H.U. AWEX<br>Rafał Stanuch<br>ul. Długa 39<br>32-091<br>Michałowice |
| 4064/2020 | **Oprawa oświetleniowa do oświetlenia awaryjnego typu TLR w odmianach:**<br>**TLR-3SC-AW1H; TLR-3SO-AW1H; TLR-3SX-AW1H; TLR-3SC-AT1H; TLR-3SO-AT1H; TLR-3SX-AT1H;**<br>**TLR-3SC-AW2H; TLR-3SO-AW2H; TLR-3SX-AW2H; TLR-3SC-AT2H; TLR-3SO-AT2H; TLR-3SX-AT2H;**<br>**TLR-3SC-AW3H; TLR-3SO-AW3H; TLR-3SX-AW3H; TLR-3SC-AT3H; TLR-3SO-AT3H; TLR-3SX-AT3H** | Bemko<br>Sp. z o.o.<br>ul. Bocznicowa 13<br>05-850 Jawczyce | Bemko<br>Sp. z o.o.<br>ul. Bocznicowa 13<br>05-850 Jawczyce |

**W niniejszym wykazie opublikowano informacje na temat wydanych dopuszczeń dla opraw oświetleniowych do oświetlenia awaryjnego, a w celu upewnienia się co do statusu ważności dopuszczenia należy sprawdzić wykaz wydanych lub cofniętych dopuszczeń.**

Aktualizacja:07.01.2026 r.

<table>
<tr>
<td>3965/2020</td>
<td>
Oprawa oświetleniowa do oświetlenia awaryjnego AXP 3, LOVATO P 3 w odmianach:
<table>
<tr><th>Nazwa oprawy</th><th>Rodzaj układu optycznego</th><th>Moc oprawy</th><th>Kod modułu awaryjnego</th><th>Czas pracy w trybie awaryjnym [h]</th><th>Tryb pracy</th><th>Wykonanie</th><th>Kolor korpusu oprawy</th></tr>
<tr><td rowspan="7">LV3P<br>L3P<br>AX3P<br>A3P</td><td rowspan="7">A<br>O<br>U<br>R<br>R1<br>R2</td><td rowspan="7">1 W<br>2W<br>3W*</td><td>B<br>B1<br>C<br>C1</td><td>1<br>2<br>3</td><td>SA<br>SE</td><td>X</td><td rowspan="7">GR<br>WH<br>BL<br>OC</td></tr>
<tr><td>B<br>B1<br>C<br>C1</td><td>1<br>2<br>3</td><td>SA<br>SE</td><td>PT</td></tr>
<tr><td>B<br>B1<br>C<br>C1</td><td>1<br>2<br>3</td><td>SA<br>SE</td><td>AT</td></tr>
<tr><td>B<br>B1<br>C<br>C1</td><td>1<br>2<br>3</td><td>SA<br>SE</td><td>RU<br>RW</td></tr>
<tr><td>Z</td><td>-</td><td>-</td><td>CB<br>CB/CBS<br>CB/ADE</td></tr>
<tr><td>-</td><td>-</td><td>-</td><td>FZLV<br>FZLV2</td></tr>
<tr><td colspan="8">* – tylko z akumulatorem LiFePO4 (moduł B, B1);</td></tr>
</table>
</td>
<td>P.P.H.U. AWEX<br>Rafał Stanuch<br>Masłomiąca, ul.<br>Długa 39<br>32-091<br>Michałowice</td>
<td>P.P.H.U. AWEX<br>Rafał Stanuch<br>Masłomiąca, ul.<br>Długa 39<br>32-091<br>Michałowice</td>
</tr>
<tr>
<td>4069/2020</td>
<td>
Oprawy oświetleniowe do oświetlenia awaryjnego typu OWA FL LED, OWA SU LED w odmianach:
<table>
<tr><th>Nazwa</th><th>Wariant</th><th>Optyka</th><th>Moc źródła światła</th><th>Wykonanie</th><th>Czas pracy awaryjnej</th><th>Tryb pracy</th><th>Zakres temp. pracy</th><th>Temp. barwowa</th><th>Kolor obudowy</th><th>Kształt źródła światła</th></tr>
<tr><td>OWA FL<br>LED</td><td>0000<br>0001</td><td>AP<br>RP<br>AR</td><td>1W<br>2W<br>3W</td><td>ST<br>AT<br>CT<br>DA</td><td>1h<br>2h<br>3h</td><td>SM<br>NM</td><td>TS<br>TE</td><td>CW<br>NW<br>WW</td><td>9016<br>9005<br>7042</td><td>RND<br>SQR</td></tr>
<tr><td rowspan="2">OWA FL<br>LED</td><td rowspan="2">0000<br>0001</td><td rowspan="2">AP<br>RP<br>AR</td><td rowspan="2">1W<br>2W<br>3W<br>5W*</td><td>CB<br>CBAM</td><td>X</td><td>X</td><td>TS<br>TE</td><td>CW<br>NW<br>WW</td><td>9016<br>9005<br>7042</td><td>RND<br>SQR</td></tr>
<tr><td>LVAM<br>LV</td><td>X</td><td>X</td><td>---</td><td>CW<br>NW<br>WW</td><td>9016<br>9005<br>7042</td><td>RND<br>SQR</td></tr>
<tr><td>OWA<br>SU LED</td><td>0000<br>0001<br>0002<br>0010<br>0011<br>0012</td><td>AR<br>AP<br>RP</td><td>1W<br>2W<br>3W</td><td>ST<br>AT<br>CT<br>DA</td><td>1h<br>2h<br>3h</td><td>SM<br>NM</td><td>TS<br>TE</td><td>CW<br>NW<br>WW</td><td>9016<br>9005<br>7042</td><td>RND</td></tr>
<tr><td rowspan="2">OWA<br>SU LED</td><td rowspan="2">0000<br>0001<br>0002<br>0010<br>0011<br>0012</td><td rowspan="2">AR<br>AP<br>RP</td><td rowspan="2">1W<br>2W<br>3W<br>5W*</td><td>CB<br>CBAM</td><td>X</td><td>X</td><td>TS<br>TE</td><td>CW<br>NW<br>WW</td><td>9016<br>9005<br>7042</td><td>RND</td></tr>
<tr><td>LV<br>LVAM</td><td>X</td><td>X</td><td>---</td><td>CW<br>NW<br>WW</td><td>9016<br>9005<br>7042</td><td>RND</td></tr>
</table>
</td>
<td>Hybryd<br>Sp. z o.o.<br>ul. Sikorskiego 28<br>44-120 Pyskowice</td>
<td>Hybryd<br>Sp. z o.o.<br>ul. Sikorskiego 28<br>44-120 Pyskowice</td>
</tr>
</table>

**W niniejszym wykazie opublikowano informacje na temat wydanych dopuszczeń dla opraw oświetleniowych do oświetlenia awaryjnego, a w celu upewnienia się co do statusu ważności dopuszczenia należy sprawdzić wykaz wydanych lub cofniętych dopuszczeń.**

Aktualizacja:07.01.2026 r.

| | | | |
|---|---|---|---|
| 4065/2020 | **Oprawa oświetleniowa do oświetlenia awaryjnego typu ATLANTYK 2.0 LED:** | LUG Light Factory Sp. z o.o. ul. Gorzowska 11 65-127 Zielona Góra | LUG Light Factory Sp. z o.o. ul. Gorzowska 11 65-127 Zielona Góra |

| Nr artukułu | Nazwa |
|---|---|
| 090380.5L02B.011 | ATLANTYK 2.0 BASIC LED ED 4450lm/840 3h M PC opal IP65 |
| 090380.5L02B.021 | ATLANTYK 2.0 BASIC LED ED 4450lm/840 3h M PC opal IP65 antracyt RAL7024 |
| 090380.5L02B.031 | ATLANTYK 2.0 BASIC LED ED 4450lm/840 3h M PC opal IP65 czerwony RAL3020 |
| 090380.5L04B.011 | ATLANTYK 2.0 BASIC LED ED 5900lm/840 3h M PC opal IP65 |
| 090380.5L04B.021 | ATLANTYK 2.0 BASIC LED ED 5900lm/840 3h M PC opal IP65 antracyt RAL7024 |
| 090380.5L04B.031 | ATLANTYK 2.0 BASIC LED ED 5900lm/840 3h M PC opal IP65 czerwony RAL3020 |
| 090380.5L06B.011 | ATLANTYK 2.0 BASIC LED ED 7050lm/840 3h M PC opal IP65 |
| 090380.5L06B.021 | ATLANTYK 2.0 BASIC LED ED 7050lm/840 3h M PC opal IP65 antracyt RAL7024 |
| 090380.5L06B.031 | ATLANTYK 2.0 BASIC LED ED 7050lm/840 3h M PC opal IP65 czerwony RAL3020 |
| 090400.5L08B.113.836 | ATLANTYK 2.0 OPTI LED ED 4600lm/840 3h M PC IP65 30st. |
| 090400.5L08B.113.837 | ATLANTYK 2.0 OPTI LED ED 4600lm/840 3h M PC IP65 30st. |
| 090400.5L08B.113.838 | ATLANTYK 2.0 OPTI LED ED 4600lm/840 3h M PC IP65 30st. |
| 090400.5L08B.114.836 | ATLANTYK 2.0 OPTI LED ED 4500lm/840 3h M PC IP65 60st. |
| 090400.5L08B.114.837 | ATLANTYK 2.0 OPTI LED ED 4500lm/840 3h M PC IP65 60st. |
| 090400.5L08B.114.838 | ATLANTYK 2.0 OPTI LED ED 4500lm/840 3h M PC IP65 60st. |
| 090400.5L08B.115.836 | ATLANTYK 2.0 OPTI LED ED 4700lm/840 3h M PC IP65 2xAS |
| 090400.5L08B.115.837 | ATLANTYK 2.0 OPTI LED ED 4700lm/840 3h M PC IP65 2xAS |
| 090400.5L08B.115.838 | ATLANTYK 2.0 OPTI LED ED 4700lm/840 3h M PC IP65 2xAS |
| 090400.5L08B.123.836 | ATLANTYK 2.0 OPTI LED ED 4600lm/840 3h M PC IP65 30st. grafit RAL7024 |
| 090400.5L08B.123.837 | ATLANTYK 2.0 OPTI LED ED 4600lm/840 3h M PC IP65 30st. grafit RAL7024 |
| 090400.5L08B.123.838 | ATLANTYK 2.0 OPTI LED ED 4600lm/840 3h M PC IP65 30st. grafit RAL7024 |
| 090400.5L08B.124.836 | ATLANTYK 2.0 OPTI LED ED 4500lm/840 3h M PC IP65 60st. grafit RAL7024 |
| 090400.5L08B.124.837 | ATLANTYK 2.0 OPTI LED ED 4500lm/840 3h M PC IP65 60st. grafit RAL7024 |
| 090400.5L08B.124.838 | ATLANTYK 2.0 OPTI LED ED 4500lm/840 3h M PC IP65 60st. grafit RAL7024 |
| 090400.5L08B.125.836 | ATLANTYK 2.0 OPTI LED ED 4700lm/840 3h M PC IP65 2xAS grafit RAL7024 |
| 090400.5L08B.125.837 | ATLANTYK 2.0 OPTI LED ED 4700lm/840 3h M PC IP65 2xAS grafit RAL7024 |
| 090400.5L08B.125.838 | ATLANTYK 2.0 OPTI LED ED 4700lm/840 3h M PC IP65 2xAS grafit RAL7024 |
| 090400.5L08B.133.836 | ATLANTYK 2.0 OPTI LED ED 4600lm/840 3h M PC IP65 30st. czerwony RAL3020 |
| 090400.5L08B.133.837 | ATLANTYK 2.0 OPTI LED ED 4600lm/840 3h M PC IP65 30st. czerwony RAL3020 |
| 090400.5L08B.133.838 | ATLANTYK 2.0 OPTI LED ED 4600lm/840 3h M PC IP65 30st. czerwony RAL3020 |
| 090400.5L08B.134.836 | ATLANTYK 2.0 OPTI LED ED 4500lm/840 3h M PC IP65 60st. czerwony RAL3020 |
| 090400.5L08B.134.837 | ATLANTYK 2.0 OPTI LED ED 4500lm/840 3h M PC IP65 60st. czerwony RAL3020 |
| 090400.5L08B.134.838 | ATLANTYK 2.0 OPTI LED ED 4500lm/840 3h M PC IP65 60st. czerwony RAL3020 |
| 090400.5L08B.135.836 | ATLANTYK 2.0 OPTI LED ED 4700lm/840 3h M PC IP65 2xAS czerwony RAL3020 |
| 090400.5L08B.135.837 | ATLANTYK 2.0 OPTI LED ED 4700lm/840 3h M PC IP65 2xAS czerwony RAL3020 |
| 090400.5L08B.135.838 | ATLANTYK 2.0 OPTI LED ED 4700lm/840 3h M PC IP65 2xAS czerwony RAL3020 |
| 090400.5L08B.143.836 | ATLANTYK 2.0 OPTI LED ED 4600lm/840 3h M PC IP65 30st. czerwony przezroczysty |
| 090400.5L08B.143.837 | ATLANTYK 2.0 OPTI LED ED 4600lm/840 3h M PC IP65 30st. czerwony przezroczysty |
| 090400.5L08B.143.838 | ATLANTYK 2.0 OPTI LED ED 4600lm/840 3h M PC IP65 30st. czerwony przezroczysty |
| 090400.5L08B.144.836 | ATLANTYK 2.0 OPTI LED ED 4500lm/840 3h M PC IP65 60st. czerwony przezroczysty |
| 090400.5L08B.144.837 | ATLANTYK 2.0 OPTI LED ED 4500lm/840 3h M PC IP65 60st. czerwony przezroczysty |
| 090400.5L08B.144.838 | ATLANTYK 2.0 OPTI LED ED 4500lm/840 3h M PC IP65 60st. czerwony przezroczysty |
| 090400.5L08B.145.836 | ATLANTYK 2.0 OPTI LED ED 4700lm/840 3h M PC IP65 2xAS czerwony przezroczysty |

**W niniejszym wykazie opublikowano informacje na temat wydanych dopuszczeń dla opraw oświetleniowych do oświetlenia awaryjnego, a w celu upewnienia się co do statusu ważności dopuszczenia należy sprawdzić wykaz wydanych lub cofniętych dopuszczeń.**

Aktualizacja:07.01.2026 r.

| | | | | | | |
|---|---|---|---|---|---|---|
| | | 090400.5L08B.145.837 | ATLANTYK 2.0 OPTI LED ED 4700lm/840 3h M PC IP65 2xAS czerwony przezroczysty | | | |
| | | 090400.5L08B.145.838 | ATLANTYK 2.0 OPTI LED ED 4700lm/840 3h M PC IP65 2xAS czerwony przezroczysty | | | |
| | | 090400.5L08B.153.836 | ATLANTYK 2.0 OPTI LED ED 4600lm/840 3h M PC IP65 30st. czarny | | | |
| | | 090400.5L08B.153.837 | ATLANTYK 2.0 OPTI LED ED 4600lm/840 3h M PC IP65 30st. czarny | | | |
| | | 090400.5L08B.153.838 | ATLANTYK 2.0 OPTI LED ED 4600lm/840 3h M PC IP65 30st. czarny | | | |
| | | 090400.5L08B.154.836 | ATLANTYK 2.0 OPTI LED ED 4500lm/840 3h M PC IP65 60st. czarny | | | |
| | | 090400.5L08B.154.837 | ATLANTYK 2.0 OPTI LED ED 4500lm/840 3h M PC IP65 60st. czarny | | | |
| | | Oprawa oświetleniowa do oświetlenia awaryjnego typu ATLANTYK 2.0 LED: | | | | |
| | | **Nr artukułu** | **Nazwa** | | | |
| | | 090400.5L08B.154.838 | ATLANTYK 2.0 OPTI LED ED 4500lm/840 3h M PC IP65 60st. czarny | | | |
| | | 090400.5L08B.155.836 | ATLANTYK 2.0 OPTI LED ED 4700lm/840 3h M PC IP65 2xAS czarny | | | |
| | | 090400.5L08B.155.837 | ATLANTYK 2.0 OPTI LED ED 4700lm/840 3h M PC IP65 2xAS czarny | | | |
| | | 090400.5L08B.155.838 | ATLANTYK 2.0 OPTI LED ED 4700lm/840 3h M PC IP65 2xAS czarny | | | |
| | | 090400.5L12B.113.836 | ATLANTYK 2.0 OPTI LED ED 6100lm/840 3h M PC IP65 30st. | | | |
| | | 090400.5L12B.113.837 | ATLANTYK 2.0 OPTI LED ED 6100lm/840 3h M PC IP65 30st. | | | |
| | | 090400.5L12B.113.838 | ATLANTYK 2.0 OPTI LED ED 6100lm/840 3h M PC IP65 30st. | | | |
| | | 090400.5L12B.114.836 | ATLANTYK 2.0 OPTI LED ED 6000lm/840 3h M PC IP65 60st. wtrysk | | | |
| | | 090400.5L12B.114.837 | ATLANTYK 2.0 OPTI LED ED 6000lm/840 3h M PC IP65 60st. wtrysk | | | |
| | | 090400.5L12B.114.838 | ATLANTYK 2.0 OPTI LED ED 6000lm/840 3h M PC IP65 60st. wtrysk | | | |
| | | 090400.5L12B.115.836 | ATLANTYK 2.0 OPTI LED ED 6200lm/840 3h M PC IP65 2xAS | | | |
| | | 090400.5L12B.115.837 | ATLANTYK 2.0 OPTI LED ED 6200lm/840 3h M PC IP65 2xAS | | | |
| | | 090400.5L12B.115.838 | ATLANTYK 2.0 OPTI LED ED 6200lm/840 3h M PC IP65 2xAS | | | |
| | | 090400.5L12B.123.836 | ATLANTYK 2.0 OPTI LED ED 6100lm/840 3h M PC IP65 30st. grafit RAL7024 | | | |
| | | 090400.5L12B.123.837 | ATLANTYK 2.0 OPTI LED ED 6100lm/840 3h M PC IP65 30st. grafit RAL7024 | | | |
| | | 090400.5L12B.123.838 | ATLANTYK 2.0 OPTI LED ED 6100lm/840 3h M PC IP65 30st. grafit RAL7024 | | | |
| | | 090400.5L12B.124.836 | ATLANTYK 2.0 OPTI LED ED 6000lm/840 3h M PC IP65 60st. grafit RAL7024 | | | |
| | | 090400.5L12B.124.837 | ATLANTYK 2.0 OPTI LED ED 6000lm/840 3h M PC IP65 60st. grafit RAL7024 | | | |
| | | 090400.5L12B.124.838 | ATLANTYK 2.0 OPTI LED ED 6000lm/840 3h M PC IP65 60st. grafit RAL7024 | | | |
| | | 090400.5L12B.125.836 | ATLANTYK 2.0 OPTI LED ED 6200lm/840 3h M PC IP65 2xAS grafit RAL7024 | | | |
| | | 090400.5L12B.125.837 | ATLANTYK 2.0 OPTI LED ED 6200lm/840 3h M PC IP65 2xAS grafit RAL7024 | | | |
| | | 090400.5L12B.125.838 | ATLANTYK 2.0 OPTI LED ED 6200lm/840 3h M PC IP65 2xAS grafit RAL7024 | | | |

| | | | | | | |
|---|---|---|---|---|---|---|
| | | 090400.5L12B.133.836 | ATLANTYK 2.0 OPTI LED ED 6100lm/840 3h M PC IP65 30st. czerwony RAL3020 | | | |
| | | 090400.5L12B.133.837 | ATLANTYK 2.0 OPTI LED ED 6100lm/840 3h M PC IP65 30st. czerwony RAL3020 | | | |
| | | 090400.5L12B.133.838 | ATLANTYK 2.0 OPTI LED ED 6100lm/840 3h M PC IP65 30st. czerwony RAL3020 | | | |
| | | 090400.5L12B.134.836 | ATLANTYK 2.0 OPTI LED ED 6000lm/840 3h M PC IP65 60st. czerwony RAL3020 | | | |
| | | 090400.5L12B.134.837 | ATLANTYK 2.0 OPTI LED ED 6000lm/840 3h M PC IP65 60st. czerwony RAL3020 | | | |
| | | 090400.5L12B.134.838 | ATLANTYK 2.0 OPTI LED ED 6000lm/840 3h M PC IP65 60st. czerwony RAL3020 | | | |
| | | 090400.5L12B.135.836 | ATLANTYK 2.0 OPTI LED ED 6200lm/840 3h M PC IP65 2xAS czerwony RAL3020 | | | |
| | | 090400.5L12B.135.837 | ATLANTYK 2.0 OPTI LED ED 6200lm/840 3h M PC IP65 2xAS czerwony RAL3020 | | | |
| | | 090400.5L12B.135.838 | ATLANTYK 2.0 OPTI LED ED 6200lm/840 3h M PC IP65 2xAS czerwony RAL3020 | | | |
| | | 090400.5L12B.143.836 | ATLANTYK 2.0 OPTI LED ED 4600lm/840 3h M PC IP65 30st. czerwony przezroczysty | | | |
| | | 090400.5L12B.143.837 | ATLANTYK 2.0 OPTI LED ED 6100lm/840 3h M PC IP65 30st. czerwony przezroczysty | | | |
| | | 090400.5L12B.143.838 | ATLANTYK 2.0 OPTI LED ED 6100lm/840 3h M PC IP65 30st. czerwony przezroczysty | | | |
| | | 090400.5L12B.144.836 | ATLANTYK 2.0 OPTI LED ED 6000lm/840 3h M PC IP65 60st. czerwony przezroczysty | | | |
| | | 090400.5L12B.144.837 | ATLANTYK 2.0 OPTI LED ED 6000lm/840 3h M PC IP65 60st. czerwony przezroczysty | | | |
| | | 090400.5L12B.144.838 | ATLANTYK 2.0 OPTI LED ED 6000lm/840 3h M PC IP65 60st. czerwony przezroczysty | | | |
| | | 090400.5L12B.145.836 | ATLANTYK 2.0 OPTI LED ED 6200lm/840 3h M PC IP65 2xAS czerwony przezroczysty | | | |
| | | 090400.5L12B.145.837 | ATLANTYK 2.0 OPTI LED ED 6200lm/840 3h M PC IP65 2xAS czerwony przezroczysty | | | |
| | | 090400.5L12B.145.838 | ATLANTYK 2.0 OPTI LED ED 6200lm/840 3h M PC IP65 2xAS czerwony przezroczysty | | | |
| | | 090400.5L12B.153.836 | ATLANTYK 2.0 OPTI LED ED 4600lm/840 3h M PC IP65 30st. czarny | | | |
| | | 090400.5L12B.153.837 | ATLANTYK 2.0 OPTI LED ED 6100lm/840 3h M PC IP65 30st. czarny | | | |
| | | 090400.5L12B.153.838 | ATLANTYK 2.0 OPTI LED ED 6100lm/840 3h M PC IP65 30st. czarny | | | |
| | | 090400.5L12B.154.836 | ATLANTYK 2.0 OPTI LED ED 6000lm/840 3h M PC IP65 60st. czarny | | | |
| | | 090400.5L12B.154.837 | ATLANTYK 2.0 OPTI LED ED 6000lm/840 3h M PC IP65 60st. czarny | | | |
| | | 090400.5L12B.154.838 | ATLANTYK 2.0 OPTI LED ED 6000lm/840 3h M PC IP65 60st. czarny | | | |
| | | 090400.5L12B.155.836 | ATLANTYK 2.0 OPTI LED ED 6200lm/840 3h M PC IP65 2xAS czarny | | | |
| | | 090400.5L12B.155.837 | ATLANTYK 2.0 OPTI LED ED 6200lm/840 3h M PC IP65 2xAS czarny | | | |
| | | 090400.5L12B.155.838 | ATLANTYK 2.0 OPTI LED ED 6200lm/840 3h M PC IP65 2xAS czarny | | | |

**W niniejszym wykazie opublikowano informacje na temat wydanych dopuszczeń dla opraw oświetleniowych do oświetlenia awaryjnego, a w celu upewnienia się co do statusu ważności dopuszczenia należy sprawdzić wykaz wydanych lub cofniętych dopuszczeń.**

Aktualizacja:07.01.2026 r.

| | | | |
|---|---|---|---|
| 4127/2020<br>*zastąpienie* | **Oprawa oświetleniowa do oświetlenia awaryjnego typu 6002 LED w odmianach:**<br>Lp. – Numer katalogowy<br>6002/4128-0100-152-2220-22-8650<br>2. 6002/4128-0100-152-1110-11-8500<br>3. 6002/4128-0100-152-1110-11-8570<br>4. 6002/4128-0100-152-1110-22-8500<br>5. 6002/4128-0100-152-1111-11-8500<br>6. 6002/4128-0100-152-2220-22-8500<br>7. 6002/4128-0100-152-2220-22-8570<br>8. 6002/4144-0101-150-1110-11-8570<br>9. 6002/4144-0101-152-1110-11-8570<br>10. 6002/4144-0101-152-2220-22-8570<br>11. 6002/4148-0100-152-1110-11-8500<br>12. 6002/4148-0100-152-1110-11-8570<br>13. 6002/4148-0100-152-1111-11-8500<br>14. 6002/4148-0100-152-2220-22-8500<br>15. 6002/4148-0100-152-2220-22-8570<br>16. 6002/4148-0100-152-2220-22-8650<br>17. 6002/4148-0101-150-1110-11-8570<br>18. 6002/4148-0101-152-1110-11-8570<br>19. 6002/4148-0101-152-2220-22-8570<br>20. 6002/4148-0110-172-1110-11-8500<br>21. 6002/4128-0101-152-2220-22-8500<br>22. 6002/4148-0101-152-2220-22-8500<br>23. 6002/4128-0100-150-0020-20-8500<br>24. 6002/4148-0100-150-0020-20-8500<br>25. 6002/4128-0101-152-2220-22-8400<br>26. 6002/4148-0101-152-2220-22-8400<br>27. 6002/4128-0101-152-1111-55-8500<br>28. 6002/4148-0101-152-1111-55-8500<br>29. 6002/4148-0101-152-1110-11-8500<br>30. 6002/4128-0100-162-1111-11-8500<br>31. 6002/4128-0110-172-1110-11-8500<br>32. 6002/4148-0100-152-1110-22-8500<br>33. 6002/4148-0100-162-1111-11-8500<br>34. 6002/4128-0100-152-1110-11-8400<br>35. 6002/4148-0100-152-1110-11-8400<br>36. 6002/4148-0110-172-2220-22-8500<br>37. 6002/4128-0101-152-1110-11-8500<br>38. 6002/4148-0110-152-1110-11-8500<br>39. 6002/4148-0110-172-1110-11-8400<br>40. 6002/4128-0130-152-1110-11-8500*<br>41. 6002/4148-0130-152-1110-11-8500*<br>42. 6002/4128-0130-152-1110-11-8400*<br>43. 6002/4148-0130-152-1110-11-8400*<br>44. 6002/4148-0100-150-0220-20-8500 | R. Stahl Schaltgeräte GmbH<br>Am Bahnhof 30<br>D-74638 Waldenburg, Niemcy | Automatic Systems Engineering Sp. z o.o.<br>ul. Narwicka 6<br>80-557 Gdańsk |

**W niniejszym wykazie opublikowano informacje na temat wydanych dopuszczeń dla opraw oświetleniowych do oświetlenia awaryjnego, a w celu upewnienia się co do statusu ważności dopuszczenia należy sprawdzić wykaz wydanych lub cofniętych dopuszczeń.**

Aktualizacja:07.01.2026 r.

| | | | |
|---|---|---|---|
| 4142/2020 | **Oprawa oświetleniowa do oświetlenia awaryjnego typu FlowStar Small w odmianie:**<br>**FLOWSTAR SMALL BGB302 LED105-4S/740 PSD BV DX10 D9 MDO** | Signify B.V.<br>I.B.R.S. / C.C.R.I.<br>Numero 10461<br>5600 VB<br>Eindhoven,<br>Holandia | Signify<br>Manufacturing<br>Spain S.L.U.<br>Ctra. de las Arcas<br>Reales s/n<br>47008 Valladolid,<br>Hiszpania |
| 4153/2020<br>zastąpienie | **Oprawa oświetleniowa do oświetlenia awaryjnego typu BOA IN w odmianach:** | TM Technologie<br>Sp. z o.o.<br>Morawica 355<br>32-084 Morawica | TM Technologie<br>Sp. z o.o.<br>Morawica 355<br>32-084 Morawica |

**W niniejszym wykazie opublikowano informacje na temat wydanych dopuszczeń dla opraw oświetleniowych do oświetlenia awaryjnego, a w celu upewnienia się co do statusu ważności dopuszczenia należy sprawdzić wykaz wydanych lub cofniętych dopuszczeń.**

Aktualizacja:07.01.2026 r.

| | | | | | | | | | |
|---|---|---|---|---|---|---|---|---|---|
| | | ***Nazwa oprawy*** | ***Model*** | | | ***Wersja*** | ***Wersja do niskich temperatur*** | | |
| | | BOA IN | R<br>Q | M2<br>C1<br>W1<br>F1<br>S1<br>O1 | 102 M<br>302 M<br>102 NM<br>302 NM | ST<br>AT<br>DATA<br>DATA 2<br>DATA 3<br>DATA 2 RADIO<br>DATA 3 RADIO<br>DALI<br>DALI-2 | COLD | | |
| | | BOA IN | R<br>Q | M2<br>C1<br>W1<br>F1<br>S1<br>O1 | 302 M<br>302 NM | ST<br>AT<br>DATA<br>DATA 2<br>DATA 3<br>DATA 2 RADIO<br>DATA 3 RADIO<br>DALI<br>DALI-2 | --- | | |
| | | BOA IN | R<br>Q | M1<br>C1<br>W1<br>S1<br>F1<br>O1 | 60 M<br>180 M<br>60 NM<br>180 NM | ST<br>AT<br>DATA 2<br>DATA 2 RADIO | --- | | |
| | | BOA IN | R<br>Q | M2<br>C1<br>W1<br>F1<br>S1<br>O1 | 02 | CB<br>CB+<br>CBA<br>CBM | --- | | |
| | | BOA IN | R<br>Q | M1<br>C1<br>W1<br>S1<br>F1<br>O1 | --- | CB<br>CB+<br>CBA<br>CBM | --- | | |
| 4159/2020 | **Oprawa oświetleniowa do oświetlenia awaryjnego typu ARROW N, ARROW P w odmianach:** | | | | | | | Rafał Stanuch<br>P.P.H.U. AWEX<br>Masłomiąca, ul. Długa 39<br>32-091<br>Michałowice | Rafał Stanuch<br>P.P.H.U. AWEX<br>Masłomiąca, ul. Długa 39<br>32-091<br>Michałowice |

**W niniejszym wykazie opublikowano informacje na temat wydanych dopuszczeń dla opraw oświetleniowych do oświetlenia awaryjnego, a w celu upewnienia się co do statusu ważności dopuszczenia należy sprawdzić wykaz wydanych lub cofniętych dopuszczeń.**

Aktualizacja:07.01.2026 r.

| Nazwa oprawy | Moc oprawy | Kod modułu awaryjnego | Czas pracy w trybie awaryjnym [h] | Tryb pracy | Wykonanie | Kolor korpusu |
|---|---|---|---|---|---|---|
| ARN<br>ARWN<br>AN<br>AWN<br>ARP<br>ARWP<br>AP<br>AWP | 1W<br>2W<br>3W | B<br>B1<br>C<br>C1<br>E<br>E1 | 1<br>2<br>3 | SE | X<br>PT<br>AT | WH<br>GR<br>BL<br>OC |
| | | B<br>B1<br>C<br>C1 | 1<br>2<br>3 | SA | X<br>PT<br>AT | |
| | | B<br>B1<br>D*<br>D1* | 1<br>2<br>3 | SA<br>SE | BT<br>IT<br>RS<br>RU<br>RW<br>RD | |
| | | F<br>G | - | - | CB<br>CB/CBS | |
| | | Z | - | - | CB/ADP<br>CB/ADE | |
| | | - | - | - | FZLV<br>FZLV2 | |

** – tylko wykonania RD oraz RU;*

**W niniejszym wykazie opublikowano informacje na temat wydanych dopuszczeń dla opraw oświetleniowych do oświetlenia awaryjnego, a w celu upewnienia się co do statusu ważności dopuszczenia należy sprawdzić wykaz wydanych lub cofniętych dopuszczeń.**

Aktualizacja:07.01.2026 r.

<table>
<tr>
<td>4175/2020</td>
<td>

**Oprawa oświetleniowa do oświetlenia awaryjnego typu ARROW P w odmianach:**

<table>
<tr><th>Nazwa oprawy</th><th>Moc oprawy</th><th>Kod modułu awaryjnego</th><th>Czas pracy w trybie awaryjnym [h]</th><th>Tryb pracy</th><th>Wykonanie</th><th>Kolor korpusu</th></tr>
<tr><td rowspan="6">ARP<br>ARWP<br>AP<br>AWP</td><td rowspan="6">1W<br>2W<br>3W</td><td>B<br>B1<br>C<br>C1<br>E<br>E1</td><td>1<br>2<br>3</td><td>SE</td><td>X<br>PT<br>AT</td><td rowspan="6">WH<br>GR<br>BL<br>OC</td></tr>
<tr><td>B<br>B1<br>C<br>C1</td><td>1<br>2<br>3</td><td>SA</td><td>X<br>PT<br>AT</td></tr>
<tr><td>B<br>B1<br>D*<br>D1*</td><td>1<br>2<br>3</td><td>SA<br>SE</td><td>RS<br>RU<br>RW<br>RD</td></tr>
<tr><td>F<br>G</td><td>-</td><td>-</td><td>CB<br>CB/CBS</td></tr>
<tr><td>Z</td><td>-</td><td>-</td><td>CB/ADP<br>CB/ADE</td></tr>
<tr><td>-</td><td>-</td><td>-</td><td>FZLV<br>FZLV2</td></tr>
</table>

** – tylko wykonania RD oraz RU;*

</td>
<td>P.P.H.U. AWEX<br>Rafał Stanuch<br>ul. Długa 39<br>32-091<br>Michałowice</td>
<td>P.P.H.U. AWEX<br>Rafał Stanuch<br>ul. Długa 39<br>32-091<br>Michałowice</td>
</tr>
<tr>
<td>4178/2020</td>
<td>

**Oprawa oświetleniowa do oświetlenia awaryjnego typu LOVATO II w odmianach:**

</td>
<td>P.P.H.U. AWEX<br>Rafał Stanuch<br>ul. Długa 39<br>32-091<br>Michałowice</td>
<td>P.P.H.U. AWEX<br>Rafał Stanuch<br>ul. Długa 39<br>32-091<br>Michałowice</td>
</tr>
</table>

**W niniejszym wykazie opublikowano informacje na temat wydanych dopuszczeń dla opraw oświetleniowych do oświetlenia awaryjnego, a w celu upewnienia się co do statusu ważności dopuszczenia należy sprawdzić wykaz wydanych lub cofniętych dopuszczeń.**

Aktualizacja:07.01.2026 r.

| Nazwa oprawy | Moc oprawy | Kod modułu awaryjnego | Czas pracy w trybie awaryjnym [h] | Tryb pracy | Wykonanie | Kolor korpusu |
|---|---|---|---|---|---|---|
| LV2A<br>LV2O<br>LV2C<br>LV2R<br>LV2U<br>LB2A<br>LB2O<br>LB2C<br>LB2R<br>LB2U<br>LVA<br>LVO<br>LVC<br>LVR<br>LVU<br>LBA<br>LBO<br>LBC<br>LBR<br>LBU | 1W<br>2W<br>3W | B<br>B1<br>C<br>C1<br>E<br>E1 | 1<br>2<br>3 | SE | X<br>PT<br>AT | WH<br>GR<br>BL<br>OC |
| | | B<br>B1<br>C<br>C1 | 1<br>2<br>3 | SA | X<br>PT<br>AT | |
| | | B<br>B1<br>D*<br>D1* | 1<br>2<br>3 | SA<br>SE | BT<br>IT<br>RS<br>RU<br>RW<br>RD | |
| | | F<br>G | - | - | CB<br>CB/CBS | |
| | | Z | - | - | CB/ADP<br>CB/ADE | |
| | | - | - | - | FZLV<br>FZLV2 | |

** – tylko wykonania RD oraz RU;*

**W niniejszym wykazie opublikowano informacje na temat wydanych dopuszczeń dla opraw oświetleniowych do oświetlenia awaryjnego, a w celu upewnienia się co do statusu ważności dopuszczenia należy sprawdzić wykaz wydanych lub cofniętych dopuszczeń.**

Aktualizacja:07.01.2026 r.

| | | | |
|---|---|---|---|
| 4191/2021 | **Oprawa oświetleniowa do oświetlenia awaryjnego typu KASJOPEJA LED, KASJOPEJA LED II w odmianach:**<br><br>KASJOPEJA LED A 1H MT, KASJOPEJA LED SA 1H MT<br>KASJOPEJA LED A 2H MT, KASJOPEJA LED SA 2H MT<br>KASJOPEJA LED A 3H MT, KASJOPEJA LED SA 3H MT<br>KASJOPEJA LED CB<br><br>KASJOPEJA LED II A 1H MT, KASJOPEJA LED II SA 1H MT<br>KASJOPEJA LED II A 2H MT, KASJOPEJA LED II SA 2H MT<br>KASJOPEJA LED II A 3H MT, KASJOPEJA LED II SA 3H MT<br>KASJOPEJA LED II CB | Intelight Sp. z o.o.<br>ul. Rydygiera 8<br>01-793 Warszawa | Intelight Sp. z o.o.<br>ul. Rydygiera 8<br>01-793 Warszawa |

**W niniejszym wykazie opublikowano informacje na temat wydanych dopuszczeń dla opraw oświetleniowych do oświetlenia awaryjnego, a w celu upewnienia się co do statusu ważności dopuszczenia należy sprawdzić wykaz wydanych lub cofniętych dopuszczeń.**

Aktualizacja:07.01.2026 r.

<table>
<tr>
<td>4211/2020<br>zastąpienie</td>
<td>

**Oprawa oświetleniowa do oświetlenia awaryjnego typu PB 21-MLED w odmianach:**

| Typ | Zasilanie | Parametry światła | Obudowa | Klasa izolacji | Optyka | Wykonanie |
|---|---|---|---|---|---|---|
| PB 21-MLED1/0277/<br>PB 21-MLED1/032/<br>PB 21-MLED1/0467/<br>PB 21-MLED1/064/<br>PB 21-MLED2/064/<br>PB 21-MLED2/096/<br>PB 21-MLED2/0707/<br>PB 21-MLED2/0927/<br>PB 21-MLED3/096/<br>PB 21-MLED2/128/<br>PB 21-MLED3/1397/<br>PB 21-MLED3/192/<br>PB 21-MLED4/1857/<br>PB 21-MLED4/256/ | ---<br>7/ | 730/<br>740/<br>750/<br>760/<br>830/<br>840/<br>850/<br>860/ | ---<br>S304/<br>S316/<br>S316Ti/ | I/<br>II/ | ---<br>AS/<br>STP/<br>VSM/ | DALI<br>ADR |

| Typ | Zasilanie | Parametry światła | Obudowa | Klasa izolacji | Optyka | Montaż | Wykonanie | Dławice | |
|---|---|---|---|---|---|---|---|---|---|
| PB 21-MLED1/0277/<br>PB 21-MLED1/0467/<br>PB 21-MLED1/064/<br>PB 21-MLED2/0707/<br>PB 21-MLED2/0927/<br>PB 21-MLED2/128/<br>PB 21-MLED3/1397/<br>PB 21-MLED3/192/<br>PB 21-MLED4/1857/<br>PB 21-MLED4 /256/ | ---<br>7/ | 740/<br>840/ | S304/<br>S316L/<br>S316Ti/ | I/ | STP/<br>STPB/<br>AS/<br>2AS/<br>VSM/<br>CY/<br>TF/<br>FS/ | R/<br>BR/<br>BR2/ | ---<br>DALI/ | ---<br>K<br>KA<br>PAK<br>PA | ---<br>10<br>11<br>15<br>20<br>21<br>25 |

</td>
<td>Remontowa<br>Lighting<br>Technologies S.A.<br>ul. Na Ostrowiu 1<br>80-958 Gdańsk</td>
<td>Remontowa<br>Lighting<br>Technologies S.A.<br>ul. Na Ostrowiu 1<br>80-958 Gdańsk</td>
</tr>
</table>

**W niniejszym wykazie opublikowano informacje na temat wydanych dopuszczeń dla opraw oświetleniowych do oświetlenia awaryjnego, a w celu upewnienia się co do statusu ważności dopuszczenia należy sprawdzić wykaz wydanych lub cofniętych dopuszczeń.**

Aktualizacja:07.01.2026 r.

<table>
<tr>
<td>4225/2021</td>
<td>
Oprawa oświetleniowa do oświetlenia awaryjnego typu VIP MASTER PANEL NT, VIP MASTER PANEL GK, VIP MASTER NT, VIP MASTER GK w odmianach:
<table>
<tr><th>Nazwa</th><th>Sposób montażu</th><th>Czas pracy awaryjnej</th><th>Wersja</th></tr>
<tr><td>VIP MASTER PANEL<br>VIP MASTER</td><td>NT<br>GK</td><td>3h</td><td>NM<br>M<br>NM AT<br>M AT</td></tr>
<tr><td>VIP MASTER PANEL<br>VIP MASTER</td><td>NT<br>GK</td><td>---</td><td>MAINS</td></tr>
</table>
</td>
<td>PXF Lighting<br>ul. Jutrzenki 73<br>02-230 Warszawa</td>
<td>PXF Lighting<br>ul. Jutrzenki 73<br>02-230 Warszawa</td>
</tr>
</table>

**W niniejszym wykazie opublikowano informacje na temat wydanych dopuszczeń dla opraw oświetleniowych do oświetlenia awaryjnego, a w celu upewnienia się co do statusu ważności dopuszczenia należy sprawdzić wykaz wydanych lub cofniętych dopuszczeń.**

Aktualizacja:07.01.2026 r.

<table>
<tr>
<td>4227/2021</td>
<td>

**Oprawa oświetleniowa do oświetlenia awaryjnego typu WARS LED PANEL w odmianach:**

*Oprawy z własnym zasilaniem:*

| ***Nazwa*** | ***Odmiana*** | ***Tryb Pracy*** | ***Czas pracy awaryjnej*** | ***Wykonanie*** | ***Temperatura barwowa*** |
|---|---|---|---|---|---|
| WARS LED PANEL | 1x60<br>2x60<br>1x120<br>2x120<br>1x150<br>2x150 | SA | 1H<br>2H<br>3H | MT<br>MT LT*<br>AT<br>CT | 3000 K<br>4000 K<br>5000 K<br>6500 K |

** występuje tylko w odmianach: 2x60, 2x120, 2x150 o temperaturze barwowej 4000 K*

*Oprawy zasilane centralnie:*

| ***Nazwa*** | ***Odmiana*** | ***Wykonanie*** | ***Temperatura barwowa*** |
|---|---|---|---|
| WARS LED PANEL | 1x60<br>2x60<br>1x120<br>2x120<br>1x150<br>2x150 | CB | 3000 K<br>4000 K<br>5000 K<br>6500 K |

</td>
<td>Intelight<br>Sp. z o. o.<br>ul. Rydygiera 8<br>01-793 Warszawa</td>
<td>Intelight Sp. z o. o.<br>ul. Rydygiera 8<br>01-793 Warszawa</td>
</tr>
<tr>
<td>4244/2021</td>
<td>

**Oprawa oświetleniowa do oświetlenia awaryjnego typu ZAW w odmianach:**
**ZAW011SC, ZAW013SC, ZAW018SC, ZAW011WL, ZAW013WL, ZAW018WL, ZAW019ML, ZAW011SC-AZ, ZAW013SC-AZ, ZAW018SC-AZ, ZAW011WL-AZ, ZAW013WL-AZ, ZAW018WL-AZ, ZAW019ML-AZ**

</td>
<td>RP-Technik GmbH<br>Hermann-Staudinger-Str. 10-16<br>D-63110 Rodgau, Niemcy</td>
<td>RP-Technik GmbH<br>Hermann-Staudinger-Str. 10-16<br>D-63110 Rodgau, Niemcy</td>
</tr>
</table>

**W niniejszym wykazie opublikowano informacje na temat wydanych dopuszczeń dla opraw oświetleniowych do oświetlenia awaryjnego, a w celu upewnienia się co do statusu ważności dopuszczenia należy sprawdzić wykaz wydanych lub cofniętych dopuszczeń.**
Aktualizacja:07.01.2026 r.

4249/2021
*zastąpienie*

**Oprawa oświetleniowa do oświetlenia awaryjnego typu FLAT LED AW2, FLAT LED AW3, FLAT LED OFFICE AW2, FLAT LED OFFICE AW3 w odmianach:**

*Oprawy z własnym zasilaniem:*

| ***Nazwa*** | ***Źródło światła*** | ***Wersja*** | ***Moc*** | ***Czas pracy awaryjnej [h]*** | ***Sterowanie*** | ***Stopień ochrony obudowy*** | ***Kolor*** |
|---|---|---|---|---|---|---|---|
| FLAT LED 595 | LED 830<br>LED 840 | A<br>G | 31 | 1<br>3 | ON/OFF<br>DALI | IP20 | ---<br>RAL |
| FLAT LED 595 | LED 830<br>LED 840 | A<br>G | 41-43 | 1<br>3 | ON/OFF<br>DALI | IP20<br>IP54/20 | ---<br>RAL |
| FLAT LED 1195 | LED 830<br>LED 840 | A<br>G | 41-43 | 1<br>3 | ON/OFF | IP20 | ---<br>RAL |
| FLAT LED OFFICE 595 | LED 830<br>LED 840 | A<br>G | 35 | 1<br>3 | ON/OFF<br>DALI | IP20 | ---<br>RAL |
| FLAT LED OFFICE 595 | LED 830<br>LED 840 | A<br>G | 40-43 | 1<br>3 | ON/OFF<br>DALI | IP20<br>IP54/20 | ---<br>RAL |
| FLAT LED OFFICE 1195 | LED 830<br>LED 840 | A<br>G | 40-43 | 1<br>3 | ON/OFF | IP20<br>IP54/20 | ---<br>RAL |

*Oprawy zasilane centralnie:*

| ***Nazwa*** | ***Źródło światła*** | ***System zasilania*** | ***Moc*** | ***Rodzaj modułu adresowego*** | ***Sterowanie*** | ***Stopień ochrony obudowy*** | ***Kolor*** |
|---|---|---|---|---|---|---|---|
| FLAT LED 595 | LED 830<br>LED 840 | CB220 | 31 | ---<br>GM<br>VCGS | ON/OFF<br>DALI | IP20 | ---<br>RAL |
| FLAT LED 595 | LED 830<br>LED 840 | CB220 | 41-43 | ---<br>GM<br>VCGS | ON/OFF<br>DALI | IP20<br>IP54/20 | ---<br>RAL |
| FLAT LED 1195 | LED 830<br>LED 840 | CB220 | 41-43 | ---<br>GM<br>VCGS | ON/OFF | IP20 | ---<br>RAL |
| FLAT LED OFFICE 595 | LED 830<br>LED 840 | CB220 | 35 | ---<br>GM<br>GD<br>VCGS | ON/OFF<br>DALI | IP20 | ---<br>RAL |
| FLAT LED OFFICE 595 | LED 830<br>LED 840 | CB220 | 40-43 | ---<br>GM<br>GD<br>VCGS | ON/OFF<br>DALI | IP20<br>IP54/20 | ---<br>RAL |
| FLAT LED OFFICE 1195 | LED 830<br>LED 840 | CB220 | 40-43 | ---<br>GM<br>VCGS | ON/OFF | IP20<br>IP54/20 | ---<br>RAL |

ES-SYSTEM NT Sp. z o.o.
ul. Przemysłowa 2
30-701 Kraków

ES-SYSTEM Sp. z o.o.
ul. Przemysłowa 2
30-701 Kraków

*Oprawy z własnym zasilaniem:*

| ***Nazwa*** | ***Rozmiar*** | ***Kolor*** | ***Stopień ochrony obudowy*** | ***Strumień*** | ***Sterowanie*** | ***Czas pracy awaryjnej*** | ***Wersja*** | ***Źródło światła*** | ***Rozsył światła*** |
|---|---|---|---|---|---|---|---|---|---|
| FLAT 1 | R600x600 | WH<br>RAL | IP20 | 3600<br>4000<br>4300 | HF<br>DALI | E1<br>E3 | ST<br>DALI | 830<br>840 | MP |
| FLAT 1 | R600x600 | WH<br>RAL | IP54/20 | 4000<br>4300 | HF<br>DALI | E1<br>E3 | ST<br>DALI | 830<br>840 | MP |
| FLAT 1 | R600x600 | WH<br>RAL | IP20 | 3300<br>4000<br>4300 | HF | E1<br>E3 | ST<br>DALI | 830<br>840 | OP |
| FLAT 1 | R600x600 | WH<br>RAL | IP54/20 | 4000<br>4300 | HF | E1<br>E3 | ST<br>DALI | 830<br>840 | OP |
| FLAT 1 | R1200x300 | WH<br>RAL | IP20<br>IP54/20 | 4000<br>4300 | HF | E1<br>E3 | ST<br>DALI | 830<br>840 | MP |
| FLAT 1 | R1200x300 | WH<br>RAL | IP20 | 4000<br>4300 | HF | E1<br>E3 | ST<br>DALI | 830<br>840 | OP |

*Oprawy zasilane centralnie:*

| ***Nazwa*** | ***Rozmiar*** | ***Kolor*** | ***Stopień ochrony obudowy*** | ***Strumień*** | ***Sterowanie*** | ***Wersja*** | ***Moduł adresowy*** | ***Źródło światła*** | ***Rozsył światła*** |
|---|---|---|---|---|---|---|---|---|---|
| FLAT 1 | R600x600 | WH<br>RAL | IP20 | 3600<br>4000<br>4300 | HF<br>DALI | E | Z<br>ZA-GD<br>ZA-GM<br>ZA-VCGS | 830<br>840 | MP |
| FLAT 1 | R600x600 | WH<br>RAL | IP54/20 | 4000<br>4300 | HF<br>DALI | E | Z<br>ZA-GD<br>ZA-GM<br>ZA-VCGS | 830<br>840 | MP |
| FLAT 1 | R600x600 | WH<br>RAL | IP20 | 3300<br>4000<br>4300 | HF | E | Z<br>ZA-GM<br>ZA-VCGS | 830<br>840 | OP |
| FLAT 1 | R600x600 | WH<br>RAL | IP54/20 | 4000<br>4300 | HF | E | Z<br>ZA-GM<br>ZA-VCGS | 830<br>840 | OP |
| FLAT 1 | R1200x300 | WH<br>RAL | IP20<br>IP54/20 | 4000<br>4300 | HF | E | Z<br>ZA-GM<br>ZA-VCGS | 830<br>840 | MP |
| FLAT 1 | R1200x300 | WH<br>RAL | IP20 | 4000<br>4300 | HF | E | Z<br>ZA-GM<br>ZA-VCGS | 830<br>840 | OP |

| | | | | | | | | | | | | | |
|---|---|---|---|---|---|---|---|---|---|---|---|---|---|
| 4250/2021 | **Oprawa oświetleniowa do oświetlenia awaryjnego typu PROFILIGHT SGN LED** | | | | | | | | | | | Hybryd Sp. z o.o.<br>ul. Sikorskiego 28<br>44-120 Pyskowice | Hybryd Sp. z o.o.<br>ul. Sikorskiego 28<br>44-120 Pyskowice |
| | *Nazwa* | *Wariant* | *Wymiar piktogr.* | *Wykon.* | *Czas pracy awaryjnej* | *Tryb pracy* | *Kolor obudowy* | *Wykończenie powierzchni* | *Mocowanie* | *Wysokość zwieszania oprawy[3]* | *Piktogram* | | |
| | PROFI-<br>LIGHT<br>SGN LED | 0000<br>0008[1]<br>0009[2] | 30x15<br>40x20 | ST<br>AT<br>CT | 1h<br>2h<br>3h | M<br>NM | AAL | X | C5<br>C32<br>W4<br>W15 | X | P03<br>P03/00<br>P04<br>P04/00<br>P105<br>PI05/00<br>P106<br>PI06/00<br>PI15<br>PI15/00<br>PI17<br>PI17/00<br>PI18<br>PI18/00<br>PI21<br>PI21/00<br>PI22<br>PI22/00<br>PI23<br>PI23/00<br>PI24<br>PI24/00<br>PI25<br>PI25/00<br>PI26<br>PI26/00<br>PI27<br>PI27/00<br>S | | |
| | | | | | | | 9003<br>9005<br>9006<br>… | FT | C24<br>C25<br>C26 | H040<br>H050<br>… | | | |
| | PROFI-<br>LIGHT<br>SGN LED | 0000 | 30x15<br>40x20 | CB<br>CBAM | X | X | AAL | X | C5<br>C32<br>W4<br>W15 | X | | | |
| | | | | | | | 9003<br>9005<br>9006<br>… | FT | C24<br>C25<br>C26 | H040<br>H050<br>… | | | |
| | | | | LVAM | X | X | AAL | X | C5<br>C32<br>W4<br>W15 | X | | | |
| | | | | | | | 9003<br>9005<br>9006<br>… | FT | C24<br>C25<br>C26 | H040<br>H050<br>… | | | |

1. wariant oprawy 1h z modułem long life (dotyczy ST/AT/CT 1h)
2. wariant oprawy 2h z modułem long life (dotyczy ST/AT/CT 2h)
3. wysokość zwieszenia oprawy dostępna co 5cm (dotyczy mocowań C24, C25, C26)

**W niniejszym wykazie opublikowano informacje na temat wydanych dopuszczeń dla opraw oświetleniowych do oświetlenia awaryjnego, a w celu upewnienia się co do statusu ważności dopuszczenia należy sprawdzić wykaz wydanych lub cofniętych dopuszczeń.**

Aktualizacja:07.01.2026 r.

| | | | |
|---|---|---|---|
| 4252/2021<br>*zastąpienie* | **Oprawa oświetleniowa do oświetlenia awaryjnego typu ORTUS w odmianach:** | ES-SYSTEM NT<br>Sp. z o.o.<br>ul. Przemysłowa 2<br>30-701 Kraków | ES-SYSTEM Sp. z o.o.<br>ul. Przemysłowa 2<br>30-701 Kraków |

*Oprawy z własnym zasilaniem:*

| ***Nazwa*** | ***Wykonanie*** | ***Luminancja znaku*** | ***Tryb pracy*** | ***Czas pracy awaryjnej*** | ***Opcja*** | ***Kolor*** |
|---|---|---|---|---|---|---|
| OSN | S<br>A<br>G | 100<br>500 | TC | 1<br>3 | --- | WH<br>BL<br>RAL |
| OSN | S<br>A<br>G | 100<br>500 | TC | 1 | N | WH<br>BL<br>RAL |
| | | 100 | | 3 | | |

| ***Nazwa*** | ***Kolor*** | ***Czas pracy awaryjnej*** | ***Wersja*** | ***Luminancja znaku*** | ***Opcja*** | ***Piktogram*** |
|---|---|---|---|---|---|---|
| ORTUS-W | WH<br>BL<br>RAL | E1/<br>E3/ | S<br>ST<br>DALI | LO<br>HO | --- | SIGN |
| ORTUS-W | WH<br>BL<br>RAL | E1/ | S<br>ST<br>DALI | LO<br>HO | LT | SIGN |
| | | E3/ | | LO | | |

| ***Nazwa*** | ***Wykonanie*** | ***Moc źródła światła [W]*** | ***Tryb pracy*** | ***Czas pracy awaryjnej*** | ***Opcja*** | ***Kolor*** |
|---|---|---|---|---|---|---|
| OEN | S<br>A<br>G | 1,2 | TC | 1<br>3 | ---<br>N | WH<br>BL<br>RAL |

| ***Nazwa*** | ***Kolor*** | ***Strumień świetlny*** | ***Czas pracy awaryjnej*** | ***Wersja*** | ***Opcja*** | ***Rozsył światła*** |
|---|---|---|---|---|---|---|
| ORTUS-W | WH<br>BL<br>RAL | 150 | E1/<br>E3/ | S<br>ST<br>DALI | ---<br>LT | WB |

*Oprawy z własnym zasilaniem:*

| ***Nazwa*** | ***Wersja*** | ***Moc źródła światła*** | ***Tryb pracy*** | ***Czas pracy awaryjnej*** | ***Rozsył światła*** | ***Opcja*** | ***Kolor*** |
|---|---|---|---|---|---|---|---|
| OXN | S<br>A<br>G | 7 | TC | 1<br>3 | CR<br>VWD<br>ASM<br>WD<br>NR | --- | WH<br>BL<br>RAL |
| | | 9 | | 1<br>2 | | | |
| OUN | S<br>A<br>G | 1x1<br>1x2<br>1x3 | TC | 1<br>3 | CR<br>VWD<br>ASM<br>WD<br>NR | --- | WH<br>BL<br>RAL |
| OUN | S<br>A<br>G | 1x1 | TC | 1<br>3 | CR<br>VWD<br>ASM<br>WD<br>NR | N | WH<br>BL<br>RAL |
| | | 1x2<br>1x3 | | 1 | | | |

| ***Nazwa*** | ***Kolor*** | ***Strumień świetlny*** | ***Czas pracy awaryjnej*** | ***Wersja*** | ***Rozsył światła*** | ***Opcja*** |
|---|---|---|---|---|---|---|

**W niniejszym wykazie opublikowano informacje na temat wydanych dopuszczeń dla opraw oświetleniowych do oświetlenia awaryjnego, a w celu upewnienia się co do statusu ważności dopuszczenia należy sprawdzić wykaz wydanych lub cofniętych dopuszczeń.**

Aktualizacja:07.01.2026 r.

| | | | | | | |
|---|---|---|---|---|---|---|
| ORTUS-S | WH<br>BL<br>RAL | 550 | E1/<br>E3/ | S<br>ST<br>DALI | CR<br>XWB<br>ASY<br>WB<br>NB | --- |
| | | 650 | E1/<br>E2/ | | | |
| ORTUS-S | WH<br>BL<br>RAL | 180<br>250<br>400 | E1/<br>E3/ | S<br>ST<br>DALI | CR<br>XWB<br>ASY<br>WB<br>NB | --- |
| ORTUS-S | WH<br>BL<br>RAL | 180 | E1/<br>E3/ | S<br>ST<br>DALI | CR<br>XWB<br>ASY<br>WB<br>NB | LT |
| | | 250<br>400 | E1/ | | | |

*Oprawy zasilane centralnie:*

| ***Nazwa*** | ***System zasilania*** | ***Luminancja znaku*** | ***Rodzaj modułu*** | ***Kolor*** |
|---|---|---|---|---|
| OSN | CB220 | 100<br>500 | GM<br>TM<br>--- | WH<br>BL<br>RAL |

| ***Nazwa*** | ***Kolor*** | ***Wersja*** | ***Rodzaj modułu*** | ***Luminancja znaku*** | ***Piktogram*** |
|---|---|---|---|---|---|
| ORTUS-W | WH<br>BL<br>RAL | E/ | Z<br>ZA<br>ZA-TM | LO<br>HO | SIGN |

| ***Nazwa*** | ***System zasilania*** | ***Moc źródła światła*** | ***Rodzaj modułu*** | ***Kolor*** |
|---|---|---|---|---|
| OEN | CB220 | 1,2 | GM<br>TM<br>--- | WH<br>BL<br>RAL |

| ***Nazwa*** | ***Kolor*** | ***Strumień świetlny*** | ***Wersja*** | ***Rodzaj modułu*** | ***Rozsył światła*** |
|---|---|---|---|---|---|
| ORTUS-W | WH<br>BL<br>RAL | 150 | E/ | Z<br>ZA<br>ZA-TM | WB |

*Oprawy zasilane centralnie:*

| ***Nazwa*** | ***System zasilania*** | ***Moc źródła światła*** | ***Rozsył światła*** | ***Rodzaj modułu*** | ***Kolor*** |
|---|---|---|---|---|---|
| OUN | CB220 | 1x1<br>1x2<br>1x3 | CR<br>VWD<br>ASM<br>WD<br>NR | GM<br>--- | WH<br>BL<br>RAL |

| | | | | | |
|---|---|---|---|---|---|
| OUN | CB220 | 1x2<br>1x3 | CR<br>VWD<br>ASM<br>WD<br>NR | TM | WH<br>BL<br>RAL |
| OXN | CB220 | 7<br>9 | CR<br>VWD<br>ASM<br>WD<br>NR | GM<br>TM<br>--- | WH<br>BL<br>RAL |

| ***Nazwa*** | ***Kolor*** | ***Strumień świetlny*** | ***Wersja*** | ***Rodzaj modułu*** | ***Rozsył światła*** |
|---|---|---|---|---|---|
| ORTUS-S | WH<br>BL<br>RAL | 180<br>250<br>400 | E/ | Z<br>ZA | CR<br>XWB<br>ASY<br>WB<br>NB |
| ORTUS-S | WH<br>BL<br>RAL | 250<br>400 | E/ | ZA-TM | CR<br>XWB<br>ASY<br>WB<br>NB |
| ORTUS-S | WH<br>BL<br>RAL | 550<br>650 | E/ | Z<br>ZA<br>ZA-TM | CR<br>XWB<br>ASY<br>WB<br>NB |

| | | | |
|---|---|---|---|
| 4262/2021 | **Oprawa oświetleniowa do oświetlenia awaryjnego typu MODULO EMERGENZA ACCIAIO w odmianach:<br>20082, 20085, 20086** | Beghelli S.p.A.<br>Via Mozzeghine<br>13-15, Località<br>Monteveglio<br>40053<br>VALSAMOGGIA<br>(Bologna), Włochy | Beghelli-Polska<br>Sp. z o.o.<br>ul. Podmiejska 95<br>44-207 Rybnik |
| 4288/2021 | **Oprawa oświetleniowa do oświetlenia awaryjnego typu EXP 02, TLP 47 w odmianach:**<br>**Typ** \| **Wykonanie** \| **Zasilanie** \| **Dławice** | Remontowa<br>Lighting<br>Technologies S.A.<br>ul. Na Ostrowiu 1<br>80-958 Gdańsk | Remontowa<br>Lighting<br>Technologies S.A.<br>ul. Na Ostrowiu 1<br>80-958 Gdańsk |

**W niniejszym wykazie opublikowano informacje na temat wydanych dopuszczeń dla opraw oświetleniowych do oświetlenia awaryjnego, a w celu upewnienia się co do statusu ważności dopuszczenia należy sprawdzić wykaz wydanych lub cofniętych dopuszczeń.**

Aktualizacja:07.01.2026 r.

<table>
<tr>
<td></td>
<td>
<table>
<tr><td>EXP 02-1180<br>EXP 02-1360<br>EXP 02-1580<br>EXP 02-2180<br>EXP 02-2360<br>EXP 02-2580<br>EXP 02-3180<br>EXP 02-3360<br>EXP 02-3580</td><td>---<br>FU<br>FU/A3<br>A1<br>A3<br>CB<br>FU/MP<br>MP<br>FU/2xA3/NM<br>FU/A1</td><td>---<br>3F</td><td>---<br>P<br>P25<br>K<br>K25</td></tr>
<tr><td>TLP 47-1180<br>TLP 47-1360<br>TLP 47-1580<br>TLP 47-2180<br>TLP 47-2360<br>TLP 47-2580<br>TLP 47-1240<br>TLP 47-1280<br>TLP 47-1540<br>TLP 47-1350<br>TLP 47-1490<br>TLP 47-1800<br>TLP 47-2240<br>TLP 47-2280<br>TLP 47-2540<br>TLP 47-2350<br>TLP 47-2490<br>TLP 47-2800</td><td>---<br>FU<br>FU/A3<br>FU/MP<br>MP<br>FU/2xA3/NM<br>FU/DALI<br>FU/CB<br>CB<br>DALI<br>FU/A1</td><td>---<br>3F</td><td>---<br>P<br>P25<br>K<br>K25</td></tr>
</table>
</td>
<td></td>
<td></td>
</tr>
<tr>
<td>4294/2021<br>zastąpienie</td>
<td>
Oprawa oświetleniowa do oświetlenia awaryjnego typu 6402/4 LED w odmianach:
<table>
<tr><th>Lp.</th><th>Numer katalogowy</th></tr>
<tr><td></td><td>6402/4128-6100-150-0110-20-8400</td></tr>
<tr><td>2.</td><td>6402/4128-6100-152-1110-11-8400</td></tr>
<tr><td>3.</td><td>6402/4128-6100-152-1110-11-8500</td></tr>
<tr><td>4.</td><td>6402/4128-6100-152-1110-22-8500</td></tr>
<tr><td>5.</td><td>6402/4128-6100-152-2220-22-8400</td></tr>
<tr><td>6.</td><td>6402/4128-6100-152-2220-22-8500</td></tr>
<tr><td>7.</td><td>6402/4128-6100-152-2222-22-8500</td></tr>
<tr><td>8.</td><td>6402/4128-6100-152-L02L-22-8500</td></tr>
<tr><td>9.</td><td>6402/4128-6100-152-L2L0-22-8500</td></tr>
<tr><td>10.</td><td>6402/4128-6100-152-LLL2-22-8500</td></tr>
<tr><td>11.</td><td>6402/4128-6101-152-1110-11-8500</td></tr>
<tr><td>12.</td><td>6402/4128-6101-152-2220-22-8570</td></tr>
</table>
</td>
<td>R. Stahl Schaltgeräte GmbH<br>Am Bahnhof 30<br>D-74638 Waldenburg, Niemcy</td>
<td>Automatic Systems Engineering Sp. z o.o.<br>ul. Narwicka 6<br>80-557 Gdańsk</td>
</tr>
</table>

**W niniejszym wykazie opublikowano informacje na temat wydanych dopuszczeń dla opraw oświetleniowych do oświetlenia awaryjnego, a w celu upewnienia się co do statusu ważności dopuszczenia należy sprawdzić wykaz wydanych lub cofniętych dopuszczeń.**

Aktualizacja:07.01.2026 r.

| | | | | | |
|---|---|---|---|---|---|
| | | 13. | 6402/4128-6110-172-1110-11-8500 | | |
| | | 14. | 6402/4128-6120-152-1110-11-8400* | | |
| | | 15. | 6402/4128-6120-152-1110-11-8500* | | |
| | | 16. | 6402/4148-6100-150-0110-20-8400 | | |
| | | 17. | 6402/4148-6100-152-1110-11-8400 | | |
| | | 18. | 6402/4148-6100-152-1110-11-8500 | | |
| | | 19. | 6402/4148-6100-152-1110-11-8570 | | |
| | | 20. | 6402/4148-6100-152-1110-11-8650 | | |
| | | 21. | 6402/4148-6100-152-1110-22-8500 | | |
| | | 22. | 6402/4148-6100-152-1110-55-8500 | | |
| | | 23. | 6402/4148-6100-152-2220-22-8400 | | |
| | | 24. | 6402/4148-6100-152-2220-22-8500 | | |
| | | 25. | 6402/4148-6100-152-L02L-22-8500 | | |
| | | 26. | 6402/4148-6100-152-L2L0-22-8500 | | |
| | | 27. | 6402/4148-6100-152-LLL2-22-8500 | | |
| | | 28. | 6402/4148-6100-152-M11M-21-8500 | | |
| | | 29. | 6402/4148-6101-150-0110-20-8400 | | |
| | | 30. | 6402/4148-6101-152-1110-11-8500 | | |
| | | 31. | 6402/4148-6101-152-2220-22-8570 | | |
| | | 32. | 6402/4148-6110-172-1110-11-8500 | | |
| | | 33. | 6402/4148-6120-152-1110-11-8400* | | |
| | | 34. | 6402/4148-6120-152-1110-11-8500* | | |
| | | 35. | 6402/4168-6200-152-1110-11-8400 | | |
| | | 36. | 6402/4168-6200-152-1110-11-8500 | | |
| | | 37. | 6402/4168-6200-152-1110-11-8650 | | |
| | | 38. | 6402/4168-6200-152-2220-22-8400 | | |
| | | 39. | 6402/4168-6200-152-2220-22-8500 | | |
| | | 40. | 6402/4168-6200-152-2220-22-8650 | | |
| 4299/2021 | **Oprawa oświetleniowa do oświetlenia awaryjnego typu GuideLed w odmianach: 13011.1 CG-S; 13012.1 CG-S; 13021.1 CG-S; 13022.1 CG-S; 13031 CG-S; 13032 CG-S; 13041 CG-S; 13042 CG-S; 13051.1 CG-S; 13052.1 CG-S; 13011.2 CG-S; 13012.2 CG-S; 13021.2 CG-S; 13022.2 CG-S; 13031.2 CG-S; 13032.2 CG-S; 13041.2 CG-S; 13042.2 CG-S; 13051.2 CG-S; 13052.2 CG-S; 13091.1 CG-S; 13092.1 CG-S; 13811 CGLine+; 13812 CGLine+; 13821 CGLine+; 13822 CGLine+; 13851 CGLine+; 13852 CGLine+** | | EATON CEAG Notlichtsysteme GmbH Senator Schwartz Ring 26 59494 Soest, Niemcy | Eaton Electric Sp. z o.o. ul. Galaktyczna 30 80-299 Gdańsk |

**W niniejszym wykazie opublikowano informacje na temat wydanych dopuszczeń dla opraw oświetleniowych do oświetlenia awaryjnego, a w celu upewnienia się co do statusu ważności dopuszczenia należy sprawdzić wykaz wydanych lub cofniętych dopuszczeń.**

Aktualizacja:07.01.2026 r.

| | | | | | | | | |
|---|---|---|---|---|---|---|---|---|
| 4302/2021<br>zastąpienie | **Oprawa oświetleniowa do oświetlenia awaryjnego typ TM.ONTEC S20, TM.ONTEC S30 w odmianach:** | | | | | | TM Technologie<br>Sp. z o.o.<br>Morawica 355<br>32-084 Morawica | TM Technologie<br>Sp. z o.o.<br>Morawica 355<br>32-084 Morawica |
| | | **Typ** | **Model** | **Czas pracy awaryjnej** | **Tryb pracy *(t)*** | **Wersja *(w)*** | | |
| | | TM.ONTEC S20 | M1U 60 *t w* | 1h | NM | ST | | |
| | | | M1U 60/180 *t w* | 1/3h | NM | | | |
| | | | M1U 60 *t w* | 1h | M / NM | | | |
| | | | M1U 60/180 *t w* | 1/3h | M / NM | | | |
| | | | M1 60 *t w* | 1h | M / NM | ST / AT / DATA / DATA 2 / DATA 3 / DATA 2 RADIO / DATA 3 RADIO / DALI / DALI-2 | | |
| | | | M1 180 *t w* | 3h | M / NM | | | |
| | | | M2 180 *t w* | 1h | M / NM | | | |
| | | | M1X 60/180 M/NM *w* | 3h | M / NM | | | |
| | | | M1 *w* | --- | --- | CB / CB+ / CBA / CBM | | |
| | | | M2 *w* | --- | --- | | | |
| | | | M2X *w* | --- | --- | | | |
| | | TM.ONTEC S30 | M1X 60/180 *t w* | 1/3h | M / NM | ST / AT / DATA / DATA 2 / DATA 3 / DATA 2 RADIO / DATA 2 RADIO / DALI / DALI-2 | | |
| | | | (M2 / C2 / W2 / F2 / S2 / CC / FF / SC / SW / CW) 60 *t w* | 1h | M / NM | | | |
| | | | (M2 / C2 / W2 / F2 / S2 / CC / FF / SC / SW / CW) 180 *t w* | 3h | M / NM | | | |
| | | | (M5 / C5 / W5 / F5 / S5 / CC5 / FF5 / SC5 / SW5 / CW5) 60 *t w* | 1h | M / NM | | | |
| | | | (M5 / C5 / W5 / F5 / S5 / CC5 / FF5 / SC5 / SW5 / CW5) 180 *t w* | 3h | M / NM | | | |
| | | | (M5 / C5 / W5 / F5 / S5 / CC5 / FF5 / SC5 / SW5 / CW5) 60 *t w* COLD | 1h | M / NM | | | |
| | | | (M5 / C5 / W5 / F5 / S5 / CC5 / FF5 / SC5 / SW5 / CW5) 180 *t w* COLD | 3h | M / NM | | | |
| | | | M1X *w* | --- | --- | CB / CBA<br>CB+ / CBM | | |
| | | | (M2 / C2 / W2 / F2 / S2 / CC / FF / SC / SW / CW) *w* | --- | --- | | | |
| | | | (M5 / C5 / W5 / F5 / S5 / CC5 / FF5 / SC5 / SW5 / CW5) *w* | --- | --- | | | |
| | | | M1X *w* COLD | --- | --- | CBA | | |
| | | | (M2 / C2 / W2 / F2 / S2 / CC / FF / SC / SW / CW) *w* COLD | --- | --- | | | |
| | | | (M5 / C5 / W5 / F5 / S5 / CC5 / FF5 / SC5 / SW5 / CW5) *w* COLD | --- | --- | | | |

**W niniejszym wykazie opublikowano informacje na temat wydanych dopuszczeń dla opraw oświetleniowych do oświetlenia awaryjnego, a w celu upewnienia się co do statusu ważności dopuszczenia należy sprawdzić wykaz wydanych lub cofniętych dopuszczeń.**

Aktualizacja:07.01.2026 r.

<table>
<tr>
<td>4315/2021</td>
<td>Oprawa oświetleniowa do oświetlenia awaryjnego typu RoundTech w odmianach: RT2RSO150SA1H; RT2RSO150SA3H; RT2RSEO200STF1HIP; RT2RSEO200STF3HIP; RT2RSEO200ATF1H; RT2RSEO200ATF3H; RT2RSEO200ATF1HIP; RT2RSEO200ATF3HIP; RT2RSEO200CGL1HIP; RT2RSEO200CGL3HIP; RT2RSEO400CGL1HIP; RT2RHEO200CGL3HIP</td>
<td>Eaton Cooper Securite SAS<br>PEE II-Rue Beethoven-BP10184<br>63204 Riom, Francja</td>
<td>Eaton Electric Sp. z o.o.<br>ul. Galaktyczna 30<br>80-299 Gdańsk</td>
</tr>
<tr>
<td>4323/2021</td>
<td>Oprawa oświetleniowa do oświetlenia awaryjnego typ INFINITY II w odmianach:
<table>
<tr><th>Nazwa oprawy</th><th>Moc oprawy</th><th>Symbol modułu awaryjnego</th><th>Czas pracy awaryjnej [h]</th><th>Tryb pracy</th><th>Wykonanie</th><th>Symbol koloru oprawy</th></tr>
<tr><td rowspan="7">IF2AWS<br>IF2AWD<br>IF2ACS<br>IF2ACD<br>IF2ALS<br>IF2ALD<br>IF2BWS<br>IF2BWD<br><br>I2AWS<br>I2AWD<br>I2ACS<br>I2ACD<br>I2ALS<br>I2ALD<br>I2BWS<br>I2BWD</td><td rowspan="7">1W<br>2W<br>3W<br>4W</td><td>B<br>B1<br>C<br>C1<br>E<br>E1</td><td>1<br>2<br>3</td><td>SE</td><td>X<br>PT<br>AT</td><td rowspan="7">GR<br>WH<br>BL<br>OC</td></tr>
<tr><td>B<br>B1<br>C<br>C1</td><td>1<br>2<br>3</td><td>SA</td><td>X<br>PT<br>AT</td></tr>
<tr><td>B<br>B1<br>D[1)]<br>D1[1)]</td><td>1<br>2<br>3</td><td>SE<br>SA</td><td>BT<br>IT<br>RS<br>RU<br>RW<br>RD</td></tr>
<tr><td>F</td><td>---</td><td>---</td><td>CB<br>CB/CBS</td></tr>
<tr><td>Z</td><td>---</td><td>---</td><td>CB/ADP<br>CB/ADE</td></tr>
<tr><td>---</td><td>---</td><td>---</td><td>FZLV<br>FZLV2</td></tr>
</table>
[1)] występuje wyłącznie w wersji RU lub RD;</td>
<td>Rafał Stanuch<br>P.P.H.U. AWEX<br>Sp. z.o.o<br>Masłomiąca, ul. Długa 39<br>32-091<br>Michałowice</td>
<td>Rafał Stanuch<br>P.P.H.U. AWEX<br>Sp. z.o.o<br>Masłomiąca, ul. Długa 39<br>32-091<br>Michałowice</td>
</tr>
<tr>
<td>4329/2021<br>zastąpienie</td>
<td>Oprawa oświetleniowa do oświetlenia awaryjnego typ TM.PRIMO A, TM.PRIMO P, TM.PRIMO AP, TM.PRIMO PP, TM.PRIMO APZ, TM.PRIMO PPZ w odmianach:
<table>
<tr><th>Typ</th><th>Model</th><th>Czas pracy awaryjnej</th><th>Tryb pracy (t)</th><th>Wersja (w)</th></tr>
<tr><td rowspan="5">TM.PRIMO A<br>/<br>TM.PRIMO P</td><td>(M0 / C / S / F) 180 t w</td><td>3h</td><td>M / NM</td><td rowspan="5">ST / AT / DATA / DATA 2 / DATA 3 / DATA 2 RADIO / DATA 3 RADIO / DALI / DALI-2</td></tr>
<tr><td>(M1 / C / S / F) 60 t w</td><td>1h</td><td>M / NM</td></tr>
<tr><td>(M1 / C / S / F) 180 t w</td><td>3h</td><td>M / NM</td></tr>
<tr><td>M2 180 t w</td><td>3h</td><td>M / NM</td></tr>
<tr><td>M3 60 t w</td><td>1h</td><td>M / NM</td></tr>
</table></td>
<td>TM Technologie<br>Sp. z o.o.<br>Morawica 355<br>32-084 Morawica</td>
<td>TM Technologie<br>Sp. z o.o.<br>Morawica 355<br>32-084 Morawica</td>
</tr>
</table>

**W niniejszym wykazie opublikowano informacje na temat wydanych dopuszczeń dla opraw oświetleniowych do oświetlenia awaryjnego, a w celu upewnienia się co do statusu ważności dopuszczenia należy sprawdzić wykaz wydanych lub cofniętych dopuszczeń.**

Aktualizacja:07.01.2026 r.

| | | | | | | | | | |
|---|---|---|---|---|---|---|---|---|---|
| | | | M4 180 *t w* | 3h | M / NM | | | | |
| | | | (M0 / C / S / F) *w* | --- | --- | CB / CB+ / CBA / CBM | | | |
| | | | (M1 / C / S / F) *w* | --- | --- | | | | |
| | | | M2 *w* | --- | --- | | | | |
| | | | M3 *w* | --- | --- | | | | |
| | | | M4 *w* | --- | --- | | | | |
| | | TM.PRIMO AP / TM.PRIMO PP | 25P 180 *t w* | 3h | M | ST / AT / DATA / DATA 2 / DATA 3 / DATA 2 RADIO / DATA 3 RADIO / DALI / DALI-2 | | | |
| | | | 30P 180 *t w* | 3h | M | | | | |
| | | | 40P 180 *t w* | 3h | M | | | | |
| | | | 25D 180 *t w* | 3h | M | | | | |
| | | | 30D 180 *t w* | 3h | M | | | | |
| | | | 40D 180 *t w* | 3h | M | | | | |
| | | | 25P *w* | --- | --- | CB / CB+ / CBA / CBM | | | |
| | | | 30P *w* | --- | --- | | | | |
| | | | 40P *w* | --- | --- | | | | |
| | | | 25D *w* | --- | --- | | | | |
| | | | 30D *w* | --- | --- | | | | |
| | | | 40D *w* | --- | --- | | | | |

**W niniejszym wykazie opublikowano informacje na temat wydanych dopuszczeń dla opraw oświetleniowych do oświetlenia awaryjnego, a w celu upewnienia się co do statusu ważności dopuszczenia należy sprawdzić wykaz wydanych lub cofniętych dopuszczeń.**

Aktualizacja:07.01.2026 r.

| Typ | Model | Czas pracy awaryjnej | Tryb pracy *(t)* | Wersja (*w*) |
|---|---|---|---|---|
| TM.PRIMO APZ / TM.PRIMO PPZ | 25P 180 *t w* | 3h | M | ST / AT / DATA / DATA 2 / DATA 3 / DATA 2 RADIO / DATA 3 RADIO / DALI / DALI-2 |
| | 30P 180 *t w* | 3h | M | |
| | 40P 180 *t w* | 3h | M | |
| | 25D 180 *t w* | 3h | M | |
| | 30D 180 *t w* | 3h | M | |
| | 40D 180 *t w* | 3h | M | |
| | 25(PC / PS) 180 *t w* | 3h | M | |
| | 30(PC / PS) 180 *t w* | 3h | M | |
| | 40(PC / PS) 180 *t w* | 3h | M | |
| | 25(DC / DS) 180 *t w* | 3h | M | |
| | 30(DC / DS) 180 *t w* | 3h | M | |
| | 40(DC / DS) 180 *t w* | 3h | M | |
| | 25P *w* | --- | --- | CB / CB+ / CBA / CBM |
| | 30P *w* | --- | --- | |
| | 40P *w* | --- | --- | |
| | 25D *w* | --- | --- | |
| | 30D *w* | --- | --- | |
| | 40D *w* | --- | --- | |
| | 25(PC / PS) *w* | --- | --- | |
| | 30(PC / PS) *w* | --- | --- | |
| | 40(PC / PS) *w* | --- | --- | |
| | 25(DC / DS) *w* | --- | --- | |
| | 30(DC / DS) *w* | --- | --- | |
| | 40(DC / DS) *w* | --- | --- | |

**Oprawa oświetleniowa do oświetlenia awaryjnego typu TWINS LED w odmianach:**

| *Nazwa oprawy* | *Moc oprawy* | *Kod modułu awaryjnego* | *Znamionowy czas pracy awaryjnej [h]* | *Tryb pracy* | *Wykonanie* | *Kolor oprawy* |
|---|---|---|---|---|---|---|
| TW<br>TS | 1W<br>1,2W<br>2W<br>3W<br>3,2W<br>4W | B<br>B1<br>C<br>C1<br>E<br>E1 | 1<br>2<br>3 | SE | X<br>PT<br>AT | SR<br>BL<br>OC |

| | | |
|---|---|---|
| 4330/2021 | Rafał Stanuch<br>P.P.H.U. AWEX<br>Sp. z o.o<br>Masłomiąca, ul.<br>Długa 39<br>32-091<br>Michałowice | Rafał Stanuch<br>P.P.H.U. AWEX<br>Sp. z o.o<br>Masłomiąca, ul.<br>Długa 39<br>32-091<br>Michałowice |

**W niniejszym wykazie opublikowano informacje na temat wydanych dopuszczeń dla opraw oświetleniowych do oświetlenia awaryjnego, a w celu upewnienia się co do statusu ważności dopuszczenia należy sprawdzić wykaz wydanych lub cofniętych dopuszczeń.**

Aktualizacja:07.01.2026 r.

| | | | | | | | | | | | |
|---|---|---|---|---|---|---|---|---|---|---|---|
| | | | | B<br>B1<br>C<br>C1 | 1<br>2<br>3 | SA | X<br>PT<br>AT | | | | |
| | | | | B<br>B1<br>D[1)]<br>D1[1)] | 1<br>2<br>3 | SE<br>SA | BT<br>IT<br>RS<br>RU<br>RW<br>RD | | | | |
| | | | | F | --- | --- | CB<br>CB/CBS | | | | |
| | | | | Z | --- | --- | CB/ADE CB/ADP | | | | |
| | | | | --- | --- | --- | FZLV<br>FZLV 2 | | | | |

*1) Występuje jedynie w wersji RD lub RU*

**Oprawa oświetleniowa do oświetlenia awaryjnego typu Coreline Trunking Gen2 w odmianach:**

| *Typ* | *Strumień* | *Kolor światła* | *Liczba zasilaczy* | *Zasilanie* | *Optyka* | *Okablowanie* | *Praca awaryjna* | *Funkcja kontroli strumienia* | *Zwiększony strumień świetlny* | *Kolor obudowy* | | |
|---|---|---|---|---|---|---|---|---|---|---|---|---|
| 4332/2021 | LL217X | 45S<br>75S<br>80S<br>120S | 830<br>840<br>865 | x1 | PSD<br>PSU<br>SRD | NB<br>MB<br>WB<br>DA25<br>A<br>VWB<br>O | 7x15<br>7x2,5<br>9x1,5<br>9<br>7-9 | ELB3<br>ELP3 | ---<br>CLO<br>VLC<br>CLO-VLC | ---<br>HE | ---<br>WH | Signify Poland Sp. z o.o. Oddział w Kętrzynie ul. Bolesława Chrobrego 8 11-400 Kętrzyn | Signify Poland Sp. z o.o. Oddział w Kętrzynie ul. Bolesława Chrobrego 8 11-400 Kętrzyn |

**W niniejszym wykazie opublikowano informacje na temat wydanych dopuszczeń dla opraw oświetleniowych do oświetlenia awaryjnego, a w celu upewnienia się co do statusu ważności dopuszczenia należy sprawdzić wykaz wydanych lub cofniętych dopuszczeń.**

Aktualizacja:07.01.2026 r.

<table>
<tr>
<td>4336/2021</td>
<td>
Oprawa oświetleniowa do oświetlenia awaryjnego typu HLP 900 w odmianach:
<table>
<tr><th>Typ</th><th>Opcja doświetlania drogi ewakuacyjnej</th><th>Sterowanie</th><th>Obudowa</th><th>Dławice</th></tr>
<tr><td>HLP 900</td><td>---<br>B</td><td>---<br>DALI<br>ADR</td><td>S304<br>S316<br>S316Ti</td><td>---<br>P11<br>P13<br>P14<br>P15<br>P20<br>P21<br>P23<br>P24<br>P25<br>K10<br>K11<br>K13<br>K14<br>K15<br>K20<br>K21<br>K23<br>K24<br>K25<br>KA10<br>KA11<br>KA13<br>KA14<br>KA15<br>KA20<br>KA21<br>KA23<br>KA24<br>KA25</td></tr>
</table>
</td>
<td>Remontowa<br>Lighting<br>Technologies S.A.<br>ul. Na Ostrowiu 1<br>80-958 Gdańsk</td>
<td>Remontowa<br>Lighting<br>Technologies S.A.<br>ul. Na Ostrowiu 1<br>80-958 Gdańsk</td>
</tr>
<tr>
<td>4337/2021</td>
<td>
Oprawa oświetleniowa do oświetlenia awaryjnego typu HLP 990 w odmianach:
<table>
<tr><th>Typ</th><th>Opcja migacza</th><th>Sterowanie</th><th>Piktogram</th><th>Obudowa</th><th>Dławice</th></tr>
<tr><td>HLP 990</td><td>---<br>B</td><td>---<br>DALI<br>ADR</td><td>---<br>SOS<br>GAŚNICA<br>HYDRANT<br>E001<br>E002<br>E003<br>E004<br>E007<br>E010<br>E013<br>E021<br>E025<br>E026<br>E027<br>E028<br>E030<br>PRR01<br>PRE001<br>PRE002<br>E102</td><td>S304<br>S316<br>S316Ti</td><td>---<br>P11<br>P13<br>P14<br>P15<br>P20<br>P21<br>P23<br>P24<br>P25<br>K10<br>K11<br>K13<br>K14<br>K15<br>K20<br>K21<br>K23<br>K24<br>K25<br>KA10</td></tr>
</table>
</td>
<td>Remontowa<br>Lighting<br>Technologies S.A.<br>ul. Na Ostrowiu 1<br>80-958 Gdańsk</td>
<td>Remontowa<br>Lighting<br>Technologies S.A.<br>ul. Na Ostrowiu 1<br>80-958 Gdańsk</td>
</tr>
</table>

**W niniejszym wykazie opublikowano informacje na temat wydanych dopuszczeń dla opraw oświetleniowych do oświetlenia awaryjnego, a w celu upewnienia się co do statusu ważności dopuszczenia należy sprawdzić wykaz wydanych lub cofniętych dopuszczeń.**

Aktualizacja:07.01.2026 r.

| | | | | | | | | | | |
|---|---|---|---|---|---|---|---|---|---|---|
| | | | | | E107<br>F005<br>F004<br>E003<br>F010<br>F009<br>F008<br>F007<br>F006<br>F014<br>F013<br>F012<br>F011<br>F016<br>F015 | | KA11<br>KA13<br>KA14<br>KA15<br>KA20<br>KA21<br>KA23<br>KA24<br>KA25 | | | |
| 4339/2021 | **Oprawa oświetleniowa do oświetlenia awaryjnego typu BEGA AW RM-S, BEGA AW RM-SE** | | | | | | | | Remote Management Sp. z o.o.<br>ul. Długosza 42-46<br>51-162 Wrocław | Remote Management Sp. z o.o.<br>ul. Długosza 42-46<br>51-162 Wrocław |
| 4341/2021 | **Oprawa oświetleniowa do oświetlenia awaryjnego typ ZAW-COOL w odmianach:**<br>ZAW013SC-COOL, ZAW018SC-COOL, ZAW011WL-COOL, ZAW013WL-COOL, ZAW018WL-COOL, ZAW011SC-AZ-COOL, ZAW013SC-AZ-COOL, ZAW018SC-AZ-COOL, ZAW011WL-AZ-COOL, ZAW013WL-AZ-COOL, ZAW018WL-AZ-COOL; | | | | | | | | RP-Technik GmbH<br>Hermann-Staudinger-Str. 10-16<br>D-63110 Rodgau, Niemcy | RP-Technik GmbH<br>Hermann-Staudinger-Str. 10-16<br>D-63110 Rodgau, Niemcy |
| 4343/2021 | **Oprawa oświetleniowa do oświetlenia awaryjnego typu 6050/6 LED w odmianach:** | | | | | | | | R. Stahl Schaltgeräte GmbH<br>Am Bahnhof 30<br>D-74638 Waldenburg, Niemcy | Automatic Systems Engineering Sp. z o.o.<br>ul. Narwicka 6<br>80-557 Gdańsk |

**W niniejszym wykazie opublikowano informacje na temat wydanych dopuszczeń dla opraw oświetleniowych do oświetlenia awaryjnego, a w celu upewnienia się co do statusu ważności dopuszczenia należy sprawdzić wykaz wydanych lub cofniętych dopuszczeń.**

Aktualizacja:07.01.2026 r.

| Lp. | Numer katalogowy |
|---|---|
| | 6050/604-202-6B2-000850-000 |
| 2. | 6050/604-202-6B2-100850-000 |
| 3. | 6050/604-600-6B2-000850-001 |
| 4. | 6050/604-600-6B2-100850-001 |
| 5. | 6050/604-600-6B2-008850-001 |
| 6. | 6050/604-600-6B2-108850-001 |
| 7. | 6050/604-600-6A1-000850-001 |
| 8. | 6050/604-600-6A1-100850-001 |
| 9. | 6050/604-600-6A1-008850-001 |
| 10. | 6050/604-600-6A1-108850-001 |
| 11. | 6050/604-600-6B2-000850-002 |
| 12. | 6050/604-600-6B2-100850-002 |
| 13. | 6050/604-600-6B2-008850-002 |
| 14. | 6050/604-600-6B2-108850-002 |
| 15. | 6050/604-600-6A1-000850-002 |
| 16. | 6050/604-600-6A1-100850-002 |
| 17. | 6050/604-600-6A1-008850-002 |
| 18. | 6050/604-600-6A1-108850-002 |
| 19. | 6050/606-600-6B2-008850-001 |
| 20. | 6050/604-400-6B2-008850-001 |
| 21. | 6050/606-202-6B2-000850-000 |
| 22. | 6050/606-400-6B2-008850-001 |
| 23. | 6050/604-400-6B2-200850-000 |
| 24. | 6050/604-202-6A1-200850-000 |
| 25. | 6050/604-400-6A1-200850-000 |
| 26. | 6050/604-202-6B2-300850-000 |
| 27. | 6050/604-400-6B2-300850-000 |
| 28. | 6050/604-202-6A1-300850-000 |
| 29. | 6050/604-400-6A1-300850-000 |
| 30. | 6050/604-202-6B2-200850-000 |
| 31. | 6050/604-600-6A1-008865-000 |
| 32. | 6050/604-600-6B2-008865-001 |
| 33. | 6050/604-600-6B2-200850-000 |
| 34. | 6050/604-801-7B2-000850-001 |
| 35. | 6050/604-801-7B2-008850-001 |
| 36. | 6050/604-801-7B2-000850-002 |
| 37. | 6050/604-801-7B2-008850-002 |

| Lp. | Numer katalogowy |
|---|---|
| 38. | 6050/604-801-7B2-100850-001 |
| 39. | 6050/604-801-7B2-108850-001 |
| 40. | 6050/604-801-7B2-100850-002 |
| 41. | 6050/604-801-7B2-108850-002 |
| 42. | 6050/604-600-6B2-200865-001 |
| 43. | 6050/604-600-6B2-000865-001 |
| 44. | 6050/604-401-7B2-000822-001 |
| 45. | 6050/604-601-7B2-008822-001 |
| 46. | 6050/604-601-7B2-000822-001 |
| 47. | 6050/604-801-7B2-008822-001 |
| 48. | 6050/604-801-7B2-000822-001 |
| 49. | 6050/604-601-7B2-000850-001 |
| 50. | 6050/604-601-7B2-100850-001 |
| 51. | 6050/604-601-7B2-008850-001 |
| 52. | 6050/604-601-7B2-108850-001 |
| 53. | 6050/604-601-7B2-000850-002 |
| 54. | 6050/604-601-7B2-100850-002 |
| 55. | 6050/604-601-7B2-008850-002 |
| 56. | 6050/604-601-7B2-108850-002 |
| 57. | 6050/604-401-7B2-000850-001 |
| 58. | 6050/604-401-7B2-100850-001 |
| 59. | 6050/604-401-7B2-008850-001 |
| 60. | 6050/604-401-7B2-108850-001 |
| 61. | 6050/604-401-7B2-000850-002 |
| 62. | 6050/604-401-7B2-100850-002 |
| 63. | 6050/604-401-7B2-008850-002 |
| 64. | 6050/604-801-7B2-000865-001 |
| 65. | 6050/604-801-7B2-008865-001 |
| 66. | 6050/606-600-6B2-108850-000 |
| 67. | 6050/604-401-7B2-200840-000 |
| 68. | 6050/604-801-7B2-108840-001 |
| 69. | 6050/604-601-7B2-108850-001 |
| 70. | 6050/604-801-7B2-200850-001 |
| 71. | 6050/604-801-7B2-300850-001 |
| 72. | 6050/604-401-7B2-200822-000 |
| 73. | 6050/604-801-7B2-000865-002 |
| 74. | 6050/604-801-711-300850-001 |

**W niniejszym wykazie opublikowano informacje na temat wydanych dopuszczeń dla opraw oświetleniowych do oświetlenia awaryjnego, a w celu upewnienia się co do statusu ważności dopuszczenia należy sprawdzić wykaz wydanych lub cofniętych dopuszczeń.**

Aktualizacja:07.01.2026 r.

| | | | |
|---|---|---|---|
| 4344/2021 | **Oprawa oświetleniowa do oświetlenia awaryjnego typu 6409/4 LED w odmianach:** | R. Stahl Schaltgeräte GmbH Am Bahnhof 30 D-74638 Waldenburg, Niemcy | Automatic Systems Engineering Sp. z o.o. ul. Narwicka 6 80-557 Gdańsk |

| Lp. | Numer katalogowy |
|---|---|
| 1. | 6409/4128-5101-162-L2L0-22-850011 |
| 2. | 6409/4128-5103-162-1110-11-850011 |
| 3. | 6409/4128-5203-162-1110-11-850011 |
| 4. | 6409/4148-5103-162-1110-11-850011 |
| 5. | 6409/4148-5203-162-1110-11-850011 |
| 6. | 6409/4148-5101-162-1110-11-850011 |
| 7. | 6409/4148-5101-162-L2L0-22-850011 |
| 8. | 6409/4128-5101-160-0110-20-850011 |
| 9. | 6409/4148-5103-162-2220-22-850011 |
| 10. | 6409/4128-5101-162-1110-11-850011 |
| 11. | 6409/4128-5103-162-2220-22-850011 |
| 12. | 6409/4128-5103-162-LLL2-22-850011 |
| 13. | 6409/4148-5103-162-LLL2-22-850011 |
| 14. | 6409/4128-5101-162-1110-11-857011 |
| 15. | 6409/4128-5201-162-2220-22-850011 |
| 16. | 6409/4128-5203-162-2220-22-850011 |
| 17. | 6409/4148-5101-162-2220-22-840011 |
| 18. | 6409/4148-5201-162-2220-22-840011 |
| 19. | 6409/4148-5203-162-2220-22-850011 |
| 20. | 6409/4148-5201-162-1110-11-857011 |
| 21. | 6409/4148-5113-182-2220-22-850011 |
| 22. | 6409/4148-5103-162-1110-22-850011 |
| 23. | 6409/4128-5113-182-1110-11-850011 |
| 24. | 6409/4148-5203-162-1110-11-840011 |
| 25. | 6409/4148-5103-162-1110-55-850011 |

<table>
<tr>
<td>4354/2021</td>
<td>

**Oprawa oświetleniowa do oświetlenia awaryjnego typu HLP 910-2 w odmianach:**

<table>
<tr><th>Typ</th><th>Piktogram 1</th><th>Piktogram 2</th><th>Opcja migacza</th><th>Sterowanie</th><th>Dławice</th><th>Obudowa</th></tr>
<tr><td rowspan="40">HLP910-2</td><td>---</td><td>---</td><td rowspan="40">---<br>B</td><td rowspan="40">---<br>DALI<br>ADR</td><td rowspan="4">---</td><td rowspan="40">S304<br>S316<br>S316Ti</td></tr>
<tr><td>SOS</td><td>SOS</td></tr>
<tr><td>GAŚNICA</td><td>GAŚNICA</td></tr>
<tr><td>HYDRANT</td><td>HYDRANT</td></tr>
<tr><td>E001</td><td>E001</td><td rowspan="36">P11<br>P13<br>P14<br>P15<br>P20<br>P21<br>P23<br>P24<br>P25<br>K10<br>K11<br>K13<br>K14<br>K15<br>K20<br>K21<br>K23<br>K24<br>K25<br>KA10<br>KA11<br>KA13<br>KA14<br>KA15<br>KA20<br>KA21<br>KA23<br>KA24<br>KA25</td></tr>
<tr><td>E002</td><td>E002</td></tr>
<tr><td>E003</td><td>E003</td></tr>
<tr><td>E004</td><td>E004</td></tr>
<tr><td>E007</td><td>E007</td></tr>
<tr><td>E010</td><td>E010</td></tr>
<tr><td>E013</td><td>E013</td></tr>
<tr><td>E021</td><td>E021</td></tr>
<tr><td>E025</td><td>E025</td></tr>
<tr><td>E026</td><td>E026</td></tr>
<tr><td>E027</td><td>E027</td></tr>
<tr><td>E028</td><td>E028</td></tr>
<tr><td>E030</td><td>E030</td></tr>
<tr><td>PRR01</td><td>PRR01</td></tr>
<tr><td>PRE001</td><td>PRE001</td></tr>
<tr><td>PRE002</td><td>PRE002</td></tr>
<tr><td>E102</td><td>E102</td></tr>
<tr><td>E107</td><td>E107</td></tr>
<tr><td>F005</td><td>F005</td></tr>
<tr><td>F004</td><td>F004</td></tr>
<tr><td>F003</td><td>F003</td></tr>
<tr><td>F010</td><td>F010</td></tr>
<tr><td>F009</td><td>F009</td></tr>
<tr><td>F008</td><td>F008</td></tr>
<tr><td>F006</td><td>F006</td></tr>
<tr><td>F007</td><td>F007</td></tr>
<tr><td>F011</td><td>F011</td></tr>
<tr><td>F012</td><td>F012</td></tr>
<tr><td>F013</td><td>F013</td></tr>
<tr><td>F014</td><td>F014</td></tr>
<tr><td>F015</td><td>F015</td></tr>
<tr><td>F016</td><td>F016</td></tr>
<tr><td>PRP01</td><td>PRP01</td></tr>
<tr><td>PRP02</td><td>PRP02</td></tr>
</table>

</td>
<td>Remontowa Lighting Technologies S.A.<br>ul. Na Ostrowiu 1<br>80-958 Gdańsk</td>
<td>Remontowa Lighting Technologies S.A.<br>ul. Na Ostrowiu 1<br>80-958 Gdańsk</td>
</tr>
</table>

**W niniejszym wykazie opublikowano informacje na temat wydanych dopuszczeń dla opraw oświetleniowych do oświetlenia awaryjnego, a w celu upewnienia się co do statusu ważności dopuszczenia należy sprawdzić wykaz wydanych lub cofniętych dopuszczeń.**

Aktualizacja:07.01.2026 r.

<table>
<tr>
<td>4357/2021</td>
<td>
Oprawa oświetleniowa do oświetlenia awaryjnego typu STARLET QUAD LED w odmianach:
<table>
<tr><th>Nazwa</th><th>Optyka</th><th>Model</th><th>Tryb pracy</th><th>Autonomia</th><th>Wykonanie</th></tr>
<tr><td>STARLET QUAD</td><td>SO<br>SC<br>SQ<br>SP</td><td>150<br>250</td><td>NM<br>M</td><td>1h<br>2h<br>3h</td><td>MT<br>AT<br>CT</td></tr>
<tr><td>STARLET QUAD</td><td>SO<br>SC<br>SQ<br>SP</td><td>350</td><td>NM</td><td>1h<br>2h</td><td>MT<br>AT<br>CT</td></tr>
<tr><td>STARLET QUAD</td><td>SO<br>SC<br>SQ<br>SP</td><td>350</td><td>NM</td><td>3h</td><td>MT</td></tr>
<tr><td>STARLET QUAD</td><td>SOH<br>SCH</td><td>250</td><td>NM<br>M</td><td>1h<br>2h<br>3h</td><td>MT<br>AT<br>CT</td></tr>
<tr><td>STARLET QUAD</td><td>SOH<br>SCH</td><td>350</td><td>NM</td><td>1h<br>2h</td><td>MT<br>AT<br>CT</td></tr>
<tr><td>STARLET QUAD</td><td>SOH<br>SCH</td><td>350</td><td>NM</td><td>3h</td><td>MT</td></tr>
<tr><td>STARLET QUAD</td><td>SO<br>SC<br>SQ<br>SP</td><td>150<br>250<br>350</td><td>---</td><td>---</td><td>CB</td></tr>
<tr><td>STARLET QUAD</td><td>SOH<br>SCH</td><td>250<br>350</td><td>---</td><td>---</td><td>CB</td></tr>
</table>
</td>
<td>Intelight<br>Sp. z o. o.<br>ul. Gwiaździsta 19<br>01-651 Warszawa</td>
<td>Intelight<br>Sp. z o. o.<br>ul. Gwiaździsta 19<br>01-651 Warszawa</td>
</tr>
</table>

**W niniejszym wykazie opublikowano informacje na temat wydanych dopuszczeń dla opraw oświetleniowych do oświetlenia awaryjnego, a w celu upewnienia się co do statusu ważności dopuszczenia należy sprawdzić wykaz wydanych lub cofniętych dopuszczeń.**

Aktualizacja:07.01.2026 r.

<table>
<tr>
<td>4358/2021</td>
<td>
Oprawa oświetleniowa do oświetlenia awaryjnego typu TLP 39 MLED, EXP 39 MLED w odmianach:
<table>
<tr><th>Typ</th><th>Liczba modułów LED</th><th>Moc [W]</th><th>Barwa światła</th><th>Klosz</th><th>Obudowa</th><th>Optyka</th><th>Wykonanie</th></tr>
<tr><td rowspan="4">TLP39 MLED<br>EXP39 MLED</td><td>210</td><td>7<br>11<br>16</td><td rowspan="4">830<br>840<br>850<br>865</td><td rowspan="4">G<br>PC</td><td rowspan="4">---<br>S304<br>S316<br>S316Ti</td><td rowspan="4">---<br>W<br>W62<br>W100<br>W94<br>A20<br>UGR</td><td rowspan="4">---<br>DALI<br>A3<br>A1</td></tr>
<tr><td>220</td><td>20<br>22<br>29<br>33</td></tr>
<tr><td>230</td><td>44<br>49</td></tr>
<tr><td>240</td><td>58<br>64</td></tr>
</table>
</td>
<td>Remontowa Lighting Technologies S.A. ul. Na Ostrowiu 1 80-958 Gdańsk</td>
<td>Remontowa Lighting Technologies S.A. ul. Na Ostrowiu 1 80-958 Gdańsk</td>
</tr>
</table>

**W niniejszym wykazie opublikowano informacje na temat wydanych dopuszczeń dla opraw oświetleniowych do oświetlenia awaryjnego, a w celu upewnienia się co do statusu ważności dopuszczenia należy sprawdzić wykaz wydanych lub cofniętych dopuszczeń.**

Aktualizacja:07.01.2026 r.

<table>
<tr>
<td>4364/2021</td>
<td>
Oprawa oświetleniowa do oświetlenia awaryjnego typu ROUND w odmianach:
<table>
<tr><th>Nazwa</th><th colspan="3">Model</th></tr>
<tr><td>ROUND</td><td>19D4<br>19D3<br>23D4<br>23D3</td><td>-0803<br>-0903<br>-1003<br>-1103<br>-0806<br>-0906<br>-1006<br>-1106<br>-0809<br>-0909<br>-1009<br>-1109</td><td>-S<br>-SE<br>-SB</td></tr>
</table>
</td>
<td>Remote Management Sp. z o.o.<br>ul. Długosza 42-46<br>51-162 Wrocław</td>
<td>Eaton Electric Sp. z o.o.<br>ul. Galaktyczna 30<br>80-299 Gdańsk</td>
</tr>
<tr>
<td>4366/2021</td>
<td>
Oprawa oświetleniowa do oświetlenia awaryjnego typu HELIOS LED, HELIOS DS LED w odmianach:
<table>
<tr><th>Nazwa oprawy</th><th>Moc oprawy</th><th>Symbol modułu awaryjnego</th><th>Czas pracy [h]</th><th>Tryb pracy</th><th>Wykonanie</th><th>Kolor oprawy</th></tr>
<tr><td>HEL<br>HL<br>HDEL*<br>HDL*</td><td rowspan="2">1W<br>1,2W<br>2W<br>3W<br>3,2W<br>4W</td><td>B<br>B1<br>C<br>C1<br>E<br>E1</td><td>1<br>2<br>3</td><td>SE</td><td>X<br>PT<br>AT</td><td rowspan="2">TR<br>OP<br>CL<br>PO</td></tr>
<tr><td>HEL<br>HL<br>HDEL*<br>HDL*</td><td>B<br>B1<br>C<br>C1</td><td>1<br>2<br>3</td><td>SA</td><td>X<br>PT<br>AT</td></tr>
</table>
</td>
<td>Rafał Stanuch<br>P.P.H.U. AWEX<br>Sp. z.o.o<br>Masłomiąca, ul. Długa 39<br>32-091<br>Michałowice</td>
<td>Rafał Stanuch<br>P.P.H.U. AWEX<br>Sp. z.o.o<br>Masłomiąca, ul. Długa 39<br>32-091<br>Michałowice</td>
</tr>
</table>

**W niniejszym wykazie opublikowano informacje na temat wydanych dopuszczeń dla opraw oświetleniowych do oświetlenia awaryjnego, a w celu upewnienia się co do statusu ważności dopuszczenia należy sprawdzić wykaz wydanych lub cofniętych dopuszczeń.**

Aktualizacja:07.01.2026 r.

| | | | | | | | | | | |
|---|---|---|---|---|---|---|---|---|---|---|
| | | HEL<br>HL<br>HDEL*<br>HDL* | | B<br>B1<br>D***<br>D1*** | 1<br>2<br>3 | SE<br>SA | BT<br>IT<br>RS<br>RU<br>RW<br>RD | | | |
| | | HEL<br>HL<br>HDEL*<br>HDL* | | F<br>Z** | --- | --- | CB<br>CB/CBS<br>CB/ADP<br>CB/ADE | | | |
| | | HEL<br>HL<br>HDEL*<br>HDL* | | --- | --- | --- | FZLV<br>FZLV2 | | | |
| | ** - oprawy HDEL, HDL występują wyłącznie z kloszem OP;*<br>*** - oznaczenie Z występuje tylko przy zastosowaniu modułów ADP, ADE;*<br>**** - występuje wyłącznie w wersji RU lub RD;* | | | | | | | | | |
| 4371/2021 | **Oprawa oświetleniowa do oświetlenia awaryjnego typu TNL440LED w odmianach:** | | | | | | | | ATM Lighting Sp. z o.o.<br>ul. Budowlanych 31<br>80-298 Gdańsk | ATM Lighting Sp. z o.o.<br>ul. Budowlanych 31<br>80-298 Gdańsk |

**W niniejszym wykazie opublikowano informacje na temat wydanych dopuszczeń dla opraw oświetleniowych do oświetlenia awaryjnego, a w celu upewnienia się co do statusu ważności dopuszczenia należy sprawdzić wykaz wydanych lub cofniętych dopuszczeń.**

Aktualizacja:07.01.2026 r.

| Typ | Typoszereg mocy | Typ modułu LED | Liczba modułów LED | Symbol napięcia zasilania | Symbol kostki zasilającej | Symbol układu wpustów | Rodzaj wpustu | Materiał obudowy | Materiał klosza |
|---|---|---|---|---|---|---|---|---|---|
| TNL440LED | 030 | HB | 4 | 35E | 30<br>40<br>50<br>60<br>70 | 10<br>20<br>30<br>40 | M20<br>M25<br>M32 | 304<br>316<br>STI | GL |
| | 040 | HB | 4 | | | | | | |
| | 050 | HB | 4 | | | | | | |
| | 070 | HB | 4 | | | | | | |
| | 090 | HB | 4 | | | | | | |
| | 130 | HB | 8 | | | | | | |
| | 170 | HB | 8 | | | | | | |
| | 250 | HB | 8 | | | | | | |
| | 270 | HA | 8 | | | | | | |
| | 330 | HA | 8 | | | | | | |

<table>
<tr>
<td>4372/2021</td>
<td>
Oprawa oświetleniowa do oświetlenia awaryjnego typu TLP 44-MLED w odmianach:
<table>
<tr><th>Typ</th><th>Parametry światła</th><th>Obudowa</th><th colspan="2">Dławica</th><th>Wspornik</th><th>Wykonanie</th></tr>
<tr>
<td>TLP 44-MLED220/22/<br>TLP 44-MLED240/44/</td>
<td>830<br>840<br>850<br>865</td>
<td>---<br>S<br>S316</td>
<td>---<br>KA<br>K<br>P<br>PA<br>PAK</td>
<td>---<br>10<br>11<br>13<br>14<br>15<br>01<br>02<br>03<br>04<br>20<br>21<br>23<br>24<br>25</td>
<td>---<br>W<br>WD<br>KAWN<br>WN</td>
<td>---<br>CB/ZT<br>CB/WT<br>CB/DALI<br>DALI<br>A1<br>A3</td>
</tr>
</table>
</td>
<td>Remontowa Lighting Technologies S.A.<br>ul. Na Ostrowiu 1<br>80-958 Gdańsk</td>
<td>Remontowa Lighting Technologies S.A.<br>ul. Na Ostrowiu 1<br>80-958 Gdańsk</td>
</tr>
</table>

**W niniejszym wykazie opublikowano informacje na temat wydanych dopuszczeń dla opraw oświetleniowych do oświetlenia awaryjnego, a w celu upewnienia się co do statusu ważności dopuszczenia należy sprawdzić wykaz wydanych lub cofniętych dopuszczeń.**

Aktualizacja:07.01.2026 r.

<table>
<tr>
<td>4376/2021</td>
<td>

**Oprawa oświetleniowa do oświetlenia awaryjnego typu TNL310LED w odmianach:**

| *Typ* | *Typoszereg mocy* | *Symbol napięcia zasilania* | *Symbol kostki zasilającej* | *Symbol układu wpustów* | *Rodzaj wpustu* | *Materiał obudowy* | *Materiał klosza* | *Wersja* | *Opcja* |
|---|---|---|---|---|---|---|---|---|---|
| TNL310LED | 0300<br>0600<br>0900 | 35E | 30<br>40<br>50<br>60<br>70 | 10<br>20<br>30<br>40 | M20<br>M25<br>M32*<br>P20<br>P25<br>P32* | 304<br>316<br>STI | GL | SOS | ---<br>ADR |
| | 0300 | 35E | 30<br>40<br>50<br>60<br>70 | 10<br>20<br>30<br>40 | M20<br>M25<br>M32*<br>P20<br>P25<br>P32* | 304<br>316<br>STI | GL | EXIT | ---<br>ADR |

** Wykonanie niedostępne dla układu wpustów 30 i 40.*

</td>
<td>ATM Lighting Sp. z o.o.<br>ul. Budowlanych 31<br>80-298 Gdańsk</td>
<td>ATM Lighting Sp. z o.o.<br>ul. Budowlanych 31<br>80-298 Gdańsk</td>
</tr>
<tr>
<td>4378/2021</td>
<td>

**Oprawa oświetleniowa do oświetlenia awaryjnego typu TNL300LED w odmianach:**

| *Typ* | *Typoszereg mocy* | *Symbol napięcia zasilania* | *Symbol kostki zasilającej* | *Symbol układu wpustów* | *Rodzaj wpustu* | *Materiał obudowy* | *Materiał klosza* | *Wersja* | *Opcja* |
|---|---|---|---|---|---|---|---|---|---|
| TNL300LED | 0300 | 35E | 30<br>40<br>50<br>60<br>70 | 10<br>20<br>30<br>40 | M20<br>M25<br>M32<br>P20<br>P25<br>P32 | 304<br>316<br>STI | GL | V1<br>V2 | ---<br>ADR |

</td>
<td>ATM Lighting Sp. z o.o.<br>ul. Budowlanych 31<br>80-298 Gdańsk</td>
<td>ATM Lighting Sp. z o.o.<br>ul. Budowlanych 31<br>80-298 Gdańsk</td>
</tr>
</table>

**W niniejszym wykazie opublikowano informacje na temat wydanych dopuszczeń dla opraw oświetleniowych do oświetlenia awaryjnego, a w celu upewnienia się co do statusu ważności dopuszczenia należy sprawdzić wykaz wydanych lub cofniętych dopuszczeń.**

Aktualizacja:07.01.2026 r.

| | | | | | | | | |
|---|---|---|---|---|---|---|---|---|
| 4397/2021 zastąpienie | **Oprawa do oświetlenia typu TM.ONTEC D** | **Typ** | **Model** | **Czas pracy awaryjnej** | **Tryb pracy** | **Wersja (*w*)** | **oświetleniowa awaryjnego TM.ONTEC C, w odmianach:** | TM Technologie Sp. z o.o. Morawica 355 32-084 Morawica | TM Technologie Sp. z o.o. Morawica 355 32-084 Morawica |
| | | TM.ONTEC C | (M2 / C1 / W1 / S1 / F1) 302 NM *w* COLD | 3h | NM | ST, AT, DATA, DATA 2, DATA | | | |

| Typ | Model | Czas pracy awaryjnej | Tryb pracy | Wersja (w) |
|---|---|---|---|---|
| TM.ONTEC C<br>TM.ONTEC D | (M1U / C1U / W1U / S1U / F1U) 101 NM *w* | 1h | NM | ST |
| | (M1U / C1U / W1U / S1U / F1U) 301 NM *w* | 3h | NM | |
| | (M1M / C1M / W1M / S1M / F1M) 102 NM *w* | 1h | NM | |
| | (M1M / C1M / W1M / S1M / F1M) 302 NM *w* | 3h | NM | |
| | (M1 / C1E / W1E / S1E / F1E) 101 M *w* | 1h | M | ST, AT |
| | (M1 / C1E / W1E / S1E / F1E) 301 M *w* | 3h | M | |
| | (M2 / C1 / W1 / S1 / F1) 102 M *w* | 1h | M | ST, AT, DATA, DATA 2, DATA 3, DATA 2 RADIO, DATA 3 RADIO, DALI, DALI-2 |
| | (M2 / C1 / W1 / S1 / F1) 302 M *w* | 3h | M | |
| | (M2 / C1 / W1 / S1 / F1) 102 M *w* COLD | 1h | M | |
| | (M2 / C1 / W1 / S1 / F1) 302 M *w* COLD | 3h | M | |
| | (M2H / C1H / W1H / S1H / F1H) 103 M *w* | 1h | M | |
| | (M2H / C1H / W1H / S1H / F1H) 303 M *w* | 3h | M | |
| | (M2H / C1H / W1H / S1H / F1H) 103 M *w* COLD | 1h | M | |
| | (M1 / C1 / W1 / S1 / F1) 60 M *w* | 1h | M | ST, AT, DATA 2, DATA 2 RADIO |
| | (M1 / C1 / W1 / S1 / F1) 180 M *w* | 3h | M | |
| | (M1 / C1E / W1E / S1E / F1E) 101 NM *w* | 1h | NM | ST, AT |
| | (M1 / C1E / W1E / S1E / F1E) 301 NM *w* | 3h | NM | |
| | (M2 / C1 / W1 / S1 / F1) 102 NM *w* | 1h | NM | ST, AT, DATA, DATA 2, DATA 3, DATA 2 RADIO, DATA 3 RADIO, DALI, DALI-2 |
| | (M2 / C1 / W1 / S1 / F1) 302 NM *w* | 3h | NM | |
| | (M2 / C1 / W1 / S1 / F1) 102 NM *w* COLD | 1h | NM | |

**W niniejszym wykazie opublikowano informacje na temat wydanych dopuszczeń dla opraw oświetleniowych do oświetlenia awaryjnego, a w celu upewnienia się co do statusu ważności dopuszczenia należy sprawdzić wykaz wydanych lub cofniętych dopuszczeń.**

Aktualizacja:07.01.2026 r.

| | | | | | | | | |
|---|---|---|---|---|---|---|---|---|
| | | TM.ONTEC D | (M2H / C1H / W1H / S1H / F1H) 103 NM *w* | 1h | NM | 3, DATA 2 RADIO, DATA 3 RADIO, DALI, DALI-2 | | |
| | | | (M2H / C1H / W1H / S1H / F1H) 303 NM *w* | 3h | NM | | | |
| | | | (M2H / C1H / W1H / S1H / F1H) 103 NM *w* COLD | 1h | NM | | | |
| | | | (M1 / C1 / W1 / S1 / F1) 60 NM *w* | 1h | NM | ST, AT, DATA 2, DATA 2 RADIO | | |
| | | | (M1 / C1 / W1 / S1 / F1) 180 NM *w* | 3h | NM | | | |
| | | | (M1 / C1E / W1E / S1E / F1E) 01 *w* | n/d | n/d | CB, CB2, CB3, CBA, CB+, CBM | | |
| | | | (M2 / C1 / W1 / S1 / F1) 02 *w* | n/d | n/d | | | |
| | | | (M2H / C1H / W1H / S1H / F1H) 03 *w* | n/d | n/d | | | |
| | | | (M1 / C1 / W1 / S1 / F1) *w* | n/d | n/d | CB, CBA, CB+, CBM | | |

**Oprawa oświetleniowa do oświetlenia awaryjnego typu LOVATO N w odmianach:**

| *Kod oprawy* | *Moc oprawy w trybie awaryjnym* | *Wyposażenie* | *Czas pracy w trybie awaryjnym [h]* | *Tryb pracy* | *Wykonanie* | *Symbol koloru oprawy* |
|---|---|---|---|---|---|---|
| LVNA<br>LVNO<br>LVNC<br>LVNR<br>LVNU<br><br>LNA<br>LNO<br>LNC<br>LNR<br>LNU | 1W<br>2W<br>3W<br>4W | B<br>B1<br>C<br>C1<br>E<br>E1 | 1<br>2<br>3 | SE | X<br>PT<br>AT | WH<br>GR<br>BL<br>OC |
| | | B<br>B1<br>C<br>C1 | 1<br>2<br>3 | SA | X<br>PT<br>AT | |
| | | B<br>B1 | 1<br>2<br>3 | SE<br>SA | BT<br>IT<br>RS<br>RU<br>RW<br>RD | |
| | | D<br>D1 | 1<br>2<br>3 | SE<br>SA | RD | |
| | | F | --- | --- | CB<br>CB/CBS | |
| | | Z | --- | --- | CB/ADE<br>CB/ADP | |
| | | --- | --- | --- | FZLV<br>FZLV2 | |

| | | | |
|---|---|---|---|
| 4402/2021 | | Rafał Stanuch<br>P.P.H.U. AWEX<br>Sp. z o.o.<br>Masłomiąca, ul.<br>Długa 39<br>32-091<br>Michałowice | Rafał Stanuch<br>P.P.H.U. AWEX<br>Sp. z o.o.<br>Masłomiąca, ul.<br>Długa 39<br>32-091<br>Michałowice |

**W niniejszym wykazie opublikowano informacje na temat wydanych dopuszczeń dla opraw oświetleniowych do oświetlenia awaryjnego, a w celu upewnienia się co do statusu ważności dopuszczenia należy sprawdzić wykaz wydanych lub cofniętych dopuszczeń.**

Aktualizacja:07.01.2026 r.

<table>
<tr>
<td>4404/2021<br>zastąpienie</td>
<td>
Oprawa oświetleniowa do oświetlenia awaryjnego typu AXP, LOVATO P w odmianach:
<table>
<tr><th>Kod oprawy</th><th>Moc oprawy w trybie awaryjnym</th><th>Wyposażenie</th><th>Czas pracy w trybie awaryjnym [h]</th><th>Tryb pracy</th><th>Wykonanie</th><th>Symbol koloru oprawy</th></tr>
<tr><td rowspan="7">AXEPA<br>AXEPC<br>AXEPO<br>AXEPU<br>AXEPR<br><br>AXPA<br>AXPC<br>AXPO<br>AXPU<br>AXPR<br><br>APA<br>APC<br>APO<br>APU<br>APR<br><br>LVPA<br>LVPO<br>LVPC<br>LVPR<br>LVPU<br><br>LPA<br>LPO<br>LPC<br>LPR<br>LPU</td><td rowspan="7">1W<br>2W<br>3W<br>4W[1)]<br>6W[1)]</td><td>A<br>A1<br>B<br>B1<br>C<br>C1<br>E[3)]<br>E1[3)]<br>P<br>P1</td><td>1<br>2<br>3</td><td>SE</td><td>X<br>PT<br>AT</td><td rowspan="7">WH<br>GR<br>BL<br>OC</td></tr>
<tr><td>A<br>A1<br>B<br>B1<br>C<br>C1<br>P<br>P1</td><td>1<br>2<br>3</td><td>SA</td><td>X<br>PT<br>AT</td></tr>
<tr><td>A[4)]<br>A1[4)]<br>B<br>B1<br>D[2)]<br>D1[2)]<br>P[4)]<br>P1[4)]</td><td>1<br>2<br>3</td><td>SE<br>SA</td><td>BT<br>IT<br>RS<br>RU<br>RW<br>RD</td></tr>
<tr><td>F</td><td>---</td><td>---</td><td>CB<br>CB/CBS</td></tr>
<tr><td>Z</td><td>---</td><td>---</td><td>CB/ADE<br>CB/ADP</td></tr>
<tr><td>---</td><td>---</td><td>---</td><td>FZLV<br>FZLV2</td></tr>
</table>
[1)] występuje tylko przy zastosowaniu modułu B, B1, D, D1, F, Z oraz w wykonaniu FZLV2<br>
[2)] występuje wyłącznie w wersji RD lub RU<br>
[3)] maksymalna moc 3W<br>
[4)] występuje tylko w wersjach RU, RW
</td>
<td>Rafał Stanuch<br>P.P.H.U. AWEX<br>Sp. z o.o.<br>Masłomiąca, ul.<br>Długa 39<br>32-091<br>Michałowice</td>
<td>Rafał Stanuch<br>P.P.H.U. AWEX<br>Sp. z o.o.<br>Masłomiąca, ul.<br>Długa 39<br>32-091<br>Michałowice</td>
</tr>
<tr>
<td>4408/2021<br>zastąpienie</td>
<td>
Oprawa do oświetlenia TM.ONTEC E w oświetleniowa awaryjnego typu odmianach:
<table>
<tr><th>Typ</th><th>Model</th><th>Czas pracy awaryjnej</th><th>Tryb pracy</th><th>Wersja (w)</th></tr>
<tr><td rowspan="2">TM.ONTEC E</td><td>E1P 101 M w</td><td>1h</td><td>M</td><td rowspan="2">ST, AT, DATA,<br>DATA 2, DATA 3,<br>DATA 2 RADIO,</td></tr>
<tr><td>E1P 101 NM w</td><td>1h</td><td>NM</td></tr>
</table>
</td>
<td>TM Technologie<br>Sp. z o.o.<br>Morawica 355<br>32-084 Morawica</td>
<td>TM Technologie<br>Sp. z o.o.<br>Morawica 355<br>32-084 Morawica</td>
</tr>
</table>

**W niniejszym wykazie opublikowano informacje na temat wydanych dopuszczeń dla opraw oświetleniowych do oświetlenia awaryjnego, a w celu upewnienia się co do statusu ważności dopuszczenia należy sprawdzić wykaz wydanych lub cofniętych dopuszczeń.**

Aktualizacja:07.01.2026 r.

<table>
<tr><td></td><td></td><td>
<table>
<tr><td></td><td>E1P 301 M w</td><td>3h</td><td>M</td><td>DATA 3 RADIO, DALI, DALI-2</td></tr>
<tr><td></td><td>E1P 301 NM w</td><td>3h</td><td>NM</td><td></td></tr>
<tr><td></td><td>E1P 180 M w</td><td>3h</td><td>M</td><td>ST, AT, DATA2, DATA2 RADIO</td></tr>
<tr><td></td><td>E1P 180 NM w</td><td>3h</td><td>NM</td><td></td></tr>
<tr><td></td><td>E1U 301 NM w</td><td>3h</td><td>NM</td><td>ST</td></tr>
<tr><td></td><td>E1P 101 M COLD w</td><td>1h</td><td>M</td><td>ST, AT, DATA, DATA 2, DATA 3, DATA 2 RADIO, DATA 3 RADIO, DALI, DALI-2</td></tr>
<tr><td></td><td>E1P 101 NM COLD w</td><td>1h</td><td>NM</td><td></td></tr>
<tr><td></td><td>E1P 301 M COLD w</td><td>3h</td><td>M</td><td></td></tr>
<tr><td></td><td>E1P 301 NM COLD w</td><td>3h</td><td>NM</td><td></td></tr>
<tr><td></td><td>E1E 01 w</td><td>n/d</td><td>n/d</td><td>CB, CBA, CB+, CBM</td></tr>
<tr><td></td><td>E1P 01 w</td><td>n/d</td><td>n/d</td><td></td></tr>
</table>
</td><td></td><td></td></tr>
<tr><td>4409/2021</td><td colspan="4">Oprawa oświetleniowa do oświetlenia awaryjnego typu PLD-25/S.C.</td><td>Olympia Electronics N. Lakasas – P. Arvanitidis S.A. 72nd klm old highway Thessaloniki – Katerini P.O. 60300, Eginio, Pieria, Grecja</td><td>Olympia Electronics N. Lakasas – P. Arvanitidis S.A. 72nd klm old highway Thessaloniki – Katerini P.O. 60300, Eginio, Pieria, Grecja</td></tr>
<tr><td>4410/2021<br>zastąpienie</td><td colspan="4">Oprawa oświetleniowa do oświetlenia awaryjnego typu TM.ONTEC R w odmianach:
<table>
<tr><th>Typ</th><th>Model</th><th>Czas pracy awaryjnej</th><th>Tryb pracy (t)</th><th>Wersja (w)</th></tr>
<tr><td rowspan="9">TM.ONTEC R</td><td>(M1U / C1U / W1U / S1U / F1U) 101 t w</td><td>1h</td><td>NM</td><td rowspan="2">ST</td></tr>
<tr><td>(M1U / C1U / W1U / S1U / F1U) 301 t w</td><td>3h</td><td>NM</td></tr>
<tr><td>(M2 / C1 / W1 / S1 / F1) 102 t w</td><td>1h</td><td>M / NM</td><td rowspan="7">ST / AT / DATA / DATA 2 / DATA 3 / DATA 2 RADIO / DATA 3 RADIO / DALI / DALI-2</td></tr>
<tr><td>(M2 / C1 / W1 / S1 / F1) 302 t w</td><td>3h</td><td>M / NM</td></tr>
<tr><td>(M2 / C1 / W1 / S1 / F1) 102 t COLD w</td><td>1h</td><td>M / NM</td></tr>
<tr><td>(M2 / C1 / W1 / S1 / F1) 302 t COLD w</td><td>3h</td><td>M / NM</td></tr>
<tr><td>(M5 / C2 / W2 / S2 / F2) 105 t w</td><td>1h</td><td>M / NM</td></tr>
<tr><td>(M5 / C2 / W2 / S2 / F2) 305 t w</td><td>3h</td><td>M / NM</td></tr>
<tr><td>(M5 / C2 / W2 / S2 / F2) 105 t COLD w</td><td>1h</td><td>M / NM</td></tr>
</table>
</td><td>TM Technologie Sp. z o.o. Morawica 355 32-084 Morawica</td><td>TM Technologie Sp. z o.o<br>.<br>Morawica 355 32-084 Morawica</td></tr>
</table>

**W niniejszym wykazie opublikowano informacje na temat wydanych dopuszczeń dla opraw oświetleniowych do oświetlenia awaryjnego, a w celu upewnienia się co do statusu ważności dopuszczenia należy sprawdzić wykaz wydanych lub cofniętych dopuszczeń.**

Aktualizacja:07.01.2026 r.

| | | | | | | | | |
|---|---|---|---|---|---|---|---|---|
| | | | E1 301 *t w* | 3h | M / NM | | | |
| | | | (M1 / C1 / W1 / S1 / F1) 60 *t w* | 1h | M / NM | ST / AT / DATA 2 / DATA 2 RADIO | | |
| | | | (M1 / C1 / W1 / S1 / F1) 180 *t w* | 3h | M / NM | | | |
| | | | M2 (C1 / W1 / S1 / F1) 02 *w* | --- | --- | CB / CB+ / CBA / CBM | | |
| | | | M5 (C2 / W2 / S2 / F2) 05 *w* | --- | --- | | | |
| | | | M1 (C1 / W1 / S1 / F1) *w* | --- | --- | | | |
| | | | E1 01 *w* | --- | --- | | | |
| 4420/2021 *zastąpienie* | **Oprawa oświetleniowa do oświetlenia awaryjnego typu TM.ONTEC G w odmianach:** | | | | | | TM Technologie Sp. z o.o. Morawica 355 32-084 Morawica | TM Technologie Sp. z o.o. Morawica 355 32-084 Morawica |
| | | **Typ** | **Model** | **Czas pracy awaryjnej** | **Tryb pracy *(t)*** | **Wersja *(w)*** | | |
| | | TM.ONTEC G | E1B 101 *t w* | 1h | M / NM | ST / AT / DATA / DATA 2 / DATA 3 / DATA 2 RADIO / DATA 3 RADIO / DALI / DALI-2 | | |
| | | | E1B 301 *t w* | 3h | M / NM | | | |
| | | | E1E 101 *t w* | 1h | M / NM | | | |
| | | | E1E 301 *t w* | 3h | M / NM | | | |
| | | | E1P 101 *t w* | 1h | M / NM | | | |
| | | | E1P 301 *t w* | 3h | M / NM | | | |
| | | | E1E 60 *t w* | 1h | M / NM | ST / AT / DATA 2 / DATA 2 RADIO | | |
| | | | E1E 180 *t w* | 3h | M / NM | | | |
| | | | E1P 60 *t w* | 1h | M / NM | | | |
| | | | E1P 180 *t w* | 3h | M / NM | | | |
| | | | E1X 60 / 180 *t w* | 1h / 3h | M / NM | ST | | |
| | | | E1A 101 *t w* | 1h | NM | | | |
| | | | E1A 301 *t w* | 3h | NM | | | |
| | | | E1U 101 *t w* | 1h | NM | | | |
| | | | E1U 301 *t w* | 3h | NM | | | |
| | | | E1E 01 *w* | --- | --- | CB / CB+ / CBA / CBM | | |
| | | | E1P 01 *w* | --- | --- | | | |
| 4434/2021 | **Oprawa oświetleniowa do oświetlenia awaryjnego typu GR-270/3SC, GR-271/3SC, GR-270/4SC, GR-271/4SC** | | | | | | Olympia Electronics N. Lakasas – P. Arvanitidis S.A. 72nd klm old highway Thessaloniki – Katerini P.O. 60300, Eginio, Pieria, Grecja | Olympia Electronics N. Lakasas – P. Arvanitidis S.A. 72nd klm old highway Thessaloniki – Katerini P.O. 60300, Eginio, Pieria, Grecja |
| 4437/2021 | **Oprawa oświetleniowa do oświetlenia awaryjnego typu ALFA III LED w odmianach:** | | | | | | Amatech-Amabud | Amatech-Amabud |

**W niniejszym wykazie opublikowano informacje na temat wydanych dopuszczeń dla opraw oświetleniowych do oświetlenia awaryjnego, a w celu upewnienia się co do statusu ważności dopuszczenia należy sprawdzić wykaz wydanych lub cofniętych dopuszczeń.**

Aktualizacja:07.01.2026 r.

<table>
<tr>
<td></td>
<td>oprawy zasilane centralnie:<br>AL3/CB; AL3/CBA; AL3/CBLA;<br>AD3/CB; AD3/CBA; AD3/CBLA;<br>ADe3/CB; ADe3/CBA; ADe3/CBLA;<br><br>oprawy z własnym zasilaniem:<br>AL3/AT; AL3/CT;<br>AD3/AT; AD3/CT;<br>ADe3/AT; ADe3/CT;</td>
<td>Elektrotechnika<br>Sp. z o.o.<br>ul. Kalinowa 68<br>09-402 Płock</td>
<td>Elektrotechnika<br>Sp. z o.o.<br>ul. Kalinowa 68<br>09-402 Płock</td>
</tr>
<tr>
<td>4444/2021</td>
<td>Oprawa oświetleniowa do oświetlenia awaryjnego typu MILO LED w odmianach:
<table>
<tr><th>Nazwa</th><th>Tryb pracy</th><th>Autonomia</th><th>Wykonanie</th><th>Temperatura barwowa</th><th>Czujnik ruchu</th><th>Temperatura pracy</th></tr>
<tr><td>MILO LED</td><td>SA</td><td>1H<br>3H</td><td>MT</td><td>3000K<br>4000K<br>5000K<br>6500K</td><td>---<br>MD<br>MDD</td><td>---</td></tr>
<tr><td>MILO LED ECO</td><td>SA</td><td>1H<br>3H</td><td>MT</td><td>3000K<br>4000K<br>5000K<br>6500K</td><td>---<br>MD<br>MDD</td><td>---</td></tr>
<tr><td>MILO LED</td><td>SA</td><td>1H<br>2H</td><td>MT</td><td>3000K<br>4000K<br>5000K<br>6500K</td><td>---<br>MD<br>MDD</td><td>LT</td></tr>
<tr><td>MILO LED ECO</td><td>SA</td><td>1H<br>2H</td><td>MT</td><td>3000K<br>4000K<br>5000K<br>6500K</td><td>---<br>MD<br>MDD</td><td>LT</td></tr>
</table></td>
<td>Intelight Sp. z o. o.<br>ul. Rydygiera 8<br>01-793 Warszawa</td>
<td>Intelight<br>Sp. z o. o.<br>ul. Rydygiera 8<br>01-793 Warszawa</td>
</tr>
<tr>
<td>4452/2021</td>
<td>Oprawa oświetleniowa do oświetlenia awaryjnego typu STARLET WHITE LED, STARLET WHITE II LED w odmianach:<br><u>oprawy z własnym zasilaniem:</u>
<table>
<tr><th>nazwa</th><th>optyka</th><th>strumień świetlny [lm]</th><th>tryb pracy</th><th>czas pracy awaryjnej</th><th>wykonanie</th></tr>
</table></td>
<td>Intelight Sp. z o.o.<br>ul. Rydygiera 8<br>01-793 Warszawa</td>
<td>Intelight<br>Sp. z o.o.<br>ul. Rydygiera 8<br>01-793 Warszawa</td>
</tr>
</table>

**W niniejszym wykazie opublikowano informacje na temat wydanych dopuszczeń dla opraw oświetleniowych do oświetlenia awaryjnego, a w celu upewnienia się co do statusu ważności dopuszczenia należy sprawdzić wykaz wydanych lub cofniętych dopuszczeń.**

Aktualizacja:07.01.2026 r.

| | | | | | | | | |
|---|---|---|---|---|---|---|---|---|
| | STARLET WHITE LED<br>/<br>STARLET WHITE II LED | SO<br>SC<br>SOH | 100 | A | 1H<br>2H<br>3H | MT<br>AT | | |
| | STARLET WHITE LED<br>/<br>STARLET WHITE II LED | SO<br>SC<br>SOH | 100 | A<br>SA | 1H<br>2H<br>3H | CT | | |
| | STARLET WHITE LED<br>/<br>STARLET WHITE II LED | SO<br>SC<br>SOH | 200<br>300 | A<br>SA | 1H<br>2H<br>3H | MT<br>AT<br>CT | | |
| | STARLET WHITE LED QUAD<br>/<br>STARLET WHITE II LED QUAD | SO<br>SC<br>SOH | 200<br>300 | A<br>SA | 1H<br>2H<br>3H | MT<br>AT<br>CT | | |

*oprawy zasilane centralnie:*

| *nazwa* | *optyka* | *strumień świetlny [lm]* | *wykonanie* |
|---|---|---|---|
| STARLET WHITE LED<br>/<br>STARLET WHITE II LED | SO<br>SC<br>SOH | 100<br>200<br>300 | CB |
| STARLET WHITE LED QUAD<br>/<br>STARLET WHITE II LED QUAD | SO<br>SC<br>SOH | 200<br>300 | CB |

**Oprawa oświetleniowa do oświetlenia awaryjnego typu DISCRET w odmianach:**

| *Symbol oprawy* | *Symbol soczewki* | *Symbol rodzaju montażu* | *Symbol kształtu obudowy* | *Funkcja* |
|---|---|---|---|---|
| D | S | W | 1<br>2<br>3<br>4 | AT<br>AT IR<br>CT<br>CB<br>CBA<br>CBLA |
| D | L | W | 1<br>3<br>5 | |
| D | S | N | 1<br>2 | |
| D | H | N | 2 | |
| D | L | N | 2 | |

4458/2021 — Amatech-Amabud Elektrotechnika Sp. z o.o. ul. Kalinowa 68 09-402 Płock — Amatech-Amabud Elektrotechnika Sp. z o.o. ul. Kalinowa 68 09-402 Płock

**Oprawa oświetleniowa do oświetlenia awaryjnego typu FlexBlend SS w odmianach:**

| *Typ* | *Strumień* | *Kolor światła* | *Zasilanie* | *Optyka* | *Praca awaryjna* | *Funkcje sterowania* | *Montaż* | *Długość* | *Kolor obudowy* |
|---|---|---|---|---|---|---|---|---|---|
| SP340P<br>SM340C<br>SP341P<br>SM341C | LED21S<br>LED28S<br>LED36S<br>LED40S[4)]<br>LED42S[5)] | 930<br>940 | PSD<br>PSU<br>PSD-CLO<br>PSD-T | PCS<br>O<br>MLO | ELB3[1)]<br>ELP3[2)]<br>ELD3[3)] | --- | ---<br>SMT | L120 | WH<br>SI<br>BK |

4460/2021 — Signify Poland Sp. z o.o. Oddział w Kętrzynie ul. Bolesława Chrobrego 8 11-400 Kętrzyn — Signify Poland Sp. z o.o. Oddział w Kętrzynie ul. Bolesława Chrobrego 8 11-400 Kętrzyn

**W niniejszym wykazie opublikowano informacje na temat wydanych dopuszczeń dla opraw oświetleniowych do oświetlenia awaryjnego, a w celu upewnienia się co do statusu ważności dopuszczenia należy sprawdzić wykaz wydanych lub cofniętych dopuszczeń.**

Aktualizacja:07.01.2026 r.

| | | | | | | | | | |
|---|---|---|---|---|---|---|---|---|---|
| | | | SRD<br>SRD-CLO | | | SWZ<br>U3<br>U4<br>U5 | | | |
| SP340P<br>SM340C<br>SP341P<br>SM341C | LED26S<br>LED35S<br>LED45S<br>LED50S<br>LED52S | 930<br>940 | PSD<br>PSU<br>PSD-CLO<br>PSD-T | PCS<br>O<br>MLO | ELB3[1)]<br>ELP3[2)]<br>ELD3[3)] | --- | ---<br>SMT | L150 | WH<br>SI<br>BK |
| | | | SRD<br>SRD-CLO | | | SWZ<br>U3<br>U4<br>U5 | | | |

1) *Występuje tylko z zasilaczem PSU*
2) *Z wyłączeniem zasilacza PSD-T*
3) *Z wyłączeniem zasilaczy PSU oraz PSD-T*
4) *Występuje tylko z optyką MLO*
5) *Występuje tylko z optyką PSC oraz O*

**Oprawa oświetleniowa do oświetlenia awaryjnego typu FlexBlend SS w odmianach:**

| *Typ* | *Strumień* | *Kolor światła* | *Zasilanie* | *Optyka* | *Praca awaryjna* | *Funkcje sterowania* | *Montaż* | *Długość* | *Kolor obudowy* |
|---|---|---|---|---|---|---|---|---|---|
| SP342P<br>SP343P | LED28S<br>LED36S<br>LED48S<br>LED52S[4)]<br>LED56S[5)] | 930<br>940 | PSD<br>PSU<br>PSD-CLO<br>PSD-T | PCS<br>O<br>MLO | ELB3[1)]<br>ELP3[2)]<br>ELD3[3)] | --- | ---<br>SMT | L120 | WH<br>SI<br>BK |
| | | | SRD<br>SRD-CLO | | | SWZ<br>U3<br>U4<br>U5 | | | |
| SP342P<br>SP343P | LED35S<br>LED45S<br>LED60S[6)]<br>LED66S[6)]<br>LED70S[7)] | 930<br>940 | PSD<br>PSU<br>PSD-CLO<br>PSD-T | PCS<br>O<br>MLO | ELB3[1)]<br>ELP3[2)]<br>ELD3[3)] | --- | ---<br>SMT | L150 | WH<br>SI<br>BK |
| | | | SRD<br>SRD-CLO | | | SWZ<br>U3<br>U4<br>U5 | | | |

1) *Występuje tylko z zasilaczem PSU*
2) *Z wyłączeniem zasilacza PSD-T*
3) *Z wyłączeniem zasilaczy PSU oraz PSD-T*
4) *Występuje tylko z optykami PCS i MLO*
5) *Występuje tylko z optyką O*

| | | | |
|---|---|---|---|
| | *6) Występuje tylko z optyką MLO i zasilaczem PSU*<br>*7) Występuje jedynie z optyką PSC oraz O* | | |
| 4463/2021 | **Oprawa oświetleniowa do oświetlenia awaryjnego typu EMAX LED w odmianach:**<br>EW/AT; EW/AT IR; EW/CT; EW/CB; EW/CBA; EW/CBLA; EA/AT; EA/AT IR; EA/CT; EA/CB; EA/CBA; EA/CBLA;<br>EP/AT; EP/AT IR; EP/CT; EP/CB; EP/CBA; EP/CBLA; | AMATECH-AMABUD Elektrotechnika Sp. z o.o. ul. Kalinowa 68 09-402 Płock | AMATECH-AMABUD Elektrotechnika Sp. z o.o. ul. Kalinowa 68 09-402 Płock |
| 4470/2021 | **Oprawa oświetleniowa do oświetlenia awaryjnego typu TNL320LED w odmianach:** | ATM Lighting Sp. z o.o. ul. Budowlanych 31 80-298 Gdańsk | ATM Lighting Sp. z o.o. ul. Budowlanych 31 80-298 Gdańsk |

| *Typ* | *Długość* | *Symbol napięcia zasilania* | *Symbol kostki zasilającej* | *Symbol układu wpustów* | *Rodzaj wpustu* | *Materiał obudowy* | *Materiał klosza* | *Dodatkowe opcje* |
|---|---|---|---|---|---|---|---|---|
| TNL320LED | 0600 | 35E | 70 | 40 | M32 | 304<br>316<br>STI | GL | DA<br>ADR |

| | | | |
|---|---|---|---|
| 4483/2021 | **Oprawa oświetleniowa do oświetlenia awaryjnego typu KWADRA FL LED, KWADRA SU LED w odmianach:** | Hybryd Sp. z o.o. ul. Sikorskiego 28 44-120 Pyskowice | Hybryd Sp. z o.o. ul. Sikorskiego 28 44-120 Pyskowice |

| *Nazwa oprawy* | *Wariant* | *Typ optyki* | *Moc źródła światła* | *Wykonanie* | *Czas pracy awaryjnej* | *Tryb pracy* | *Temp. barwowa* | *Kolor obudowy* | *Wykończenie powierzchni* |
|---|---|---|---|---|---|---|---|---|---|
| KWADRA FL LED | 0000<br>0001<br>0008<br>0009<br>0102** | RP<br>RO<br>AR<br>SD | 1W<br>2W<br>3W | AT<br>CT | 1h<br>2h<br>3h | SM<br>NM<br>N* | CW<br>NW<br>WW | 9003<br>9005<br>9006<br>… | FT<br>SG<br>MA<br>… |
| KWADRA SU LED | 0000<br>0001<br>0008<br>0009 | RP<br>RO<br>AR<br>SD | 1W<br>2W<br>3W | AT<br>CT | 1h<br>2h<br>3h | SM<br>NM<br>N* | CW<br>NW<br>WW | 9003<br>9005<br>9006<br>… | FT<br>SG<br>MA<br>… |
| KWADRA FL LED | 0000<br>0001 | RP<br>RO<br>AR<br>SD | 1W<br>2W<br>3W | CB<br>CBAM<br>LVAM | X | X | CW<br>NW<br>WW | 9003<br>9005<br>9006<br>… | FT<br>SG<br>MA<br>… |
| KWADRA SU LED | 0000<br>0001 | RP<br>RO<br>AR<br>SD | 1W<br>2W<br>3W | CB<br>CBAM<br>LVAM | X | X | CW<br>NW<br>WW | 9003<br>9005<br>9006<br>… | FT<br>SG<br>MA<br>… |

**W niniejszym wykazie opublikowano informacje na temat wydanych dopuszczeń dla opraw oświetleniowych do oświetlenia awaryjnego, a w celu upewnienia się co do statusu ważności dopuszczenia należy sprawdzić wykaz wydanych lub cofniętych dopuszczeń.**

Aktualizacja:07.01.2026 r.

<table>
<tr><td></td><td></td><td></td><td></td></tr>
<tr><td>4484/2021</td><td>Oprawa oświetleniowa do oświetlenia awaryjnego typu SLL w odmianach:<br>SLL-501/WP, SLL-503-WP, SLL-1001/WP, SLL-1003/WP, SLL-1011/WP, SLL-1013/WP, SLL-1021/WP,<br>SLL-1023/WP, SLL-501/WP/ADR, SLL-503-WP/ADR, SLL-1001/WP/ADR, SLL-1003/WP/ADR,<br>SLL-1011/WP/ADR, SLL-1013/WP/ADR, SLL-1021/WP/ADR, SLL-1023/WP/ADR</td><td>Olympia Electronics N.Lakasas – P.Arvanitidis S.A. 72nd klm Old Highway Thessaloniki-Katerini 60 300 Eginio, Pieria, Grecja</td><td>Olympia Electronics N.Lakasas – P.Arvanitidis S.A. 72nd klm Old Highway Thessaloniki-Katerini 60 300 Eginio, Pieria, Grecja</td></tr>
<tr><td>4492/2021</td><td>Oprawa oświetleniowa do oświetlenia awaryjnego typu FlexBlend w odmianach:
<table>
<tr><th>Typ</th><th>Strumień</th><th>Kolor światła</th><th>Zasilanie</th><th>Wymiary</th><th>Wersja</th><th>Optyka</th><th>Regulacja światła</th><th>Praca awaryjna</th><th>Połączenie</th><th>Dodatkowe zabezpieczenie</th></tr>
<tr><td>RC340B<br>RC341B<br>RC342B<br>RC343B</td><td>LED28S<br>LED36S<br>LED40S<br>LED42S</td><td>830<br>840<br>930<br>940</td><td>PSD<br>PSU<br>PSD-CLO<br>PSD-T<br>SRD</td><td>W60L60<br>W30L120<br>W62L62<br>W67L67<br>W15L120<br>W15L125<br>W17L125<br>W15L180<br>W30L135<br>W31L125</td><td>PCV<br>CPC<br>VPC<br>FLC<br>BCV</td><td>PCS<br>O<br>MLO</td><td>SWZ<br>U2<br>U3<br>U4<br>U5<br>U6<br>U0<br>ACL<br>IA3<br>ESS</td><td>ELB3<br>ELP3<br>ELD3</td><td>PIP<br>W<br>W4</td><td>---<br>SC</td></tr>
<tr><td>RC340B<br>RC341B<br>RC342B<br>RC343B</td><td>LED28S<br>LED36S<br>LED40S<br>LED42S</td><td>830<br>840<br>930<br>940</td><td>POE</td><td>W60L60<br>W30L120<br>W62L62<br>W67L67<br>W15L120<br>W15L125<br>W17L125<br>W15L180<br>W30L135<br>W31L125</td><td>PCV<br>CPC<br>VPC<br>FLC<br>BCV</td><td>PCS<br>O<br>MLO</td><td>SWZ<br>U2<br>U3<br>U4<br>U5<br>U6<br>U0<br>ACL<br>IA3<br>ESS</td><td>ELE1<br>ELE3</td><td>PIP<br>W<br>W4</td><td>---<br>SC</td></tr>
</table></td><td>Signify Poland Sp. z o.o. Oddział w Kętrzynie ul. Bolesława Chrobrego 8 11-400 Kętrzyn</td><td>Signify Poland Sp. z o.o. Oddział w Kętrzynie ul. Bolesława Chrobrego 8 11-400 Kętrzyn</td></tr>
<tr><td>4512/2021</td><td>Oprawa oświetleniowa do oświetlenia awaryjnego typu CANOS w odmianach:<br>Oprawy z własnym zasilaniem:
<table>
<tr><th>Nazwa</th><th>Źródło światła</th><th>Wersja</th><th>Moc</th><th>Tryb pracy</th><th>Czas autonomii</th><th>Rozsył światła</th><th>Kolor</th></tr>
<tr><td>CANOS 190 AW3</td><td rowspan="2">LED830<br>LED840</td><td rowspan="2">A<br>G</td><td>12-16</td><td rowspan="2">TC</td><td rowspan="2">1<br>3</td><td>WB</td><td rowspan="2">WH<br>BL<br>RAL</td></tr>
<tr><td>CANOS 225 AW3</td><td>21-25</td><td>WB<br>MB</td></tr>
<tr><td>CANOS G2 190 AW3</td><td>LED830<br>LED840</td><td>A<br>G</td><td>10-30</td><td>TC</td><td>1<br>3</td><td>WB</td><td>WH<br>BL</td></tr>
</table></td><td>ES-System NT Sp. z o.o. ul. Przemysłowa 2 30-701 Kraków</td><td>ES-System Sp. z o.o. ul. Przemysłowa 2 30-701 Kraków</td></tr>
</table>

**W niniejszym wykazie opublikowano informacje na temat wydanych dopuszczeń dla opraw oświetleniowych do oświetlenia awaryjnego, a w celu upewnienia się co do statusu ważności dopuszczenia należy sprawdzić wykaz wydanych lub cofniętych dopuszczeń.**

Aktualizacja:07.01.2026 r.

| | | | | | | | |
|---|---|---|---|---|---|---|---|
| CANOS G2 225 AW3 | | | 10-38 | | | MB | RAL |

| Nazwa | Kolor | Szczelność | Strumień świetlny | Zasilacz | Czas autonomii | Wersja | Źródło światła | Rozsył światła |
|---|---|---|---|---|---|---|---|---|
| CANOS-175 | WH<br>BL<br>RAL | IP44/20 | 1300-2000 | HF<br>DALI | E1/<br>E3/ | ST<br>DALI | 830<br>840 | WB |
| CANOS-210 | | | | | | | | WB<br>MB |
| CANOS G2-175 | WH<br>BL<br>RAL | IP44/20 | 1600-3500 | HF<br>DALI | E1/<br>E3/ | ST<br>DALI | 830<br>840 | WB |
| CANOS G2-210 | | | 1600-4200 | | | | | MB |

**Oprawy zasilane centralnie:**

| Nazwa | Źródło światła | Wersja | Moc | Moduł | Rozsył światła | Kolor |
|---|---|---|---|---|---|---|
| CANOS 190 AW2 | LED830<br>LED840 | CB220 | 12-16 | ---<br>GM<br>GD | WB | WH<br>BL<br>RAL |
| CANOS 225 AW2 | | | 21-25 | | WB<br>MB | |
| CANOS G2 190 AW2 | LED830<br>LED840 | CB220 | 8-28 | ---<br>GM<br>GD<br>TM | WB | WH<br>BL<br>RAL |
| CANOS G2 225 AW2 | | | 8-36 | | MB | |

| Nazwa | Kolor | Szczelność | Strumień świetlny | Zasilacz | Wersja | Moduł | Źródło światła | Rozsył światła |
|---|---|---|---|---|---|---|---|---|
| CANOS-175 | WH<br>BL<br>RAL | IP44/20 | 1300-2000 | HF<br>DALI | E/ | Z<br>ZA-GD<br>ZA-GM | 830<br>840 | WB |
| CANOS-210 | | | | | | | | WB<br>MB |
| CANOS G2-175 | WH<br>BL<br>RAL | IP44/20 | 1600-3500 | HF<br>DALI | E/ | Z<br>ZA-GD<br>ZA-GM<br>ZA-TM | 830<br>840 | WB |
| CANOS G2-210 | | | 1600-4200 | | | | | MB |




**W niniejszym wykazie opublikowano informacje na temat wydanych dopuszczeń dla opraw oświetleniowych do oświetlenia awaryjnego, a w celu upewnienia się co do statusu ważności dopuszczenia należy sprawdzić wykaz wydanych lub cofniętych dopuszczeń.**
Aktualizacja:07.01.2026 r.

| | | | |
|---|---|---|---|
| | | **Thessalonikis 88, P.O. Box 48, 60100 Katerini, Grecja** | **ul. Galaktyczna 30 80-299 Gdańsk** |
| 4547/2022 | **Oprawa oświetleniowa do oświetlenia awaryjnego typu COSMO LED w odmianach:** | **ES-SYSTEM NT Sp. z o.o. ul. Przemysłowa 2 30-701 Kraków** | **ES-SYSTEM Sp. z o.o. ul. Przemysłowa 2 30-701 Kraków** |

*Oprawy z własnym zasilaniem:*

| *Typ oprawy* | *Źródło światła* | *Dyfuzor* | *Wykonanie* | *Moc oprawy [W]* | *Tryb pracy* | *Znamionowy czas pracy awaryjnej [h]* | *Temperatura pracy* |
|---|---|---|---|---|---|---|---|
| COSMO LED 1287 AW1 | LED 830<br>LED 840 | CLEAR<br>OPAL<br>OPALM | S<br>A<br>E<br>G | 25<br>50 | TC | 1<br>3 | ---<br>N |
| COSMO LED 1587 AW1 | LED 830<br>LED 840 | CLEAR<br>OPAL<br>OPALM | S<br>A<br>E<br>G | 39<br>79 | TC | 1<br>3 | ---<br>N |

*Oprawy zasilane centralnie:*

| *Typ oprawy* | *Źródło światła* | *Dyfuzor* | *Wykonanie* | *Moc oprawy [W]* | *Typ modułu adresowego* |
|---|---|---|---|---|---|
| COSMO LED 1287 AW1 | LED 830<br>LED 840 | CLEAR<br>OPAL<br>OPALM | CB220 | 25<br>50 | ---<br>GM<br>GD<br>GL<br>ADR<br>CEAG |
| COSMO LED 1587 AW1 | LED 830<br>LED 840 | CLEAR<br>OPAL<br>OPALM | CB220 | 39<br>79 | |
| COSMO LED 1287 AW2 | LED 830<br>LED 840 | CLEAR<br>OPAL<br>OPALM | CB220 | 25<br>50 | ---<br>GM<br>GD<br>GL<br>CB1<br>ADR<br>CEAG |
| COSMO LED 1587 AW2 | LED 830<br>LED 840 | CLEAR<br>OPAL<br>OPALM | CB220 | 39<br>79 | |

*Oprawy z własnym zasilaniem:*

| *Nazwa* | *Rozmiar* | *Strumień świetlny* | *Zasilacz* | *Czas autonomii* | *Wersja* | *Źródło światła* | *Temperatura pracy* | *Rozsył światła* |
|---|---|---|---|---|---|---|---|---|
| COSMO LED | 1287 | 3300-6500 | HF<br>DALI | E1/<br>E3/ | S<br>ST<br>CTI2<br>DALI | 830<br>840 | ---<br>LT | CL/PC |
| | 1587 | 4900-12500 | | | | | | |
| | 1287 | 3000-6100 | | | | | | OP/PC |
| | 1587 | 4500-11800 | | | | | | |
| | 1287 | 2900-5900 | | | | | | OPM/PC |
| | 1587 | 4300-11000 | | | | | | |

*Oprawy zasilane centralnie:*

| *Nazwa* | *Rozmiar* | *Strumień świetlny* | *Zasilacz* | *Wersja* | *Moduł* | *Źródło światła* | *Rozsył światła* |
|---|---|---|---|---|---|---|---|
| COSMO LED | 1287 | 3300-6500 | HF<br>DALI | EL/ | Z<br>ZA-GM<br>ZA-GD | 830<br>840 | CL/PC |
| | 1587 | 4900-12500 | | | | | |

**W niniejszym wykazie opublikowano informacje na temat wydanych dopuszczeń dla opraw oświetleniowych do oświetlenia awaryjnego, a w celu upewnienia się co do statusu ważności dopuszczenia należy sprawdzić wykaz wydanych lub cofniętych dopuszczeń.**

Aktualizacja:07.01.2026 r.

| | | | | | | | | | | | |
|---|---|---|---|---|---|---|---|---|---|---|---|
| | | 1287 | 3000-6100 | | | ZA-GL<br>ZA-ADR<br>ZA-VCG | | OP/PC | | | |
| | | 1587 | 4500-11800 | | | | | | | | |
| | | 1287 | 2900-5900 | | | | | OPM/PC | | | |
| | | 1587 | 4300-11000 | | | | | | | | |

| *Nazwa* | *Rozmiar* | *Strumień świetlny* | *Zasilacz* | *Wersja* | *Moduł* | *Źródło światła* | *Rozsył światła* |
|---|---|---|---|---|---|---|---|
| COSMO LED | 1287 | 3300-6500 | HF<br>DALI | E/ | Z<br>ZA-GM<br>ZA-GD<br>ZA-GL<br>ZA-CB1<br>ZA-ADR<br>ZA-VCG | 830<br>840 | CL/PC |
| | 1587 | 4900-12500 | | | | | |
| | 1287 | 3000-6100 | | | | | OP/PC |
| | 1587 | 4500-11800 | | | | | |
| | 1287 | 2900-5900 | | | | | OPM/PC |
| | 1587 | 4300-11000 | | | | | |

**Oprawa oświetleniowa do oświetlenia awaryjnego typu EDGE S, EDGE R w odmianach:**

| *Kod oprawy* | *Moc oprawy w trybie awaryjnym* | *Kod modułu awaryjnego* | *Czas pracy w trybie awaryjnym [h]* | *Tryb pracy* | *Wykonanie* | *Symbol koloru oprawy / Czujnik ruchu* | *Barwa światła* |
|---|---|---|---|---|---|---|---|
| EDRE12<br>ERE12<br>EDRE18<br>ERE18<br>EDRE24<br>ERE24<br><br>EDSE12<br>ESE12<br>EDSE18<br>ESE18<br>EDSE24<br>ESE24 | 1W<br>2W<br>3W | B<br>B1<br>C<br>C1<br>E<br>E1 | 1<br>2<br>3 | SE | X<br>PT<br>AT | WH<br>GR<br>BL<br>OC<br>WS<br>GS<br>BS<br>OS | 3000<br>4000<br>6500 |
| | | B<br>B1<br>C<br>C1 | 1<br>2<br>3 | SA | X<br>PT<br>AT | | |
| | | B<br>B1<br>D*<br>D1* | 1<br>2<br>3 | SA<br>SE | RS<br>RU<br>RW<br>RD<br>BT<br>IT | | |
| | | F | - | - | CB<br>CB/CBS | | |
| | | Z | - | - | CB/ADP<br>CB/ADE | | |
| | | - | - | - | FZLV<br>FZLV2 | | |
| | 12W<br>18W<br>24W | - | - | - | CB<br>CB/CBS<br>CB/ADN<br>CB/ADS | | |

| | | | |
|---|---|---|---|
| 4552/2022 | | **P.P.H.U. AWEX<br>Rafał Stanuch<br>Masłomiąca, ul. Długa 39<br>32-091<br>Michałowice** | **P.P.H.U. AWEX<br>Rafał Stanuch<br>Masłomiąca, ul. Długa 39<br>32-091<br>Michałowice** |

**W niniejszym wykazie opublikowano informacje na temat wydanych dopuszczeń dla opraw oświetleniowych do oświetlenia awaryjnego, a w celu upewnienia się co do statusu ważności dopuszczenia należy sprawdzić wykaz wydanych lub cofniętych dopuszczeń.**

Aktualizacja:07.01.2026 r.

| | | | |
|---|---|---|---|
| | ** – tylko wykonania RD oraz RU;* | | |
| 4558/2022 | **Oprawa oświetleniowa do oświetlenia awaryjnego typu PRIMOS II LED, PRIMOS CLA LED, PRIMOS SGN LED w odmianach:** | Hybryd<br>Sp. z o.o.<br>ul. Sikorskiego 28<br>44-120 Pyskowice | Hybryd<br>Sp. z o.o.<br>ul. Sikorskiego 28<br>44-120 Pyskowice |

| *Nazwa* | *Wariant* | *Typ Optyki* | *Moc źródła światła* | *Wykonanie* | *Czas pracy awaryjnej* | *Tryb pracy* | *Zakres temp. pracy* | *Temperatura barwowa* | *Kolor obudowy* |
|---|---|---|---|---|---|---|---|---|---|
| PRIMOS II LED | 0000<br>0001 | AP<br>AR<br>RP<br>RO<br>RPHV | 2W<br>5W<br>7W* | ST<br>AT<br>CT | 1h<br>3h | SM<br>NM<br>N | TS<br>TE | CW<br>NW<br>WW | 9016<br>9005<br>7042 |
| PRIMOS II LED | 0000<br>0001 | AP<br>AR<br>RP<br>RO<br>RPHV | 2W<br>5W<br>7W* | CB<br>CBAM<br>LVAM | X | X | TS<br>TE | CW<br>NW<br>WW | 9016<br>9005<br>7042 |
| PRIMOS CLA LED | 0000<br>0001 | RP<br>RO<br>CL | 1W<br>2W<br>5W<br>7W | ST<br>AT<br>CT | 1h<br>3h | SM<br>NM<br>N | TS<br>TE | CW<br>NW<br>WW | 9016<br>9005<br>7042 |
| PRIMOS CLA LED | 0000<br>0001 | RP<br>RO<br>CL | 1W<br>2W<br>5W<br>7W | CB<br>CBAM<br>LVAM | X | X | TS<br>TE | CW<br>NW<br>WW | 9016<br>9005<br>7042 |

**wykonanie występuje jedynie w wersji o czasie pracy awaryjnej 1h;*

| *Nazwa* | *Wariant* | *Typ oprawy* | *Moc źródła światła* | *Wykonanie* | *Czas pracy awaryjnej* | *Tryb pracy* | *Zakres temp. pracy* | *Kolor obudowy* | *Znak bezpieczeństwa* |
|---|---|---|---|---|---|---|---|---|---|
| PRIMOS SGN LED | 0000<br>0001<br>0200 | SS<br>DS | 1W | AT<br>CT | 1h<br>3h | M<br>NM<br>SM<br>N | TS<br>TE | 9016<br>9005<br>7042 | PI05<br>PI06<br>PI15<br>PI17<br>PI18<br>PI21<br>PI22<br>PI23<br>PI24<br>PI25<br>PI26<br>PI27<br>PI55<br>PI56 |

**W niniejszym wykazie opublikowano informacje na temat wydanych dopuszczeń dla opraw oświetleniowych do oświetlenia awaryjnego, a w celu upewnienia się co do statusu ważności dopuszczenia należy sprawdzić wykaz wydanych lub cofniętych dopuszczeń.**

Aktualizacja:07.01.2026 r.

| | | | | | | | | | | | | | | |
|---|---|---|---|---|---|---|---|---|---|---|---|---|---|---|
| | | PRIMOS SGN LED | 0000<br>0001 | SS<br>DS | 1W | CB<br>CBAM<br>LVAM | X | X | TS<br>TE | 9016<br>9005<br>7042 | PI05/06<br>PI15/17<br>PI18/26<br>PI21/27<br>PI22/23<br>PI24/25<br>S<br>NOP | | | |
| 4570/2022<br>zastąpienie | **Oprawa oświetleniowa do oświetlenia awaryjnego typu iTECH, iTECH Z w odmianach:** | | | | | | | | | | | | TM Technologie<br>Sp. z o.o.<br>Morawica 355<br>32-084 Morawica | TM Technologie<br>Sp. z o.o.<br>Morawica 355<br>32-084 Morawica |

| *Typ* | *Model* | | *Wersja* | *Temperatura* |
|---|---|---|---|---|
| iTECH | M1<br>C1<br>W1<br>S1<br>F1<br>O1 | 60 M<br>60 NM<br>180 M<br>180 NM | ST<br>AT<br>DATA 2<br>DATA 2 RADIO | --- |
| iTECH | M2<br>C1<br>W1<br>S1<br>F1<br>O1 | 302 M<br>302 NM<br>102 M<br>102 NM | ST<br>AT<br>DATA<br>DATA 2<br>DATA 3<br>DATA 2 RADIO<br>DATA 3 RADIO<br>DALI<br>DALI-2 | ---<br>COLD<br>COLD 2 |
| iTECH | M5<br>C2<br>W2<br>S2<br>F2<br>O2 | 105 M<br>105 NM<br>305 M<br>305 NM | ST<br>AT<br>DATA<br>DATA 2<br>DATA 3<br>DATA 2 RADIO<br>DATA 3 RADIO<br>DALI<br>DALI-2 | ---<br>COLD<br>COLD 2 |
| iTECH Z | E2 | 102 M<br>102 NM<br>302 M<br>302 NM | ST<br>AT<br>DATA<br>DATA 2<br>DATA 3<br>DATA 2 RADIO<br>DATA 3 RADIO<br>DALI<br>DALI-2 | ---<br>COLD |
| iTECH | M1<br>C1<br>W1<br>S1<br>F1<br>O1 | --- | CB<br>CBA<br>CB+<br>CBM | --- |
| iTECH | M2<br>C1<br>W1<br>S1<br>F1<br>O1 | 02 | CB<br>CBA<br>CB+<br>CBM | --- |
| iTECH | M5<br>C2 | 05 | CB<br>CBA | --- |

**W niniejszym wykazie opublikowano informacje na temat wydanych dopuszczeń dla opraw oświetleniowych do oświetlenia awaryjnego, a w celu upewnienia się co do statusu ważności dopuszczenia należy sprawdzić wykaz wydanych lub cofniętych dopuszczeń.**

Aktualizacja:07.01.2026 r.

| | | | | | |
|---|---|---|---|---|---|
| | W2<br>S2<br>F2<br>O2 | | CB+<br>CBM | | |
| iTECH Z | E2 | 02 | CB<br>CBA | --- | |
| iTECH Z | E2 | --- | CB<br>CB+<br>CBM | --- | |

**4584/2022**

**Oprawa oświetleniowa do oświetlenia awaryjnego typu GuideLed w odmianach:**

| *Nazwa oprawy* | *Sposób montażu* | *Klasa ochronności* | *Zasięg rozpoznawania znaku* |
|---|---|---|---|
| GuideLed 10011; | nabudowywana (naścienna) | II | 20 m |
| GuideLed 10012; | wbudowywana (w ścianę) | II | 20 m |
| GuideLed 10013; | wbudowywana (w ścianę) | II | 20 m |
| GuideLed 10021; | nabudowywana (nasufitowa) | II | 20 m |
| GuideLed 10022; | nabudowywana (nasufitowa), znak bezpieczeństwa na zwieszakach sztywnych 0,5 m | II | 20 m |
| GuideLed 10023; | nabudowywana (nasufitowa), znak bezpieczeństwa na zwieszakach sztywnych 1,5 m | II | 20 m |
| GuideLed 10024; | wbudowywana (w suficie podwieszanym) | I | 20 m |
| GuideLed 10025; | nabudowywan (nasufitowa), znak bezpieczeństwa na zwieszakach linkowych | II | 20 m |
| GuideLed 10026; | wbudowywana, znak bezpieczeństwa na zwieszakach linkowych | II | 20 m |
| GuideLed 11011; | nabudowywana (naścienna) | II | 30 m |
| GuideLed 11012; | wbudowywana (w ścianę) | II | 30 m |
| GuideLed 11013; | wbudowywana (w ścianę) | II | 30 m |
| GuideLed 11021; | nabudowywana (nasufitowa) | II | 30 m |
| GuideLed 11022; | nabudowywana (nasufitowa), znak bezpieczeństwa na zwieszakach sztywnych 0,5 m | II | 30 m |
| GuideLed 11023; | nabudowywana (nasufitowa), znak bezpieczeństwa na zwieszakach sztywnych 1,5m | II | 30 m |
| GuideLed 11024; | wbudowywana (w suficie podwieszanym) | I | 30 m |
| GuideLED 11025; | nabudowywana (nasufitowa), znak bezpieczeństwa na zwieszakach linkowych | II | 30 m |
| GuideLed 11026; | wbudowywana, znak bezpieczeństwa na zwieszakach linkowych | II | 30 m |

EATON CEAG Notlichtsysteme GmbH Senator Schwartz Ring 26 59494 Soest, Niemcy

Eaton Electric Sp. z o.o. ul. Galaktyczna 30 80-299 Gdańsk

**4599/2022**
*zastąpienie*

**Oprawa oświetleniowa do oświetlenia awaryjnego typu TM.PRIMO E w odmianach:**

| *Typ* | *Model* | *Wersja* |
|---|---|---|

TM Technologie Sp. z o.o. Morawica 355 32-084 Morawica

TM Technologie Sp. z o.o. Morawica 355 32-084 Morawica

**W niniejszym wykazie opublikowano informacje na temat wydanych dopuszczeń dla opraw oświetleniowych do oświetlenia awaryjnego, a w celu upewnienia się co do statusu ważności dopuszczenia należy sprawdzić wykaz wydanych lub cofniętych dopuszczeń.**
Aktualizacja:07.01.2026 r.

<table>
<tr>
<td></td>
<td>
<table>
<tr><td>TM.PRIMO E</td><td>25E 301<br>30E 301<br>40E 301<br>60E 302<br>80E 302<br>25P 301<br>30P 301<br>40P 302</td><td>M</td><td>ST<br>AT<br>DATA<br>DATA 2<br>DATA 3<br>DATA 2 RADIO<br>DATA 3 RADIO<br>DALI<br>DALI-2</td></tr>
<tr><td>TM.PRIMO E</td><td>25E 180<br>30E 180<br>40E 180<br>60E 180<br>80E 180<br>25P 180<br>30P 180<br>40P 180</td><td>M<br>NM</td><td>ST<br>AT<br>DATA 2<br>DATA 2 RADIO</td></tr>
<tr><td>TM.PRIMO E</td><td>25E 01<br>30E 01<br>40E 01<br>60E 02<br>80E 02<br>25P 01<br>30P 01<br>40P 02</td><td>---</td><td>CB<br>CB+<br>CBA<br>CBM</td></tr>
</table>
</td>
<td></td>
<td></td>
</tr>
<tr>
<td>4600/2022<br>zastąpienie</td>
<td>
Oprawa oświetleniowa do oświetlenia awaryjnego typu TM.PRIMO G w odmianach:
<table>
<tr><th>Typ</th><th colspan="2">Model</th><th>Wersja</th></tr>
<tr><td>TM.PRIMO G</td><td>25E 301<br>30E 301<br>40E 301<br>25P 301<br>30P 301<br>40P 302<br>25D 302<br>40D 304</td><td>M</td><td>ST<br>AT<br>DATA<br>DATA 2<br>DATA 3<br>DATA 2 RADIO<br>DATA 3 RADIO<br>DALI<br>DALI-2</td></tr>
</table>
</td>
<td>TM Technologie<br>Sp. z o.o.<br>Morawica 355<br>32-084 Morawica</td>
<td>TM Technologie<br>Sp. z o.o.<br>Morawica 355<br>32-084 Morawica</td>
</tr>
</table>

**W niniejszym wykazie opublikowano informacje na temat wydanych dopuszczeń dla opraw oświetleniowych do oświetlenia awaryjnego, a w celu upewnienia się co do statusu ważności dopuszczenia należy sprawdzić wykaz wydanych lub cofniętych dopuszczeń.**

Aktualizacja:07.01.2026 r.

<table>
<tr>
<td></td>
<td>
<table>
<tr><td>TM.PRIMO G</td><td>25E 180<br>30E 180<br>40E 180<br>25P 180<br>30P 180<br>40P 180<br>25D 180</td><td>M<br>NM</td><td>ST<br>AT<br>DATA 2<br>DATA 3<br>DATA 2 RADIO<br>DATA 3 RADIO</td></tr>
<tr><td>TM.PRIMO G</td><td>25E 01<br>30E 01<br>40E 01<br>25P 01<br>30P 01<br>40P 02<br>25D 02<br>30D 03<br>40D 04</td><td>---</td><td>CB<br>CB+<br>CBA<br>CBM</td></tr>
</table>
</td>
<td></td>
<td></td>
</tr>
<tr>
<td>4601/2022<br>zastąpienie</td>
<td>
Oprawa oświetleniowa do oświetlenia awaryjnego typu TM.PRIMO R w odmianach:
<table>
<tr><th>Typ</th><th colspan="3">Model</th><th>Wersja</th></tr>
<tr><td>TM.PRIMO R</td><td>M1<br>C1<br>S1<br>F1</td><td>60<br>180</td><td>M<br>NM</td><td rowspan="3">ST<br>AT<br>DATA 2<br>DATA 3<br>DATA 2 RADIO<br>DATA 3 RADIO</td></tr>
<tr><td>TM.PRIMO R</td><td>M2<br>C2<br>S2<br>F2</td><td>180</td><td>M<br>NM</td></tr>
<tr><td>TM.PRIMO R</td><td>25P<br>30P<br>40P</td><td>180</td><td>M<br>NM</td></tr>
<tr><td>TM.PRIMO R</td><td>M2<br>C1<br>S1<br>F1</td><td>302</td><td>M<br>NM</td><td rowspan="3">ST<br>AT<br>DATA<br>DATA 2<br>DATA 3<br>DATA 2 RADIO<br>DATA 3 RADIO<br>DALI<br>DALI-2</td></tr>
<tr><td>TM.PRIMO R</td><td>C2<br>S2<br>F2</td><td>105<br>305</td><td>M<br>NM</td></tr>
<tr><td>TM.PRIMO R</td><td>25P<br>30P</td><td>301</td><td>M</td></tr>
</table>
</td>
<td>TM Technologie<br>Sp. z o.o.<br>Morawica 355<br>32-084 Morawica</td>
<td>TM Technologie<br>Sp. z o.o.<br>Morawica 355<br>32-084 Morawica</td>
</tr>
</table>

**W niniejszym wykazie opublikowano informacje na temat wydanych dopuszczeń dla opraw oświetleniowych do oświetlenia awaryjnego, a w celu upewnienia się co do statusu ważności dopuszczenia należy sprawdzić wykaz wydanych lub cofniętych dopuszczeń.**

Aktualizacja:07.01.2026 r.

| | | | | | | | |
|---|---|---|---|---|---|---|---|
| TM.PRIMO R | 40P | 302 | M | | | | |
| TM.PRIMO R | M1<br>C1<br>S1<br>F1 | --- | --- | CB<br>CB+<br>CBA<br>CBM | | | |
| TM.PRIMO R | M2<br>C1<br>S1<br>F1 | 02 | --- | | | | |
| TM.PRIMO R | C2<br>S2<br>F2 | 05 | --- | | | | |
| TM.PRIMO R | 25P<br>30P | 01 | --- | | | | |
| TM.PRIMO R | 40P | 02 | --- | | | | |

**Oprawa oświetleniowa do oświetlenia awaryjnego typu OWA ALSU LED w odmianach:**

| *Nazwa* | *Wariant* | *Optyka* | *Moc źródła światła* | *Wykonanie* | *Czas pracy awaryjnej* | *Tryb pracy* | *Temp. barwowa* | *Kolor obudowy* | *Wykończenie powierzchni* |
|---|---|---|---|---|---|---|---|---|---|
| OWA ALSU LED | 0000<br>0001<br>0002<br>0008<br>0104 | RP<br>RO<br>AR<br>SD | 3W | AT<br>CT | 1h<br>2h<br>3h | SM<br>NM<br>N | CW<br>NW<br>WW | 9003<br>9005<br>9006<br>… | FT<br>SG<br>MA |
| | 0001 | RP<br>RO<br>AR<br>SD | 3W | AT<br>CT | 1h<br>2h | SM<br>NM<br>N | CW<br>NW<br>WW | 9003<br>9005<br>9006<br>… | FT<br>SG<br>MA |
| | 0002<br>0008 | RP<br>RO<br>AR<br>SD | 3W | AT<br>CT | 1h | SM<br>NM<br>N | CW<br>NW<br>WW | 9003<br>9005<br>9006<br>… | FT<br>SG<br>MA |
| | 0000<br>0001<br>0104 | RP<br>RO<br>AR<br>SD | 3W | CB<br>CBAM<br>LVAM | X | X | CW<br>NW<br>WW | 9003<br>9005<br>9006<br>… | FT<br>SG<br>MA |

4605/2022 — Hybryd Sp. z o.o. ul. Sikorskiego 28 44-120 Pyskowice — Hybryd Sp. z o.o. ul. Sikorskiego 28 44-120 Pyskowice

**Oprawa oświetleniowa do oświetlenia awaryjnego typu Atlantic LED, Outdoor Wall w odmianach:**

| ***Oprawy zasilane centralnie*** | ***Oprawy z własnym zasilaniem*** |
|---|---|
| Atlantic LED S CG-S* | Atlantic LED S 1-8h/D CGLine+* |
| Atlantic LED D CG-S* | Atlantic LED D 1-8h/D CGLine+* |
| Atlantic LED R CG-S | Atlantic LED S 1-8h/D CGLine+ H* |

4618/2022 — EATON CEAG Notlichtsysteme GmbH Senator Schwartz Ring 26 59494 Soest, — Eaton Electric Sp. z o.o. ul. Galaktyczna 30 80-299 Gdańsk

**W niniejszym wykazie opublikowano informacje na temat wydanych dopuszczeń dla opraw oświetleniowych do oświetlenia awaryjnego, a w celu upewnienia się co do statusu ważności dopuszczenia należy sprawdzić wykaz wydanych lub cofniętych dopuszczeń.**

Aktualizacja:07.01.2026 r.

<table>
<tr>
<td></td>
<td>
<table>
<tr><td>Atlantic LED O CG-S<br>Outdoor Wall CG-S<br>Atlantic LED R HB CG-S<br>Atlantic LED O HB CG-S<br>Atlantic LED LT S CG-S*<br>Atlantic LED LT D CG-S*<br>Atlantic LED LT R CG-S<br>Atlantic LED LT O CG-S<br>Atlantic LED LT R HB CG-S<br>Atlantic LED LT O HB CG-S<br>Atlantic LED II S CG-S*<br>Atlantic LED II D CG-S*<br>Atlantic LED II R HB CG-S<br>Atlantic LED II O HB CG-S<br>Atlantic LED II R CG-S<br>Atlantic LED II O CG-S<br>Outdoor Wall II R CG-S<br>Outdoor Wall II O CG-S<br>Atlantic LED II LT S CG-S*<br>Atlantic LED II LT D CG-S*<br>Atlantic LED II LT R HB CG-S<br>Atlantic LED II LT O HB CG-S<br>Atlantic LED II LT R CG-S<br>Atlantic LED II LT O CG-S</td>
<td>Atlantic LED D 1-8h/D CGLine+ H*<br>Atlantic LED R 1-8h/D CGLine+<br>Atlantic LED O 1-8h/D CGLine+<br>Outdoor Wall 1-8h/D CGLine+<br>Atlantic LED R 1-8h/D CGLine+ H<br>Atlantic LED O 1-8h/D CGLine+ H<br>Outdoor Wall 1-8h/D CGLine+ H</td></tr>
</table>
</td>
<td>Niemcy</td>
<td></td>
</tr>
<tr>
<td>4660/2022</td>
<td>Oprawa oświetleniowa do oświetlenia awaryjnego typu SMART [4] w odmianach: AS 08 686, AS 08 687</td>
<td>GEWISS S.p.A.<br>Via A. Volta 1<br>24069 Cenate<br>Sotto (BG),<br>Włochy</td>
<td>GEWISS S.p.A.<br>Via A. Volta 1<br>24069 Cenate<br>Sotto (BG),<br>Włochy</td>
</tr>
<tr>
<td>4661/2022</td>
<td>
Oprawa oświetleniowa do oświetlenia awaryjnego typu STARLET ROUND LED w odmianach:
<table>
<tr><th>Nazwa</th><th>Optyka</th><th>Strumień</th><th>Tryb pracy</th><th>Autonomia</th><th>Wykonanie</th></tr>
<tr><td>STARLET ROUND</td><td>SO<br>SC<br>SQ<br>SP</td><td>150<br>250</td><td>NM<br>M</td><td>1H<br>2H<br>3H</td><td>MT<br>AT<br>CT</td></tr>
<tr><td>STARLET ROUND</td><td>SO<br>SC<br>SQ<br>SP</td><td>350</td><td>NM</td><td>1H<br>2H</td><td>MT<br>AT<br>CT</td></tr>
<tr><td>STARLET ROUND</td><td>SO<br>SC<br>SQ<br>SP</td><td>150<br>250<br>350</td><td>---</td><td>---</td><td>CB</td></tr>
<tr><td>STARLET ROUND</td><td>SOH<br>SCH</td><td>250</td><td>NM<br>M</td><td>1H<br>2H<br>3H</td><td>MT<br>AT<br>CT</td></tr>
</table>
</td>
<td>Intelight<br>Sp. z o. o.<br>ul. Gwiaździsta 19<br>01-651 Warszawa</td>
<td>Intelight<br>Sp. z o. o.<br>ul. Gwiaździsta 19<br>01-651 Warszawa</td>
</tr>
</table>

**W niniejszym wykazie opublikowano informacje na temat wydanych dopuszczeń dla opraw oświetleniowych do oświetlenia awaryjnego, a w celu upewnienia się co do statusu ważności dopuszczenia należy sprawdzić wykaz wydanych lub cofniętych dopuszczeń.**

Aktualizacja:07.01.2026 r.

| | | | | | | | | | | |
|---|---|---|---|---|---|---|---|---|---|---|
| | | STARLET ROUND | SOH<br>SCH | 350 | NM | 1H<br>2H | MT<br>AT<br>CT | | | |
| | | STARLET ROUND | SOH<br>SCH | 250<br>350 | --- | --- | CB | | | |
| 4662/2022<br>*zastąpienie* | **Oprawa oświetleniowa do TM.ONTEC S w odmianach:** | **Typ** | **Model** | **Wersja (w)** | | | | **oświetlenia awaryjnego typu** | TM Technologie<br>Sp. z o.o.<br>Morawica 355<br>32-084 Morawica | TM Technologie<br>Sp. z o.o.<br>Morawica 355<br>32-084 Morawica |
| | | TM.ONTEC S | M1U 180 M w<br>M1U 180 NM w<br>C1U (W1U, F1U) 180 M w<br>C1U (W1U, F1U) 180 NM w<br>M1U 101 NM w<br>M1U 301 NM w | ST | | | | | | |
| | | | M1 101 M w<br>M1 301 M w<br>M2 102 M w<br>M2 302 M w | ST<br>AT | | | | | | |
| | | | M1X 60/180 M/NM w<br>M1 60 M/NM w<br>M1 180 M/NM w<br>C1X(W1X, F1X) 60/180 M/NM w<br>C1(W1,F1) 60 M/NM w<br>C1(W1,F1) 180 M/NM w | ST<br>AT<br>DATA 2<br>DATA 2 RADIO | | | | | | |
| | | | M2 302 M(NM) w<br>M2 102 M(NM) w COLD(COLD 2)<br>M2 302 M(NM) w COLD(COLD 2)<br>C1(W1,F1) 302 M(NM) w<br>C1(W1,F1) 102 M(NM) w COLD(COLD 2)<br>C1(W1,F1) 302 M(NM) w COLD(COLD 2)<br>M5(C2,W2,F2) 105 M(NM) w<br>M5(C2,W2,F2) 305 M(NM) w<br>M5(C2,W2,F2) 105 M(NM) w COLD(COLD 2)<br>M5(C2,W2,F2) 205 M(NM) w COLD(COLD 2)<br>M5(C2,W2,F2) 305 M(NM) w COLD 2<br>E1P 101 M(NM) w<br>E1P 301 M(NM) w<br>E1P 101 M(NM) w COLD<br>E1P 301 M(NM) w COLD | ST<br>AT<br>DATA<br>DATA 2<br>DATA 3<br>DATA 2 RADIO<br>DATA 3 RADIO<br>DALI<br>DALI-2 | | | | | | |
| | | | M2 02 w<br>C1(W1,F1) 02 w<br>M5 05 w<br>C2(W2,F2) 05 w<br>E1P 01 w<br>M1 w<br>C1(W1,F1) w | CB<br>CB+<br>CBA<br>CBM | | | | | | |

**W niniejszym wykazie opublikowano informacje na temat wydanych dopuszczeń dla opraw oświetleniowych do oświetlenia awaryjnego, a w celu upewnienia się co do statusu ważności dopuszczenia należy sprawdzić wykaz wydanych lub cofniętych dopuszczeń.**

Aktualizacja:07.01.2026 r.

| | | |
|---|---|---|
| | M1 24V w<br>M1 48V w | CB |

**Oprawa oświetleniowa do oświetlenia awaryjnego typu MONITOR1 IP65 LED, MONITOR1 IP65 LED-HO, MONITOR1 IP65 LED-XHO w odmianach:**

**MONITOR1 IP65 LED**

*Oprawy z własnym zasilaniem*

| *Typ oprawy* | *Wykonanie* | *Moc* | *Tryb pracy* | *Czas pracy awaryjnej* | *Wyposażenie opcjonalne* | *Kolor* |
|---|---|---|---|---|---|---|
| OP2 | S<br>A<br>G | 1,2 | TC | 1<br>3 | ---<br>N | GR<br>WH<br>BL<br>RAL |
| OP20 | S<br>A<br>G | 1,2 | TC | 1<br>3 | ---<br>N | |

| *Nazwa* | *Kolor* | *Strumień* | *Czas pracy awaryjnej* | *Wersja* | *Wyposażenie opcjonalne* | *Klosz* |
|---|---|---|---|---|---|---|
| MONITOR1-W IP65 | GR<br>WH<br>BL<br>RAL | --- | E1/<br>E3/ | S<br>ST<br>DALI | ---<br>LT | SIGN |
| MONITOR1-S IP65 | | 150 | E1/<br>E3/ | S<br>ST<br>DALI | ---<br>LT | CL/PC |

*Oprawy zasilane centralnie*

| *Typ oprawy* | *Wykonanie* | *Moc* | *Moduł adresowy* | *Kolor* |
|---|---|---|---|---|
| OP2 | CB220 | 1,2 | ---<br>GM<br>TM | GR<br>WH<br>BL<br>RAL |
| OP20 | CB220 | 1,2 | ---<br>GM<br>TM | |

| *Nazwa* | *Kolor* | *Strumień* | *Wersja* | *Moduł adresowy* | *Klosz* |
|---|---|---|---|---|---|
| MONITOR1-W IP65 | GR<br>WH<br>BL<br>RAL | --- | E/ | Z<br>ZA<br>ZA-TM | SIGN |
| MONITOR1-S IP65 | | 150 | E/ | Z<br>ZA<br>ZA-TM | CL/PC |

4665/2022
*zastąpienie*

ES-System NT
Sp. z o.o.
ul. Przemysłowa 2
30-701 Kraków

ES-SYSTEM
Sp. z o.o.
ul. Przemysłowa 2
30-701 Kraków

**W niniejszym wykazie opublikowano informacje na temat wydanych dopuszczeń dla opraw oświetleniowych do oświetlenia awaryjnego, a w celu upewnienia się co do statusu ważności dopuszczenia należy sprawdzić wykaz wydanych lub cofniętych dopuszczeń.**

Aktualizacja:07.01.2026 r.

<table>
<tr>
<td>4667/2022</td>
<td>

**Oprawa oświetleniowa do oświetlenia awaryjnego typu MONITOR2 IP65 LED w odmianach:**

*Oprawy z własnym zasilaniem:*

| *Typ oprawy* | *Wykonanie* | *Moc* | *Tryb pracy* | *Znamionowy czas pracy awaryjnej [h]* | *Temperatura otoczenia* |
|---|---|---|---|---|---|
| DS2 | S<br>A<br>G | 1,2 | TC | 1<br>3 | ----<br>N |

| *Typ oprawy* | *Kolor* | *Znamionowy czas pracy awaryjnej* | *Wykonanie* | *Temperatura otoczenia* | *Znak* |
|---|---|---|---|---|---|
| MONITOR2-S IP65 | GR<br>WH<br>BL<br>RAL | E1/<br>E3/ | S<br>ST<br>DALI | ---<br>LT | SIGN |

*Oprawy zasilane centralnie:*

| *Typ oprawy* | *Wykonanie* | *Moc* | *Typ modułu adresowego* |
|---|---|---|---|
| DS2 | CB220 | 1,2 | ----<br>GM |

| *Typ oprawy* | *Kolor* | *Wykonanie* | *Typ modułu adresowego* | *Znak* |
|---|---|---|---|---|
| MONITOR2-S IP65 | GR<br>WH<br>BL<br>RAL | E/ | Z<br>ZA | SIGN |

</td>
<td>ES-SYSTEM NT<br>Sp. z o.o.<br>ul. Przemysłowa 2<br>30-701 Kraków</td>
<td>ES-SYSTEM<br>Sp. z o.o.<br>ul. Przemysłowa 2<br>30-701 Kraków</td>
</tr>
<tr>
<td>4668/2022<br>*zastąpienie*</td>
<td>

**Oprawa oświetleniowa do oświetlenia awaryjnego typu ORION LED, ORION LED II w odmianach:**

| *Nazwa* | *Strumień* | *Tryb pracy* | *Autonomia* | *Wykonanie* | *Temperatura pracy* | *Barwa światła* |
|---|---|---|---|---|---|---|
| ORION LED<br>ORION LED II | 100<br>150<br>250 | A<br>SA | 1H<br>2H<br>3H | MT<br>AT<br>CT | --- | 5000K<br>6500K |
| ORION LED<br>ORION LED II | 400 | A<br>SA | 1H<br>2H | MT<br>AT<br>CT | --- | 5000K<br>6500K |
| ORION LED<br>ORION LED II | 100<br>150<br>250 | A<br>SA | 1H<br>2H<br>3H | MT<br>AT<br>CT | LT | 5000K<br>6500K |

</td>
<td>Intelight<br>Sp. z o. o.<br>ul. Gwiaździsta 19<br>01-651 Warszawa</td>
<td>Intelight<br>Sp. z o. o.<br>ul. Gwiaździsta 19<br>01-651 Warszawa</td>
</tr>
</table>

**W niniejszym wykazie opublikowano informacje na temat wydanych dopuszczeń dla opraw oświetleniowych do oświetlenia awaryjnego, a w celu upewnienia się co do statusu ważności dopuszczenia należy sprawdzić wykaz wydanych lub cofniętych dopuszczeń.**

Aktualizacja:07.01.2026 r.

| | | | | | | | | | | |
|---|---|---|---|---|---|---|---|---|---|---|
| | | ORION LED<br>ORION LED II | 400 | A<br>SA | 1H<br>2H | MT<br>AT<br>CT | LT | 5000K<br>6500K | | |
| | | ORION LED<br>ORION LED II | 100<br>150<br>250<br>400 | --- | --- | CB | --- | 5000K<br>6500K | | |
| 4669/2022 | **Oprawa oświetleniowa do oświetlenia awaryjnego typu MONITOR1 IP40 LED w odmianach:** | | | | | | | | ES-System NT<br>Sp. z o.o.<br>ul. Przemysłowa 2<br>30-701 Kraków | ES-SYSTEM<br>Sp z o.o.<br>ul. Przemysłowa 2<br>30-701 Kraków |

**W niniejszym wykazie opublikowano informacje na temat wydanych dopuszczeń dla opraw oświetleniowych do oświetlenia awaryjnego, a w celu upewnienia się co do statusu ważności dopuszczenia należy sprawdzić wykaz wydanych lub cofniętych dopuszczeń.**

Aktualizacja:07.01.2026 r.

*oprawy z własnym zasilaniem:*

| *Typ oprawy* | *Wykonanie* | *Moc* | *Tryb pracy* | *Znamionowy czas pracy awaryjnej [h]* |
|---|---|---|---|---|
| OP1<br>OP10 | S<br>A<br>G | 1,2 | TC | 1<br>3 |

| *Typ oprawy* | *Kolor* | *Strumień świetlny* | *Znamionowy czas pracy awaryjnej* | *Wykonanie* | *Dyfuzor* |
|---|---|---|---|---|---|
| MONITOR1-S IP40 | GR<br>WH<br>BL<br>RAL | 150 | E1/<br>E3/ | S<br>ST<br>DALI | OP |
| MONITOR1-W IP40 | GR<br>WH<br>BL<br>RAL | --- | E1/<br>E3/ | S<br>ST<br>DALI | SIGN |

*oprawy zasilane centralnie:*

| *Typ oprawy* | *Wykonanie* | *Moc* | *Kod modułu adresowego* |
|---|---|---|---|
| OP1<br>OP10 | CB220 | 1,2 | ---<br>GM |

| *Typ oprawy* | *Kolor* | *Strumień świetlny* | *Wykonanie* | *Typ modułu adresowego* | *Dyfuzor* |
|---|---|---|---|---|---|
| MONITOR1-S IP40 | GR<br>WH<br>BL<br>RAL | 150 | E/ | Z<br>ZA | OP |
| MONITOR1-W IP40 | GR<br>WH<br>BL<br>RAL | --- | E/ | Z<br>ZA | SIGN |




**W niniejszym wykazie opublikowano informacje na temat wydanych dopuszczeń dla opraw oświetleniowych do oświetlenia awaryjnego, a w celu upewnienia się co do statusu ważności dopuszczenia należy sprawdzić wykaz wydanych lub cofniętych dopuszczeń.**
Aktualizacja:07.01.2026 r.

*oprawy z własnym zasilaniem:*

| *Typ oprawy* | *Wykonanie* | *Moc* | *Tryb pracy* | *Znamionowy czas pracy awaryjnej* |
|---|---|---|---|---|
| DS1 | S<br>A<br>G | 1,2 | TC | 1<br>3 |

| *Typ oprawy* | *Kolor* | *Znamionowy czas pracy awaryjnej* | *Wykonanie* | *Znak* |
|---|---|---|---|---|
| MONITOR2-S IP40 | GR<br>WH<br>BL<br>RAL | E1/<br>E3/ | S<br>ST<br>DALI | SIGN |

*oprawy zasilane centralnie:*

| *Typ oprawy* | *Wykonanie* | *Moc* | *Typ modułu adresowego* |
|---|---|---|---|
| DS1 | CB220 | 1,2 | ---<br>GM |

| *Typ oprawy* | *Kolor* | *Wykonanie* | *Typ modułu adresowego* | *Znak* |
|---|---|---|---|---|
| MONITOR2-S IP40 | GR<br>WH<br>BL<br>RAL | E/ | Z<br>ZA | SIGN |

4672/2022
zastąpienie

**Oprawa oświetleniowa do oświetlenia awaryjnego typu TM.PRIMO C, TM.PRIMO D w odmianach:**

| *Nazwa* | *Model* | *Czas pracy awaryjnej* | *Tryb pracy (t)* | *Wersja (w)* |
|---|---|---|---|---|
| TM.PRIMO C<br>TM.PRIMO D | (M2 / C1 / W1 / S1 / F1) 102 *t w* | 1h | M / NM | ST / AT / DATA / DATA 2 / DATA 3 / DALI / DALI-2 / DATA 2 RADIO / DATA 3 RADIO |
| TM.PRIMO C<br>TM.PRIMO D | (M2 / C1 / W1 / S1 / F1) 302 *t w* | 3h | M / NM | |
| TM.PRIMO C<br>TM.PRIMO D | (M2H / C1H / W1H / S1H / F1H) 103 *t w* | 1h | M / NM | |
| TM.PRIMO C<br>TM.PRIMO D | (M2H / C1H / W1H / S1H / F1H) 303 *t w* | 3h | M / NM | |
| TM.PRIMO C<br>TM.PRIMO D | (M1 / C1E / W1E / S1E / F1E) 01 *w* | --- | --- | CB / CB+ / CBA / CBM |

TM Technologie
Sp. z o.o.
Morawica 355
32-084 Morawica

TM Technologie
Sp. z o.o.
Morawica 355
32-084 Morawica

**W niniejszym wykazie opublikowano informacje na temat wydanych dopuszczeń dla opraw oświetleniowych do oświetlenia awaryjnego, a w celu upewnienia się co do statusu ważności dopuszczenia należy sprawdzić wykaz wydanych lub cofniętych dopuszczeń.**

Aktualizacja:07.01.2026 r.

<table>
<tr>
<td></td>
<td>
<table>
<tr><td>TM.PRIMO C<br>TM.PRIMO D</td><td>(M2 / C1 / W1 / S1 / F1) 02 w</td><td>---</td><td>---</td><td>CB / CB+ / CBA / CBM</td></tr>
<tr><td>TM.PRIMO C<br>TM.PRIMO D</td><td>(M2H / C1H / W1H / S1H / F1H) 03 w</td><td>---</td><td>---</td><td>CB / CB+ / CBA / CBM</td></tr>
<tr><td>TM.PRIMO C<br>TM.PRIMO D</td><td>(M1 / C1 / W1 / S1 / F1) 60 t w</td><td>1h</td><td>M / NM</td><td>ST / AT / DATA 2 / DATA 3 / DATA 2 RADIO / DATA 3 RADIO</td></tr>
<tr><td>TM.PRIMO C<br>TM.PRIMO D</td><td>(M1 / C1 / W1 / S1 / F1) 180 t w</td><td>3h</td><td>M / NM</td><td>ST / AT / DATA 2 / DATA 3 / DATA 2 RADIO / DATA 3 RADIO</td></tr>
<tr><td>TM.PRIMO C<br>TM.PRIMO D</td><td>(M1 / C1 / W1 / S1 / F1) w</td><td>---</td><td>---</td><td>CB / CB+ / CBA / CBM</td></tr>
<tr><td>TM.PRIMO C<br>TM.PRIMO D</td><td>(M1U / C1U / W1U / S1U / F1U) 60 t w</td><td>1h</td><td>M / NM</td><td>ST</td></tr>
<tr><td>TM.PRIMO C<br>TM.PRIMO D</td><td>(M1U / C1U / W1U / S1U / F1U) 180 t w</td><td>3h</td><td>M / NM</td><td>ST</td></tr>
</table>
</td>
<td></td>
<td></td>
</tr>
<tr>
<td>4677/2022</td>
<td>
Oprawa oświetleniowa do oświetlenia awaryjnego typu SafeLite w odmianach:<br>
<u>Oprawy z własnym zasilaniem:</u><br>
SL2MNM42C1C3A; SL2MNM42D1C3A; SL2MNM65C1C3A; SL2MNM65D1C3A;<br>
SL2MNM42E1C-MTDB3A; SL2MNM42E1D-MTDB3A; SL2MNM42C1CDB; SL2MNM42D1CDB;<br>
SL2MNM65C1CDB; SL2MNM65D1CDB; SL2NM42C1; SL2NM42D1; SL2NM42E1; SL2NM42F1;<br>
SL2MNM42E1C3A; SL2MNM42F1C3A; SL2MNM65E1C3A; SL2MNM65F1C3A;<br>
SL2MNM42C2C3A; SL2MNM42D2C3A; SL2MNM65C2C3A; SL2MNM65D2C3A;<br>
SL2MNM42D2D3A; SL2MNM42D2C; SL2MNM42F2C; SL2MNM65D2C; SL2MNM65F2C;<br>
SL2MNM42C3C3A; SL2MNM42D3C3A; SL2MNM65C3C3A; SL2MNM65D3C3A;<br>
SL2ML42D3DTB; SL2MNM42C3D-MT4A; SL2MNM42C3D-MTDB3A; SL2MNM65C3D-MTDB3A;<br>
SL2NM42C3; SL2NM42D3; SL2NM42E3; SL2NM42F3; SL2MNM42E3C3A; SL2MNM42F3C3A;<br>
SL2MNM65E3C3A; SL2MNM65F3C3A; SL2MNM42C3C; SL2MNM42D3C;<br>
SL2MNM65C3C; SL2MNM65D3C; SL2MNM65D3D; SL2MNM42D3D; SL2MNM42C3D; SL2NM65D3;<br>
SL3MNM42E1C3A; SL3MNM42F1C3A; SL3MNM65E1C3A; SL3MNM65F1C3A;<br>
SL3MNM42E2C3A; SL3MNM42F2C3A; SL3MNM65E2C3A; SL3MNM65F2C3A;<br>
SL3ML42D3DTB; SL3MNM42E3C3A; SL3MNM42F3C3A; SL3MNM65E3C3A; SL3MNM65F3C3A;<br>
SL3ML42D3DTB4A; SL3MNM42E3C; SL3MNM42F3C; SL3MNM65E3C; SL3MNM65F3C;<br>
SL3MNM42D3D; SL2-42D3D-CGL; SL2-65D3D-CGL; SL3-42D3D-CGL; SL3-65D3D-CGL;<br>
SL2MNM42H1C; SL2MNM65H1C; SL2MNM65G1C4A-AT;<br><br>
<u>Oprawy zasilane centralnie:</u><br>
SL2-M65F0FCGS; SL2-M65J0JCGS;
</td>
<td>Eaton Cooper Securite SAS<br>PEE II-Rue Beethoven-BP10184<br>63204 Riom, Francja</td>
<td>Eaton Electric Sp. z o.o.<br>ul. Galaktyczna 30<br>80-299 Gdańsk</td>
</tr>
<tr>
<td>4681/2022</td>
<td>
Oprawa oświetleniowa do oświetlenia awaryjnego typu SCREEN 2 L w odmianach:
<table>
<tr><th>Kod oprawy</th><th>Moc oprawy</th><th>Kod modułu awaryjnego</th><th>Czas pracy w trybie awaryjnym [h]</th><th>Tryb pracy</th><th>Wykonanie</th><th>Symbol koloru oprawy</th></tr>
<tr><td rowspan="2">SCLD<br>SDLD<br>SPLD</td><td rowspan="2">5W<br>9W</td><td>B</td><td>1<br>2<br>3</td><td>SE<br>SA</td><td>AT</td><td rowspan="2">GR<br>WH<br>BL<br>OC</td></tr>
<tr><td>B</td><td>1<br>2<br>3</td><td>SA<br>SE</td><td>RU<br>IT<br>RW<br>BT</td></tr>
</table>
</td>
<td>P.P.H.U. AWEX<br>Rafał Stanuch<br>Masłomiąca, ul. Długa 39<br>32-091<br>Michałowice</td>
<td>P.P.H.U. AWEX<br>Rafał Stanuch<br>Masłomiąca, ul. Długa 39<br>32-091<br>Michałowice</td>
</tr>
</table>

**W niniejszym wykazie opublikowano informacje na temat wydanych dopuszczeń dla opraw oświetleniowych do oświetlenia awaryjnego, a w celu upewnienia się co do statusu ważności dopuszczenia należy sprawdzić wykaz wydanych lub cofniętych dopuszczeń.**

Aktualizacja:07.01.2026 r.

| | | | | | | | | | | | |
|---|---|---|---|---|---|---|---|---|---|---|---|
| | | | | Z | - | - | CB/ADE | | | | |
| 4694/2022 | **Oprawa oświetleniowa do oświetlenia awaryjnego typu NEXI w odmianach:**<br><br>***Oprawy IP40*** / ***Oprawy IP65***<br>NEXI100-AT / NEXI100-AT-IP<br>NEXI150-AT / NEXI150-AT-IP<br>NEXI250-AT / NEXI250-AT-IP<br>NEXI400-AT / NEXI400-AT-IP<br>NEXI600-AT / NEXI600-AT-IP<br>NEXI1000-AT / NEXI1000-AT-IP<br>NEXI-D-AT / NEXI-D-AT-IP<br>NEXI100-3H-AT / NEXI100-3H-AT-IP<br>NEXI150-3H-AT / NEXI150-3H-AT-IP<br>NEXI250-3H-AT / NEXI250-3H-AT-IP<br>NEXI150-CGL / NEXI150-CGL-IP<br>NEXI400-CGL / NEXI400-CGL-IP<br>NEXI1000-CGL / NEXI1000-CGL-IP<br>NEXI150-3H-CGL / NEXI150-3H-CGL-IP<br>NEXI300-3H-CGL / NEXI300-3H-CGL-IP<br>NEXI1HIA-CGL / NEXI1HIA-CGL-IP<br>NEXI3HIA-CGL / NEXI3HIA-CGL-IP<br>NEXI-D-CGS / NEXI-D-CGS-IP<br>NEXI250-CGS / NEXI250-CGS-IP<br>NEXI500-CGS / NEXI500-CGS-IP<br>NEXI1000-CGS / NEXI1000-CGS-IP | | | | | | | | | Eaton Cooper Securite SAS PEE II-Rue Beethoven-BP10184 63204 Riom, Francja | Eaton Electric Sp. z o.o. ul. Galaktyczna 30 80-299 Gdańsk |
| 4697/2022 | **Oprawa oświetleniowa do oświetlenia awaryjnego typu SELENA LED w odmianach:**<br><br>*Oprawy z własnym zasilaniem:*<br><br>SE/600/AT, SE/1200/AT, SE/1500/AT,<br>SE/600/AT IR, SE/1200/AT IR, SE/1500/AT IR,<br>SE/600/CT, SE/1200/CT, SE/1500/CT, | | | | | | | | | AMATECH-AMABUD Elektrotechnika Sp. z o.o. ul. Kalinowa 68 09-402 Płock | AMATECH-AMABUD Elektrotechnika Sp. z o.o. ul. Kalinowa 68 09-402 Płock |

**W niniejszym wykazie opublikowano informacje na temat wydanych dopuszczeń dla opraw oświetleniowych do oświetlenia awaryjnego, a w celu upewnienia się co do statusu ważności dopuszczenia należy sprawdzić wykaz wydanych lub cofniętych dopuszczeń.**

Aktualizacja:07.01.2026 r.

<table>
<tr><td></td><td>SEs2/600/AT, SEs2/1200/AT, SEs2/1500/AT,<br>SEs2/600/AT IR, SEs2/1200/AT IR, SEs2/1500/AT IR,<br>SEs2/600/CT, SEs2/1200/CT, SEs2/1500/CT,<br><br><u>Oprawy zasilane centralnie:</u><br>SE/600, SE/1200, SE/1500,<br>SE/600/CB, SE/1200/CB, SE/1500/CB,<br>SE/600/CBA, SE/1200/CBA, SE/1500/CBA,<br>SEs2/600, SEs2/1200, SEs2/1500,<br>SEs2/600/CB, SEs2/1200/CB, SEs2/1500/CB,<br>SEs2/600/CBA, SEs2/1200/CBA, SEs2/1500/CBA,</td><td></td><td></td></tr>
<tr><td>4698/2022</td><td>Oprawa oświetleniowa do oświetlenia awaryjnego typu EXP83-MLED w odmianach:
<table>
<tr><th>Typ</th><th>Moduł LED</th><th>Przesłona</th><th>Bezpiecznik</th><th colspan="2">Dławice</th><th>Obudowa</th><th>Wspornik</th><th>Barwa światła</th></tr>
<tr><td>EXP 83-MLED/220<br>EXP 83-MLED/240</td><td>125<br>150</td><td>D0<br>0</td><td>---<br>FU</td><td>---<br>K<br>KA<br>PA<br>P<br>PAK</td><td>10<br>11<br>13<br>20<br>21<br>23</td><td>---<br>S<br>S316</td><td>---<br>W<br>WD</td><td>---<br>840<br>860</td></tr>
</table></td><td>Remontowa Lighting Technologies S.A. ul. Na Ostrowiu 1 80-958 Gdańsk</td><td>Remontowa Lighting Technologies S.A. ul. Na Ostrowiu 1 80-958 Gdańsk</td></tr>
<tr><td>4715/2022</td><td>Oprawa oświetleniowa do oświetlenia awaryjnego typu PEGAZ, ANTILIA w odmianach:
<table>
<tr><th>nazwa oprawy</th><th>kod montażu</th><th>kod zasilacza</th><th>moc</th><th>temp. barwowa</th><th>kod koloru obudowy</th><th>IP</th><th>rodzaj układu awar.</th><th>czas pracy awar.</th><th>wykonanie</th></tr>
<tr><td>P-60<br>P-115<br>P-155<br>P-167<br>P-221<br>P-275<br>P-329<br>A98-60<br>A98-115<br>A98-155<br>A98-167<br>A98-221<br>A98-275<br>A98-329</td><td>-P<br>-S<br>-G<br>-R</td><td>-FD<br>-OD<br>-OL<br>-OF<br>-PX</td><td>-10W<br>-12W<br>-15W<br>-16W<br>-18W<br>-20W<br>-22W<br>-25W<br>-26W<br>-27W<br>-30W<br>-35W<br>-36W<br>-40W</td><td>-2700<br>-3000<br>-3500<br>-4000<br>-4200<br>-4500<br>-5000<br>-6000</td><td>-WT<br>-YL<br>-VT<br>-RD<br>-PK<br>-OR<br>-OL<br>-IV<br>-GY<br>-GN<br>-GD<br>-BZ<br>-BN<br>-BK</td><td>-IP20</td><td>MALED2<br>MALED4<br>TMLED3</td><td>-1h<br>-2h<br>-3h</td><td>/ST<br>/AT<br>/CT</td></tr>
</table></td><td>HSK LEDY Spółka z Ograniczoną Odpowiedzialnością sp. j. ul. Tyniecka 118 A 30-376 Kraków</td><td>HSK LEDY Spółka z Ograniczoną Odpowiedzialnością sp. j. ul. Tyniecka 118 A 30-376 Kraków</td></tr>
</table>

**W niniejszym wykazie opublikowano informacje na temat wydanych dopuszczeń dla opraw oświetleniowych do oświetlenia awaryjnego, a w celu upewnienia się co do statusu ważności dopuszczenia należy sprawdzić wykaz wydanych lub cofniętych dopuszczeń.**

Aktualizacja:07.01.2026 r.

| | | | | | | | | | |
|---|---|---|---|---|---|---|---|---|---|
| | -FD<br>-OD<br>-OF<br>-PX | -45W<br>-50W<br>-55W<br>-60W<br>-65W<br>-70W<br>-75W<br>-80W<br>-85W<br>-90W<br>-100W<br>-120W<br>-180W | | -BG<br>-AL<br>-ST<br>-TT<br>-XX | | --- | --- | /CB |

**Oprawa oświetleniowa do oświetlenia awaryjnego typu PEGAZ, ANTILIA w odmianach:**

| *nazwa oprawy* | *kod montażu* | *kod zasilacza* | *moc* | *temp. barwowa* | *kod koloru obudowy* | *IP* | *rodzaj układu awar.* | *czas pracy awar.* | *wykonanie* |
|---|---|---|---|---|---|---|---|---|---|
| A43-60<br>A43-115<br>A43-155<br>A43-167<br>A43-221<br>A43-275<br>A43-329 | -P<br>-S<br>-G<br>-R | -FD<br>-OD<br>-OL<br>-OF<br>-PX | -10W<br>-12W<br>-15W<br>-16W<br>-18W<br>-20W<br>-22W<br>-25W<br>-26W<br>-27W<br>-30W<br>-35W<br>-36W<br>-40W<br>-45W<br>-50W<br>-55W<br>-60W<br>-65W<br>-70W<br>-75W<br>-80W<br>-85W<br>-90W<br>-100W<br>-120W<br>-180W | -2700<br>-3000<br>-3500<br>-4000<br>-4200<br>-4500<br>-5000<br>-6000 | -WT<br>-YL<br>-VT<br>-RD<br>-PK<br>-OR<br>-OL<br>-IV<br>-GY<br>-GN<br>-GD<br>-BZ<br>-BN<br>-BK<br>-BG<br>-AL<br>-ST<br>-TT<br>-XX | -IP20<br>-IP44/IP20 | MALED2<br>MALED4<br>TMLED3 | -1h<br>-2h<br>-3h | /ST<br>/AT<br>/CT |
| | | -FD<br>-OD<br>-OF<br>-PX | | | | | --- | --- | /CB |

**Oprawa oświetleniowa do oświetlenia awaryjnego typu PEGAZ, ANTILIA w odmianach:**

| *nazwa oprawy* | *kod montażu* | *kod zasilacza* | *moc* | *temp. barwowa* | *kod koloru obudowy* | *IP* | *rodzaj układu* | *czas pracy awar.* | *wykonanie* |
|---|---|---|---|---|---|---|---|---|---|

**W niniejszym wykazie opublikowano informacje na temat wydanych dopuszczeń dla opraw oświetleniowych do oświetlenia awaryjnego, a w celu upewnienia się co do statusu ważności dopuszczenia należy sprawdzić wykaz wydanych lub cofniętych dopuszczeń.**

Aktualizacja:07.01.2026 r.

| | | | | | | | | | | |
|---|---|---|---|---|---|---|---|---|---|---|
| | | | | | | | | *awar.* | | |
| A64-60<br>A64-115<br>A64-155<br>A64-167<br>A64-221<br>A64-275<br>A64-329 | -P<br>-S<br>-G<br>-R | -FD<br>-OD<br>-OL<br>-OF<br>-PX | -10W<br>-12W<br>-15W<br>-16W<br>-18W<br>-20W<br>-22W<br>-25W<br>-26W<br>-27W<br>-30W<br>-35W<br>-36W<br>-40W<br>-45W<br>-50W<br>-55W<br>-60W<br>-65W<br>-70W<br>-75W<br>-80W<br>-85W<br>-90W<br>-100W<br>-120W<br>-180W | -2700<br>-3000<br>-3500<br>-4000<br>-4200<br>-4500<br>-5000<br>-6000 | -WT<br>-YL<br>-VT<br>-RD<br>-PK<br>-OR<br>-OL<br>-IV<br>-GY<br>-GN<br>-GD<br>-BZ<br>-BN<br>-BK<br>-BG<br>-AL<br>-ST<br>-TT<br>-XX | -IP20<br>-IP44/IP20<br>-IP65 | MALED2<br>MALED4<br>TMLED3 | -1h<br>-2h<br>-3h | /ST<br>/AT<br>/CT |
| | | -FD<br>-OD<br>-OF<br>-PX | | | | | | --- | --- | /CB |

**Oprawa oświetleniowa do oświetlenia awaryjnego typu PEGAZ, ANTILIA w odmianach:**

| *nazwa oprawy* | *kod montażu* | *kod zasilacza* | *moc* | *temp. barwowa* | *kod koloru obudowy* | *IP* | *rodzaj układu awar.* | *czas pracy awar.* | *wykonanie* |
|---|---|---|---|---|---|---|---|---|---|
| A69-60<br>A69-115<br>A69-155<br>A69-167<br>A69-221<br>A69-275<br>A69-329 | -P<br>-S<br>-G<br>-R | -FD<br>-OD<br>-OL<br>-OF<br>-PX | -10W<br>-12W<br>-15W<br>-16W<br>-18W<br>-20W<br>-22W<br>-25W<br>-26W<br>-27W<br>-30W<br>-35W<br>-36W<br>-40W | -2700<br>-3000<br>-3500<br>-4000<br>-4200<br>-4500<br>-5000<br>-6000 | -WT<br>-YL<br>-VT<br>-RD<br>-PK<br>-OR<br>-OL<br>-IV<br>-GY<br>-GN<br>-GD<br>-BZ<br>-BN<br>-BK | -IP20<br>-IP44<br>-IP65 | MALED2<br>MALED4<br>TMLED3 | -1h<br>-2h<br>-3h | /ST<br>/AT<br>/CT |

**W niniejszym wykazie opublikowano informacje na temat wydanych dopuszczeń dla opraw oświetleniowych do oświetlenia awaryjnego, a w celu upewnienia się co do statusu ważności dopuszczenia należy sprawdzić wykaz wydanych lub cofniętych dopuszczeń.**

Aktualizacja:07.01.2026 r.

| | | | | | | | | | | |
|---|---|---|---|---|---|---|---|---|---|---|
| | | -FD<br>-OD<br>-OF<br>-PX | -45W<br>-50W<br>-55W<br>-60W<br>-65W<br>-70W<br>-75W<br>-80W<br>-85W<br>-90W<br>-100W<br>-120W<br>-180W | | -BG<br>-AL<br>-ST<br>-TT<br>-XX | | --- | --- | /CB | |

**Oprawa oświetleniowa do oświetlenia awaryjnego typu POINT LED w odmianach:**

*Oprawy z własnym zasilaniem:*

| *Typ oprawy* | *Montaż* | *Wykonanie* | *Moc [W]* | *Tryb pracy* | *Znamionowy czas pracy awaryjnej [h]* | *Rozsył światła* | *Kolor* |
|---|---|---|---|---|---|---|---|
| POINT LED | AW<br>K-G AW<br>B AW | S<br>A<br>G | 1x1<br>1x2 | TC | 1<br>3 | NR<br>WD<br>VWD<br>EL | WH<br>BL<br>RAL |

*Oprawy zasilane centralnie:*

| *Typ oprawy* | *Montaż* | *Wykonanie* | *Moc* | *Rozsył światła* | *Typ modułu adresowego* | *Kolor* |
|---|---|---|---|---|---|---|
| POINT LED | AW<br>K-G AW<br>B AW | CB220 | 1x1<br>1x2 | NR<br>WD<br>VWD<br>EL | GM<br>--- | WH<br>BL<br>RAL |

*Oprawy z własnym zasilaniem:*

| *Typ oprawy* | *Montaż* | *Kolor* | *Strumień [lm]* | *Znamionowy czas pracy awaryjnej [h]* | *Wykonanie* | *Rozsył światła* |
|---|---|---|---|---|---|---|
| POINT-R | H<br>51<br>38 | WH<br>BL<br>RAL | 150<br>210 | E1/<br>E3/ | S<br>ST<br>DALI | NB<br>WB<br>XWB<br>ELB |

*Oprawy zasilane centralnie:*

4726/2022

ES-SYSTEM NT Sp. z o.o. ul. Przemysłowa 2 30-701 Kraków

ES-SYSTEM Sp. z o.o. ul. Przemysłowa 2 30-701 Kraków

**W niniejszym wykazie opublikowano informacje na temat wydanych dopuszczeń dla opraw oświetleniowych do oświetlenia awaryjnego, a w celu upewnienia się co do statusu ważności dopuszczenia należy sprawdzić wykaz wydanych lub cofniętych dopuszczeń.**

Aktualizacja:07.01.2026 r.

| Typ oprawy | Montaż | Kolor | Strumień [lm] | Wykonanie | Typ modułu adresowego | Rozsył światła |
|---|---|---|---|---|---|---|
| POINT-R | H<br>51<br>38 | WH<br>BL<br>RAL | 150<br>210 | E/ | Z<br>ZA | NB<br>WB<br>XWB<br>ELB |

4729/2022

**Oprawa oświetleniowa do oświetlenia awaryjnego typu PACIFIC LED gen 5 w odmianach:**

*Oprawy z własnym zasilaniem:*

| Typ | Strumień | Kolor światła | Zasilanie | Optyka | Praca awaryjna | Kontroler Światła | Typ okablowania | Długość | Złącze |
|---|---|---|---|---|---|---|---|---|---|
| WT490C | LED23S[1)]<br>LED35S[2)]<br>LED42S[2)]<br>LED64S[2)]<br>LED80S[4)]<br>LED100S[4) 5)]<br>LED120S[3)]<br>LED150S[3)] | 830<br>840 | PSU<br>PSD<br>PSD-CLO<br>SIA<br>SIA-CLO | NB-HRO<br>WB<br>VWB<br>PCO | ELP3<br>ELD3<br>ELW3 | ---<br>IA9 | ---<br>TW1<br>TW3<br>TCW5 | L700<br>L1200<br>L1600<br>L1800 | W5[6)]<br>WA7[7)]<br>PI5[6)]<br>PI7[7)] |
| WT475C | LED42S[2)]<br>LED62S[3)]<br>LED72S[2)]<br>LED107S[3)] | 840 | PSU<br>PSD<br>SIA | NB-HRO<br>WB<br>VWB<br>PCO | ELB3<br>ELP3[8)] | ---<br>IA9 | ---<br>TW1 | L1200<br>L1600<br>L1800 | --- |

1) *Występuje tylko z L700*
2) *Występuje tylko z L1200 oraz L1600*
3) *Występuje tylko z L1800*
4) *Nie występuje z L700*
5) *Nie występuje z L1600*
6) *Nie występuje z PSD-CLO + TW3*
7) *Nie występuje z TCW5*
8) *Nie występuje z TW1 w połączeniu z IA9*

***Oprawy zasilane centralnie:***

| Typ | Strumień | Kolor światła | Zasilanie | Optyka | Kontroler Światła | Typ okablowania | Długość | Złącze |
|---|---|---|---|---|---|---|---|---|
| WT490C | LED23S[1)]<br>LED35S[2)]<br>LED42S[2)]<br>LED64S[2)]<br>LED80S[4)]<br>LED100S[4) 5)]<br>LED120S[3)]<br>LED150S[3)] | 830<br>840 | PSED<br>PSED-CLO<br>SEIA<br>SEIA-CLO[4)] | NB-HRO<br>WB<br>VWB<br>PCO | ---<br>IA9 | ---<br>TW1<br>TW3<br>TCW5 | L700<br>L1200<br>L1600<br>L1800 | W5[6)]<br>WA7[7)]<br>PI5[6)]<br>PI7[7)] |

1) *Występuje tylko z L700*
2) *Występuje tylko z L1200 oraz L1600*
3) *Występuje tylko z L1800*
4) *Nie występuje z L700*
5) *Nie występuje z L1600*
6) *Nie występuje z PSD-CLO + TW3*

*Nie występuje z TCW5*

Signify Poland Sp. z o.o. Oddział w Kętrzynie ul. Bolesława Chrobrego 8 11-400 Kętrzyn

Signify Poland Sp. z o.o. Oddział w Kętrzynie ul. Bolesława Chrobrego 8 11-400 Kętrzyn

**W niniejszym wykazie opublikowano informacje na temat wydanych dopuszczeń dla opraw oświetleniowych do oświetlenia awaryjnego, a w celu upewnienia się co do statusu ważności dopuszczenia należy sprawdzić wykaz wydanych lub cofniętych dopuszczeń.**

Aktualizacja:07.01.2026 r.

<table>
<tr><td>4737/2022</td><td>

**Oprawa oświetleniowa do oświetlenia awaryjnego typu INV320LED w odmianach:**

<table>
<tr><th>Typ</th><th>Typoszereg długości</th><th>Oznaczenie modułu LED i jego ilości</th><th>Oznaczenie prądu sterowania</th><th>Symbol napięcia zasilania</th><th>Symbol kostki zasilającej</th><th>Symbol układu wpustów</th><th>Rodzaj wpustu</th><th>Materiał obudowy</th><th>Materiał klosza</th><th>Wykonanie</th><th>Klasa ochron-ności</th><th>Układ otworów montażo-wych</th></tr>
<tr><td rowspan="5">INV320LED</td><td rowspan="2">0600</td><td>B2</td><td>1<br>2</td><td rowspan="5">34E</td><td rowspan="5">30<br>33<br>50<br>55</td><td rowspan="5">10<br>11</td><td rowspan="5">PCI</td><td rowspan="5">NIRO</td><td rowspan="5">PC</td><td rowspan="5">A3<br>A3S</td><td rowspan="5">II</td><td rowspan="5">---<br>RC<br>SF</td></tr>
<tr><td>J2</td><td>1<br>3</td></tr>
<tr><td rowspan="2">1200</td><td>B4</td><td>1<br>2</td></tr>
<tr><td>J4</td><td>1<br>2<br>3</td></tr>
<tr><td>1500</td><td>J4M2</td><td>1<br>3</td></tr>
<tr><td rowspan="5">INV320LED</td><td rowspan="2">0600</td><td>B2</td><td>1<br>2</td><td rowspan="5">35E</td><td rowspan="5">20<br>22<br>40<br>44<br>70<br>77</td><td rowspan="5">10<br>11</td><td rowspan="5">PCI</td><td rowspan="5">NIRO</td><td rowspan="5">PC</td><td rowspan="5">ZB<br>ZBH<br>ZBS</td><td rowspan="5">II</td><td rowspan="5">---<br>RC<br>SF</td></tr>
<tr><td>J2</td><td>1<br>3</td></tr>
<tr><td rowspan="2">1200</td><td>B4</td><td>1<br>2</td></tr>
<tr><td>J4</td><td>1<br>2<br>3</td></tr>
<tr><td>1500</td><td>J4M2</td><td>1<br>3</td></tr>
</table>

</td><td>ATM Lighting Sp. z o.o.<br>ul. Budowlanych 31<br>80-298 Gdańsk</td><td>ATM Lighting Sp. z o.o.<br>ul. Budowlanych 31<br>80-298 Gdańsk</td></tr>
<tr><td>4741/2022</td><td>

**Oprawa oświetleniowa do oświetlenia awaryjnego typu TM.INDUST L w odmianach:**<br>**TM.INDUST L 1D CB DALI 2; TM.INDUST L 1D CB; TM.INDUST L 1D CBA; TM.INDUST L 1D CBM;**<br>**TM.INDUST L 2D CB DALI 2; TM.INDUST L 2D CB; TM.INDUST L 2D CBA; TM.INDUST L 2D CBM**

</td><td>TM Technologie Sp. z o.o.<br>Morawica 355<br>32-084 Morawica</td><td>TM Technologie Sp. z o.o.<br>Morawica 355<br>32-084 Morawica</td></tr>
<tr><td>4747/2022</td><td>

**Oprawa oświetleniowa do oświetlenia awaryjnego typu EXP02-MLED w odmianach:**

<table>
<tr><th>Typ</th><th>Moc</th><th>Barwa światła</th><th>Wykonanie</th><th>Dławice</th><th>Materiał klosza</th></tr>
</table>

</td><td>Remontowa Lighting Technologies S.A.<br>ul. Na Ostrowiu 1<br>80-958 Gdańsk</td><td>Remontowa Lighting Technologies S.A.<br>ul. Na Ostrowiu 1<br>80-958 Gdańsk</td></tr>
</table>

**W niniejszym wykazie opublikowano informacje na temat wydanych dopuszczeń dla opraw oświetleniowych do oświetlenia awaryjnego, a w celu upewnienia się co do statusu ważności dopuszczenia należy sprawdzić wykaz wydanych lub cofniętych dopuszczeń.**

Aktualizacja:07.01.2026 r.

<table>
<tr>
<td></td>
<td>
<table>
<tr><td>EXP 02-MLED/220<br>EXP 02-MLED/240<br>EXP 02-MLED/260</td><td>115<br>129<br>137<br>158<br>172</td><td>830<br>840<br>850<br>865</td><td>CB<br>CB/3F<br>A3<br>A3/3F<br>A3/AT<br>A3/AT/3F<br>A3/TEMP<br>A3/TEMP/3F<br>A3/AT/TEMP<br>A3/AT/TEMP/3F<br>A1<br>A1/3F<br>A1/AT<br>A1/AT/3F<br>A1/TEMP<br>A1/TEMP/3F<br>A1/AT/TEMP<br>A1/AT/TEMP/3F<br>MP<br>MP/3F</td><td>---<br>K<br>P</td><td>---<br>10<br>11<br>15<br>20<br>21<br>25</td><td>---<br>PM</td></tr>
</table>
</td>
<td></td>
<td></td>
</tr>
<tr>
<td>4764/2022</td>
<td>
Oprawa oświetleniowa do oświetlenia awaryjnego typu AURA LED w odmianach:
<table>
<tr><th>Nazwa</th><th>Wymiar</th><th>Tryb pracy</th><th>Autonomia</th><th>Wykonanie</th><th>Temperatura barwowa</th></tr>
<tr><td>AURA LED</td><td>60x60<br>120x30</td><td>SA</td><td>1H<br>2H<br>3H</td><td>MT<br>AT</td><td>3000K<br>4000K<br>5000K<br>6500K</td></tr>
<tr><td>AURA LED</td><td>60x60<br>120x30</td><td>---</td><td>---</td><td>CB</td><td>3000K<br>4000K<br>5000K<br>6500K</td></tr>
</table>
</td>
<td>Intelight<br>Sp. z o. o.<br>ul. Gwiaździsta 19<br>01-651 Warszawa</td>
<td>Intelight<br>Sp. z o. o.<br>ul. Gwiaździsta 19<br>01-651 Warszawa</td>
</tr>
</table>

**W niniejszym wykazie opublikowano informacje na temat wydanych dopuszczeń dla opraw oświetleniowych do oświetlenia awaryjnego, a w celu upewnienia się co do statusu ważności dopuszczenia należy sprawdzić wykaz wydanych lub cofniętych dopuszczeń.**

Aktualizacja:07.01.2026 r.

<table>
<tr>
<td>4765/2022</td>
<td>Oprawa oświetleniowa do oświetlenia awaryjnego typu DOT w odmianach:<br>19700, 19711, 19712, 17880, 17881, 17882</td>
<td>Beghelli S.p.A<br>Via Mozzeghine 13/15, Località Monteveglio<br>40053 VALSAMOGGIA (Bologna), Włochy</td>
<td>Beghelli-Polska Sp. z o.o.<br>ul. Podmiejska 95<br>44-207 Rybnik</td>
</tr>
<tr>
<td>4766/2022</td>
<td>Oprawa oświetleniowa do oświetlenia awaryjnego typu HYPER w odmianach:
<table>
<tr><th>Wersja</th><th>Kod montażu</th><th>Kod modelu</th><th>Temp. barwowa</th><th>Kod klosza</th><th>Kod koloru obudowy</th><th>Kod IP</th><th colspan="4">Moc znamionowa</th><th>Moc awaryjna</th></tr>
<tr><td>610<br>611<br>612</td><td>0<br>B<br>1<br>C<br>X<br>W<br>Y<br>V</td><td>1</td><td>740<br>765<br>827<br>830<br>840<br>857<br>865<br>927<br>930<br>940<br>957<br>965</td><td>-mP<br>-0D<br>-Pd<br>-0S<br>-DS</td><td>7</td><td>-1</td><td>005<br>006<br>007<br>008<br>009<br>010<br>011<br>012<br>013<br>014<br>015<br>016<br>017<br>018<br>019<br>020</td><td>021<br>022<br>023<br>024<br>025<br>026<br>027<br>028<br>029<br>030<br>031<br>032<br>033<br>034<br>035<br>036<br>037</td><td>038<br>039<br>040<br>041<br>042<br>043<br>044<br>045<br>046<br>047<br>048<br>049<br>050<br>051<br>052<br>053<br>054</td><td>055<br>056<br>057<br>058<br>059<br>060<br>061<br>062<br>063<br>064<br>065<br>066<br>067<br>068<br>069<br>070</td><td>010<br>015<br>020<br>025<br>030<br>035<br>040<br>045<br>050<br>055<br>060<br>065<br>070<br>075<br>080<br>085<br>090<br>095<br>100</td></tr>
</table></td>
<td>MILOO-ELECTRONICS Sp. z o.o.<br>Stary Wiśnicz 289<br>32-720 Nowy Wiśnicz</td>
<td>MILOO-ELECTRONICS Sp. z o.o.<br>Stary Wiśnicz 289<br>32-720 Nowy Wiśnicz</td>
</tr>
</table>

**W niniejszym wykazie opublikowano informacje na temat wydanych dopuszczeń dla opraw oświetleniowych do oświetlenia awaryjnego, a w celu upewnienia się co do statusu ważności dopuszczenia należy sprawdzić wykaz wydanych lub cofniętych dopuszczeń.**

Aktualizacja:07.01.2026 r.

| | | | | | | | | | | | | | | | | |
|---|---|---|---|---|---|---|---|---|---|---|---|---|---|---|---|---|
| | 610<br>611<br>612 | 0<br>B<br>1<br>C<br>X<br>W<br>Y<br>V | 2<br>4 | 740<br>765<br>827<br>830<br>840<br>857<br>865<br>927<br>930<br>940<br>957<br>965 | -mP<br>-0D<br>-Pd<br>-0S<br>-DS | 7 | -1 | 005<br>006<br>007<br>008<br>009<br>010<br>011<br>012<br>013<br>014<br>015<br>016<br>017<br>018<br>019<br>020<br>021<br>022<br>023<br>024<br>025<br>026<br>027<br>028<br>029<br>030<br>031<br>032<br>033 | 034<br>035<br>036<br>037<br>038<br>039<br>040<br>041<br>042<br>043<br>044<br>045<br>046<br>047<br>048<br>049<br>050<br>051<br>052<br>053<br>054<br>055<br>056<br>057<br>058<br>059<br>060<br>061<br>062 | 063<br>064<br>065<br>066<br>067<br>068<br>069<br>070<br>071<br>072<br>073<br>074<br>075<br>076<br>077<br>078<br>079<br>080<br>081<br>082<br>083<br>084<br>085<br>086<br>087<br>088<br>089<br>090<br>091 | 092<br>093<br>094<br>095<br>096<br>097<br>098<br>099<br>100<br>101<br>102<br>103<br>104<br>105<br>106<br>107<br>108<br>109<br>110<br>111<br>112<br>113<br>114<br>115<br>116<br>117<br>118<br>119<br>120 | 010<br>015<br>020<br>025<br>030<br>035<br>040<br>045<br>050<br>055<br>060<br>065<br>070<br>075<br>080<br>085<br>090<br>095<br>100 | | | |
| 4773/2022 | **Oprawa oświetleniowa do oświetlenia awaryjnego typu H-PRO AW, FH-M AW, FH-L AW w odmianach:**<br>**Kod**: 96-40807, 96-40810, 96-40867, 96-40870, 96-40839, 96-40842, 96-40845, 96-40848, 96-40851, 96-40854, 96-40821, 96-40824, 96-40827, 96-40830, 96-40833, 96-40836<br>**System**: TR1, TR3, ATLG, LGFM, ATLGGL, LGFMGL | | | | | | | | | | | | | Beghelli S.p.A.<br>Via Mozzeghine 13-15, Localita Monteveglio<br>40053<br>Valsamoggia BO, Włochy | Beghelli-Polska Sp. z o.o.<br>ul. Podmiejska 95<br>44-207 Rybnik |

**W niniejszym wykazie opublikowano informacje na temat wydanych dopuszczeń dla opraw oświetleniowych do oświetlenia awaryjnego, a w celu upewnienia się co do statusu ważności dopuszczenia należy sprawdzić wykaz wydanych lub cofniętych dopuszczeń.**

Aktualizacja:07.01.2026 r.

| | | | | | |
|---|---|---|---|---|---|
| | | 96-40801<br>96-40804<br>96-40861<br>96-40864 | TR1<br>TR3<br>VTR1<br>VTR3<br>VATLG<br>VLGFM<br>VATLGGL<br>VLGFMGL | | |
| 4774/2022 | **Oprawa oświetleniowa do oświetlenia awaryjnego typu SCREEN BASIC LED w odmianach:**<br>*Oprawy z własnym zasilaniem:*<br>***Typ oprawy*** / ***Wykonanie*** / ***Moc*** / ***Tryb pracy*** / ***Czas pracy awaryjnej***<br>DS10, DS125 / S, A, G / 1,2 / TC / 1, 3<br>*Oprawy zasilane centralnie:*<br>***Typ oprawy*** / ***Wykonanie*** / ***Moc*** / ***Typ modułu adresowego***<br>DS10, DS125 / CB220 / 1,2 / GM, ---<br>*Oprawy z własnym zasilaniem:*<br>***Typ oprawy*** / ***Kolor*** / ***Czas pracy awaryjnej*** / ***Wykonanie*** / ***Ewakuacja***<br>SCREEN BASIC 150X300, SCREEN BASIC 125X250 / GR / E1/, E3/ / S, ST, DALI / SIGN<br>*Oprawy zasilane centralnie:*<br>***Typ oprawy*** / ***Kolor*** / ***Wykonanie*** / ***Typ modułu adresowego*** / ***Ewakuacja***<br>SCREEN BASIC 150X300, SCREEN BASIC 125X250 / GR / E/ / Z, ZA / SIGN | | | ES-SYSTEM NT Sp. z o.o.<br>ul. Przemysłowa 2<br>30-701 Kraków | ES-SYSTEM Sp. z o.o.<br>ul. Przemysłowa 2<br>30-701 Kraków |
| 4781/2022 | **Oprawa oświetleniowa do oświetlenia awaryjnego typu i-P65+ w odmianach:**<br>**IP65PLP1H; IP65PHP1H; IP65PLP3H; IP65PHP3H; IP65PLA3H; IP65PHA3H; IP65PLP1HIS; IP65PHP1HIS; IP65PLP3HIS; IP65PHP3HIS; IP65PLA3HIS; IP65PHA3HIS; IP65PLP1HCGL; IP65PHP1HCGL; IP65PLP3HCGL; IP65PHP3HCGL; IP65PLA3HCGL; IP65PHA3HCGL; IP65PLP230; IP65PHP230; IP65PLA230; IP65PHA230; IP65PLPCGS; IP65PHPCGS; IP65PLACGS; IP65PHACGS** | | | Eaton Cooper Securite SAS<br>PEE II-Rue Beethoven-BP10184 | Eaton Electric Sp. z o.o.<br>ul. Galaktyczna 30<br>80-299 Gdańsk |

**W niniejszym wykazie opublikowano informacje na temat wydanych dopuszczeń dla opraw oświetleniowych do oświetlenia awaryjnego, a w celu upewnienia się co do statusu ważności dopuszczenia należy sprawdzić wykaz wydanych lub cofniętych dopuszczeń.**

Aktualizacja:07.01.2026 r.

| | | | |
|---|---|---|---|
| | | 63204 Riom, Francja | |
| 4814/2022 | **Oprawa oświetleniowa do oświetlenia awaryjnego typu GLR-3ZP-MT3H, GLR-3ZP-AT3H** | Bemko Sp. z o.o. ul. Bocznicowa 13 05-850 Jawczyce | Bemko Sp. z o.o. ul. Bocznicowa 13 05-850 Jawczyce |
| 4836/2023 | **Oprawa oświetleniowa do oświetlenia awaryjnego typu KLD-22, KLD-30, KLR-20, KLD-22/ST, KLD-30/ST, KLIN-20/ST, KLR-20/ST, KLD-22/ST/WL, KLD-30/ST/WL, KLIN-20/ST/WL, KLR-20/ST/WL, KLD-22/ST/ADR, KLD-30/ST/ADR, KLIN-20/ST/ADR, KLR-20/ST/ADR** | Olympia Electronics N. Lakasas – P. Arvanitidis S.A. 72nd klm Old Highway Thessaloniki-Katerini 60 300 Eginio, Pieria, Grecja | Olympia Electronics N. Lakasas – P. Arvanitidis S.A. 72nd klm Old Highway Thessaloniki-Katerini 60 300 Eginio, Pieria, Grecja |
| 4841/2023 | **Oprawa oświetleniowa do oświetlenia awaryjnego typu FORMULA 65 w odmianach: 19290, 19291, 19292, 19293, 19294, 19295, 19296, 19434, 19435, 31124, 31125, 31150, 31122, 32094, 32091, 32115, 17435, 17436, 17437, 17438** | Beghelli S.p.A. Via Mozzeghine 13-15, Localita Monteveglio 40053 Valsamoggia BO, Włochy | Beghelli-Polska Sp. z o.o. ul. Podmiejska 95 44-207 Rybnik |
| 4857/2023 | **Oprawa oświetleniowa do oświetlenia awaryjnego typu VERSO LED, VERSO LED-HO w odmianach:** | ES-SYSTEM Sp. z o.o. ul. Przemysłowa 2 30-701 Kraków | ES-SYSTEM Sp. z o.o. ul. Przemysłowa 2 30-701 Kraków |

SYSTEM VERSO LED:

*z własnym zasilaniem:*

| *Typ* | *Wersja* | *Moc oprawy* | *Tryb pracy* | *Czas pracy awaryjnej [h]* | *Kolor* |
|---|---|---|---|---|---|
| VSN<br>VSD<br>VSZ | S<br>A<br>G | 1,2 | TC | 1<br>3 | LGR<br>DGR<br>WH<br>BL<br>RAL |

| *Typ* | *Kolor* | *Czas pracy awaryjnej* | *Wersja* | *Wariant źródła światła* |
|---|---|---|---|---|
| VERSO-S<br>VERSO-R<br>VERSO-P | GR<br>WH<br>BL<br>RAL | E1/<br>E3/ | S<br>ST<br>DALI | SIGN |

*zasilane centralnie:*

| *Typ* | *Wersja* | *Moc oprawy* | *Rodzaj modułu* | *Kolor* |
|---|---|---|---|---|
| VSN<br>VSD<br>VSZ | CB220 | 1,2 | GM<br>TM<br>--- | LGR<br>DGR<br>WH<br>BL<br>RAL |

| *Typ* | *Kolor* | *Wersja* | *Rodzaj modułu* | *Wariant źródła światła* |
|---|---|---|---|---|
| VERSO-S<br>VERSO-R<br>VERSO-P | GR<br>WH<br>BL<br>RAL | E/ | Z<br>ZA<br>ZA-TM | SIGN |

SYSTEM VERSO LED-HO:

*z własnym zasilaniem:*

| Typ | Wersja | Źródło światła | Tryb pracy | Czas pracy awaryjnej [h] | Rozsył światła | Kolor |
|---|---|---|---|---|---|---|
| VDN<br>VDD | S<br>A<br>G | 4x1 | TC | 1<br>3 | NR<br>WD<br>EL | LGR<br>DGR<br>WH<br>BL<br>RAL |
| VUN<br>VUD | | 1x1<br>1x3 | | | CR<br>VWD<br>ASM | |

| Typ | Kolor | Strumień światła | Czas pracy awaryjnej | Wersja | Wariant źródła światła | Rozsył światła |
|---|---|---|---|---|---|---|
| VERSO-S<br>VERSO-R | GR<br>WH<br>BL<br>RAL | 170<br>360 | E1/<br>E3/ | S<br>ST<br>DALI | --- | CR<br>XWB<br>ASY |
| VERSO-S<br>VERSO-R | | 460 | | | HO | NB<br>ELB<br>WB |

*zasilane centralnie:*

| Typ | Wersja | Źródło światła | Rozsył światła | Rodzaj modułu | Kolor |
|---|---|---|---|---|---|
| VDN<br>VDD | CB220 | 4x1 | NR<br>WD<br>EL | GM<br>TM<br>--- | LGR<br>DGR<br>WH<br>BL<br>RAL |
| VUN<br>VUD | | 1x1<br>1x3 | CR<br>VWD<br>ASM | GM<br>--- | |
| VUN<br>VUD | | 1x3 | CR<br>VWD<br>ASM | TM | |

| Typ | Kolor | Strumień światła | Wersja | Rodzaj modułu | Wariant źródła światła | Rozsył światła |
|---|---|---|---|---|---|---|
| VERSO-S<br>VERSO-R | GR<br>WH<br>BL<br>RAL | 170<br>360 | E/ | Z<br>ZA | --- | CR<br>XWB<br>ASY |
| VERSO-S<br>VERSO-R | | 220 | E/ | ZA-TM | --- | CR<br>XWB<br>ASY |
| VERSO-S<br>VERSO-R | | 460 | E/ | Z<br>ZA | HO | NB<br>ELB<br>WB |
| VERSO-S<br>VERSO-R | | 220 | E/ | ZA-TM | HO | NB<br>ELB<br>WB |

<table>
<tr><td>4773/2022</td><td>Oprawa oświetleniowa do oświetlenia awaryjnego typu H-PRO AW, FH-M AW, FH-L AW w odmianach:
<table>
<tr><th>Kod</th><th>System</th></tr>
<tr><td>96-40807<br>96-40810<br>96-40867<br>96-40870<br>96-40839<br>96-40842<br>96-40845<br>96-40848<br>96-40851<br>96-40854<br>96-40821<br>96-40824<br>96-40827<br>96-40830<br>96-40833<br>96-40836</td><td>TR1<br>TR3<br>ATLG<br>LGFM<br>ATLGGL<br>LGFMGL</td></tr>
<tr><td>96-40801<br>96-40804<br>96-40861<br>96-40864</td><td>TR1<br>TR3<br>VTR1<br>VTR3<br>VATLG<br>VLGFM<br>VATLGGL<br>VLGFMGL</td></tr>
</table></td><td>Beghelli S.p.A.<br>Via Mozzeghine<br>13-15, Localita<br>Monteveglio<br>40053<br>Valsamoggia BO,<br>Włochy</td><td>Beghelli-Polska Sp.<br>z o.o.<br>ul. Podmiejska 95<br>44-207 Rybnik</td></tr>
<tr><td>4872/2023</td><td>Oprawa oświetleniowa do oświetlenia awaryjnego typu ACCIAIO EMERGENZA, ACCIAIO HIGH w odmianach:<br>15030, 15032, 31054, 31053, 32055, 32092, 17452, A015/EXT, 32084, 31114, 31115</td><td>Beghelli S.p.A.<br>Via Mozzeghine<br>13-15, Localita<br>Monteveglio<br>40053<br>Valsamoggia BO,<br>Włochy</td><td>Beghelli-Polska Sp.<br>z o.o.<br>ul. Podmiejska 95<br>44-207 Rybnik</td></tr>
<tr><td>4877/2023</td><td>Oprawa oświetleniowa do oświetlenia awaryjnego typu INFINITA, INFINITA X5 w odmianach: 19450, 19451, 19452, 19453, 19454, 19455, 19460, 19470,<br>31170, 31171, 32110, 32111, 31174, 31175, 19461, 19471, 31172, 32112, 31176</td><td>Beghelli S.p.A.<br>Via Mozzeghine<br>13-15, Localita<br>Monteveglio<br>40053<br>Valsamoggia BO,<br>Włochy</td><td>Beghelli-Polska Sp.<br>z o.o.<br>ul. Podmiejska 95<br>44-207 Rybnik</td></tr>
</table>

**W niniejszym wykazie opublikowano informacje na temat wydanych dopuszczeń dla opraw oświetleniowych do oświetlenia awaryjnego, a w celu upewnienia się co do statusu ważności dopuszczenia należy sprawdzić wykaz wydanych lub cofniętych dopuszczeń.**

Aktualizacja:07.01.2026 r.

| | | | |
|---|---|---|---|
| Typ | INFINITA, INFINITA X5 | | |
| | Z – zasilana centralnie<br>*(wersje: 31170, 31171, 32110, 32111, 31174, 31175, 31172, 32112, 31176)* | X – z własnym zasilaniem<br>*(wersje: 19450, 19451, 19452, 19453, 19454, 19455, 19460, 19470, 19461, 19471)* | |
| Tryb pracy | 0 - zasilana nieciągle<br>1 - zasilana ciągle | 0 - zasilana nieciągle<br>1 - zasilana ciągle | |
| Urządzenia | D - oprawa do stref wysokiego ryzyka *(opcja)*<br>E - z niewymienialną lampą<br>G - wewnętrznie podświetlany znak bezpieczeństwa *(opcja)* | A - zawiera urządzenie testujące<br>B - zawiera zdalny tryb spoczynkowy<br>C - zawiera tryb blokady<br>D - oprawa do stref wysokiego ryzyka *(opcja)*<br>E - z niewymienialną lampą<br>F - zawiera urządzenie automatycznego testowania zgodne z IEC 61347-2-7, oznaczane EL-T<br>G - wewnętrznie podświetlany znak bezpieczeństwa *(opcja)* | |
| Znamionowy czas pracy awaryjnej | nie dotyczy<br>(parametr systemów zasilania) | 60 - 1 godzina czasu trwania<br>90 - 1,5 godziny czasu trwania<br>120 - 2 godziny czasu trwania<br>180 - 3 godziny czasu trwania<br>480 - 8 godzin czasu trwania | |
| Znamionowe napięcie zasilania | 230 V AC 50 Hz,<br>216 V DC, 24 V DC | 230 V AC 50 Hz | |
| Klasa ochrony przed porażeniem prądem elektrycznym | II<br>III *(wersje: 32110, 32111, 32112)* | | |
| Stopień zabezpieczenia przed wnikaniem pyłu, ciał stałych i wody | IP65 | | |
| Źródło światła | moduł LED | | |
| Czas ładowania akumulatora | nie dotyczy<br>(parametr systemów zasilania) | nie przekraczający 24 h | |
| Sygnalizacja ładowania akumulatora | nie dotyczy<br>(funkcja systemów zasilania) | tak – dioda LED | |
| Przystosowana do piktogramów | tak (*opcja*) | | |
| Sposób zamocowania | nabudowywana, wbudowywana, zwieszana | | |
| Powierzchnia montażowa<br>(zgodnie z normą PN-EN 60598-1) | powierzchnie normalnie palne | | |
| Warunki stosowania<br>(zgodnie z normą PN-EN 60598-1) | do normalnego stosowania | | |
| Materiał obudowy | tworzywo sztuczne | | |
| *Oprawy z własnym zasilaniem są przeznaczone do systemów automatycznego testowania zgodnie z normą PN-EN 62034:2012.* | | | |

4881/2023

**Oprawa oświetleniowa do oświetlenia awaryjnego typu ATOM FL LED, OWA FL LED w odmianach:**

| *Nazwa* | *Wariant* | *Wykonanie* | *Czas pracy awaryjnej* | *Tryb pracy* | *Zakres temperatur pracy* | *Temp. barwowa* | *Odległość źródła światła od modułu zasilającego* | *Stopień ochrony modułu zasilającego* | *Kolor obudowy źródła światła* | *Wykończenie powierzchni* | *Kształt źródła światła* |
|---|---|---|---|---|---|---|---|---|---|---|---|
| ATOM<br>FL<br>LED | 0000<br>0001 | AT<br>CT | 1h<br>3h | SM<br>NM<br>N | TS<br>TE | CW<br>NW<br>WW | L015<br>L025<br>L050<br>L100 | IP20<br>IP65 | BAL<br>9003<br>9005<br>9006<br>9010 | FT<br>SG<br>MA<br>X | RND<br>SQR |

Hybryd Sp. z o.o.
ul. Sikorskiego 28
44-120
Pyskowice

Hybryd Sp. z o.o.
ul. Sikorskiego 28
44-120 Pyskowice

**W niniejszym wykazie opublikowano informacje na temat wydanych dopuszczeń dla opraw oświetleniowych do oświetlenia awaryjnego, a w celu upewnienia się co do statusu ważności dopuszczenia należy sprawdzić wykaz wydanych lub cofniętych dopuszczeń.**

Aktualizacja:07.01.2026 r.

| | | | | | | | | | | | |
|---|---|---|---|---|---|---|---|---|---|---|---|
| | | CB<br>CBAM<br>LVAM | X | X | | | | | 7042<br>7016<br>RAL | | |
| ATOM<br>FL<br>LED | 2000<br>2001 | AT<br>CT | 1h<br>3h | SM<br>NM<br>N | TS<br>TE | CW<br>NW<br>WW | L015<br>L025<br>L050<br>L100 | IP20<br>IP65 | BAL<br>9003<br>9005<br>9006<br>9010<br>7042<br>7016<br>RAL | FT<br>SG<br>MA<br>X | RND<br>SQR |

| Nazwa | Wariant | Optyka | Moc zasilania źródła światła | Wykonanie | Czas pracy awaryjnej | Tryb pracy | Zakres temperatury pracy | Barwa światła | Kolor obudowy źródła światła | Kształt źródła światła |
|---|---|---|---|---|---|---|---|---|---|---|
| OWA<br>FL LED | 0006<br>0007 | AP<br>RP<br>AR | 1W<br>2W<br>3W* | ST<br>AT | 1h<br>3h | NM | TS | CW<br>NW<br>WW | 9016<br>9005<br>7042 | RND<br>SQR |
| | 2000<br>2001 | AP<br>RP<br>AR | 1W<br>2W<br>3W<br>5W | ST<br>AT<br>CT<br>DA | 1h<br>3h<br>8h** | NM<br>SM<br>N | TS<br>TE | CW<br>NW<br>WW | 9016<br>9005<br>7042 | RND<br>SQR |

** występuje jedynie w wersji o czasie pracy awaryjnej 1h*
*** występuje jedynie z wariantami o mocy 1W*

| | | | |
|---|---|---|---|
| 4888/2023 | **Oprawa oświetleniowa do oświetlenia awaryjnego typu AMARO w odmianach:** | ES-SYSTEM Sp. z o.o.<br>ul. Przemysłowa 2<br>30-701 Kraków | ES-SYSTEM Sp. z o.o.<br>ul. Przemysłowa 2<br>30-701 Kraków |

| ***Nazwa*** | ***Kolor*** | ***Szczelność obudowy*** | ***Strumień świetlny*** | ***Sterowanie*** | ***Wersja*** | ***Wykonanie*** | ***Barwa światła*** | ***Sensor*** | ***Rozsył światła*** |
|---|---|---|---|---|---|---|---|---|---|
| AMARO | WH<br>BL | IP44 | 1800<br>3100 | HF<br>DALI | E1L/<br>E3L/ | S<br>ST<br>DALI | 830<br>840 | ---<br>SMR-SEN* | OP NB<br>OP XWB<br>OP CR<br>OP |
| AMARO | WH<br>BL | IP44 | 1800<br>3100 | HF<br>DALI | EL/ | Z<br>ZA-GD**<br>ZA-GM* | 830<br>840 | ---<br>SMR-SEN* | OP NB<br>OP XWB<br>OP CR<br>OP |

| | | | | | | | | | | |
|---|---|---|---|---|---|---|---|---|---|---|
| AMARO | WH<br>BL | IP44 | 1800<br>3100 | HF<br>DALI | E/ | Z<br>ZA-GD**<br>ZA-GM* | 830<br>840 | ---<br>SMR-SEN* | OP | |

** - opcja tylko ze sterowaniem HF*
*** - opcja tylko ze sterowaniem DALI*

| | | | |
|---|---|---|---|
| 4890/2023 | **Oprawa oświetleniowa do oświetlenia awaryjnego typu AMARO w odmianach:** | Remontowa Lighting Technologies S.A.<br>ul. Na Ostrowiu 1<br>80-958 Gdańsk | Remontowa Lighting Technologies S.A.<br>ul. Na Ostrowiu 1<br>80-958 Gdańsk |

| *Nazwa* | *Kolor* | *Szczelność obudowy* | *Strumień świetlny* | *Sterowanie* | *Wersja* | *Wykonanie* | *Barwa światła* | *Sensor* | *Rozsył światła* |
|---|---|---|---|---|---|---|---|---|---|
| AMARO | WH<br>BL | IP44 | 1800<br>3100 | HF<br>DALI | E1L/<br>E3L/ | S<br>ST<br>DALI | 830<br>840 | ---<br>SMR-SEN* | OP NB<br>OP XWB<br>OP CR<br>OP |
| AMARO | WH<br>BL | IP44 | 1800<br>3100 | HF<br>DALI | EL/ | Z<br>ZA-GD**<br>ZA-GM* | 830<br>840 | ---<br>SMR-SEN* | OP NB<br>OP XWB<br>OP CR<br>OP |
| AMARO | WH<br>BL | IP44 | 1800<br>3100 | HF<br>DALI | E/ | Z<br>ZA-GD**<br>ZA-GM* | 830<br>840 | ---<br>SMR-SEN* | OP |

** - opcja tylko ze sterowaniem HF*
*** - opcja tylko ze sterowaniem DALI*

| | | | |
|---|---|---|---|
| 4899/2023 | **Oprawa oświetleniowa do oświetlenia awaryjnego typu 6102 LED, 6109 LED w odmianach:** | R. Stahl Schaltgeräte GmbH<br>Am Bahnhof 30<br>D-74638<br>Waldenburg,<br>Niemcy | Automatic Systems Engineering Sp. z o.o.<br>ul. Narwicka 6<br>80-557 Gdańsk |

| Lp. | Nazwa | Oznaczenie piktogramu |
|---|---|---|
| 1 | 6102/111-0100-150-0111-31-0850- | 00<br>A1<br>B1 |
| 2 | 6102/111-0100-150-0111-31-1850- | |

**W niniejszym wykazie opublikowano informacje na temat wydanych dopuszczeń dla opraw oświetleniowych do oświetlenia awaryjnego, a w celu upewnienia się co do statusu ważności dopuszczenia należy sprawdzić wykaz wydanych lub cofniętych dopuszczeń.**
Aktualizacja:07.01.2026 r.

| | | | | | | | |
|---|---|---|---|---|---|---|---|
| | | 3 | 6102/111-0100-150-0111-31-4850- | C1<br>D1<br>E1<br>F1<br>G1<br>H1<br>K1<br>L1<br>X1<br>A2<br>B2<br>C2<br>D2<br>E2<br>F2<br>G2<br>H2<br>K2<br>L2<br>X2 | | | |
| | | 4 | 6102/111-0100-150-0111-31-A850- | | | | |
| | | 5 | 6102/111-0110-170-0111-31-0850- | | | | |
| | | 6 | 6102/111-0110-170-0111-31-1850- | | | | |
| | | 7 | 6102/111-0110-170-0111-31-4850- | | | | |
| | | 8 | 6102/111-0110-170-0111-31-A850- | | | | |
| | | 9 | 6102/111-0130-150-0111-31-0850- | | | | |
| | | 10 | 6102/111-0130-150-0111-31-1850- | | | | |
| | | 11 | 6102/111-0130-150-0111-31-4850- | | | | |
| | | 12 | 6102/111-0130-150-0111-31-A850- | | | | |
| | | 13 | 6102/111-0140-150-0111-31-4850- | | | | |
| | | 14 | 6102/111-0140-150-0111-31-1850- | | | | |
| | | 15 | 6102/111-0100-150-0110-02-1850- | | | | |
| | | 16 | 6109/111-0101-160-0111-31-0850- | 001<br>A11<br>B11<br>C11<br>D11<br>E11<br>F11<br>G11<br>H11<br>K11<br>L11<br>X11<br>A21<br>B21<br>C21<br>D21<br>E21<br>F21<br>G21<br>H21<br>K21<br>L21<br>X21 | | | |
| | | 17 | 6109/111-0101-160-0110-01-0850- | | | | |
| | | 18 | 6109/111-0101-160-0110-02-1850- | | | | |
| | | 19 | 6109/111-0101-160-0110-02-4850- | | | | |
| | | 20 | 6109/111-0101-160-0111-31-1850- | | | | |
| | | 21 | 6109/111-0101-160-0111-31-4850- | | | | |
| | | 22 | 6109/111-0101-160-0111-31-A850- | | | | |
| | | 23 | 6109/111-0111-180-0111-31-0850- | | | | |
| | | 24 | 6109/111-0111-180-0111-31-1850- | | | | |
| | | 25 | 6109/111-0111-180-0111-31-4850- | | | | |
| | | 26 | 6109/111-0111-180-0111-31-A850- | | | | |
| | | 27 | 6109/111-0201-160-0111-31-4850- | | | | |
| | | 28 | 6109/111-0111-180-0110-02-1850- | | | | |
| | | 29 | 6109/111-0111-180-1111-31-1850- | | | | |
| | | 30 | 6109/111-0101-160-1111-32-1850- | | | | |
| | | 31 | 6109/111-0101-160-0111-11-4850- | | | | |
| 4900/2023 | **Oprawa oświetleniowa do oświetlenia awaryjnego typu ACCIAIO AW, ACCIAIO EXTREME AW w odmianach:** | | | | | Beghelli S.p.A.<br>Via Mozzeghine 13-15, Localita Monteveglio<br>40053<br>Valsamoggia BO, Włochy | Beghelli-Polska Sp. z o.o.<br>ul. Podmiejska 95<br>44-207 Rybnik |
| | | | **Kod** \| **Wersja awaryjna** | | | | |

**W niniejszym wykazie opublikowano informacje na temat wydanych dopuszczeń dla opraw oświetleniowych do oświetlenia awaryjnego, a w celu upewnienia się co do statusu ważności dopuszczenia należy sprawdzić wykaz wydanych lub cofniętych dopuszczeń.**

Aktualizacja:07.01.2026 r.

| | | | |
|---|---|---|---|
| | 96-A136ESD/<br>96-A236ESD/<br>96-A158ESD/<br>96-A258ESD/<br>96-A280ESD/<br>96-A236EXSD/<br>96-A258EXSD/<br>96-A280EXSD/ — PL1<br>PL3<br>LGL<br>LGFM<br>ATLGGL<br>LGFMLG<br>A230<br>LGS24<br>HT | | |
| 4901/2023 | **Oprawa oświetleniowa do oświetlenia awaryjnego typu IRONFLAG w odmianach:**<br>**19800, 19801, 19802, 19803, 19810, 19811, 19812, 19813, 17890, 17891, 17892, 17893, 17894, 17895, 17896, 17897, 17898, 17899, 17900, 17901** | Beghelli S.p.A.<br>Via Mozzeghine 13-15, Localita Monteveglio<br>40053<br>Valsamoggia BO, Włochy | Beghelli-Polska Sp. z o.o.<br>ul. Podmiejska 95<br>44-207 Rybnik |
| 4905/2023 | **Oprawa oświetleniowa do oświetlenia awaryjnego typu BATERTECH 03 LED w odmianach:** | BATERTECH<br>Filip Raróg<br>ul. Sarmacka 28B/13<br>02-972 Warszawa | BATERTECH Filip Raróg<br>ul. Sarmacka 28B/13<br>02-972 Warszawa |

*wykonania z przyciskiem testu (PT):*

| ***nazwa*** | ***oznaczenie odmiany*** | | | |
|---|---|---|---|---|
| BATERTECH 03 LED AW1h/1F/2F +TEST EVG SMD LED 1x16W | PFI/116/PT/SA | PFI/116/PT/A | LTY/116/PT/SA | LTY/116/PT/A |
| BATERTECH 03 LED AW1h/1F/2F +TEST EVG SMD LED 1x29W | PFI/129/PT/SA | PFI/129/PT/A | LTY/129/PT/SA | LTY/129/PT/A |
| BATERTECH 03 LED AW1h/1F/2F +TEST EVG SMD LED 1x35W | PFI/135/PT/SA | PFI/135/PT/A | LTY/135/PT/SA | LTY/135/PT/A |
| BATERTECH 03 LED AW1h/1F/2F +TEST EVG SMD LED 1x43W | PFI/143/PT/SA | PFI/143/PT/A | LTY/143/PT/SA | LTY/143/PT/A |
| BATERTECH 03 LED AW1h/1F/2F +TEST EVG SMD LED 2x22W | PFI/222/PT/SA | PFI/222/PT/A | LTY/222/PT/SA | LTY/222/PT/A |
| BATERTECH 03 LED AW1h/1F/2F +TEST EVG SMD LED 2x28W | PFI/228/PT/SA | PFI/228/PT/A | LTY/228/PT/SA | LTY/228/PT/A |
| BATERTECH 03 LED AW1h/1F/2F +TEST EVG SMD LED 2x33W | PFI/233/PT/SA | PFI/233/PT/A | LTY/233/PT/SA | LTY/233/PT/A |
| BATERTECH 03 LED AW1h/1F/2F +TEST EVG SMD LED 2x35W | PFI/235/PT/SA | PFI/235/PT/A | LTY/235/PT/SA | LTY/235/PT/A |
| | | | | |
| BATERTECH 03 LED AW2h/1F/2F +TEST EVG SMD LED 1x16W | PFI/116/PT/SA | PFI/116/PT/A | LTY/116/PT/SA | LTY/116/PT/A |
| BATERTECH 03 LED AW2h/1F/2F +TEST EVG SMD LED 1x29W | PFI/129/PT/SA | PFI/129/PT/A | LTY/129/PT/SA | LTY/129/PT/A |
| BATERTECH 03 LED AW2h/1F/2F +TEST EVG SMD LED 1x35W | PFI/135/PT/SA | PFI/135/PT/A | LTY/135/PT/SA | LTY/135/PT/A |
| BATERTECH 03 LED AW2h/1F/2F +TEST EVG SMD LED 1x43W | PFI/143/PT/SA | PFI/143/PT/A | LTY/143/PT/SA | LTY/143/PT/A |
| BATERTECH 03 LED AW2h/1F/2F +TEST EVG SMD LED 2x22W | PFI/222/PT/SA | PFI/222/PT/A | LTY/222/PT/SA | LTY/222/PT/A |
| BATERTECH 03 LED AW2h/1F/2F +TEST EVG SMD LED 2x28W | PFI/228/PT/SA | PFI/228/PT/A | LTY/228/PT/SA | LTY/228/PT/A |
| BATERTECH 03 LED AW2h/1F/2F +TEST EVG SMD LED 2x33W | PFI/233/PT/SA | PFI/233/PT/A | LTY/233/PT/SA | LTY/233/PT/A |

**W niniejszym wykazie opublikowano informacje na temat wydanych dopuszczeń dla opraw oświetleniowych do oświetlenia awaryjnego, a w celu upewnienia się co do statusu ważności dopuszczenia należy sprawdzić wykaz wydanych lub cofniętych dopuszczeń.**

Aktualizacja:07.01.2026 r.

| | | | | | |
|---|---|---|---|---|---|
| BATERTECH 03 LED AW2h/1F/2F +TEST EVG SMD LED 2x35W | PFI/235/PT/SA | PFI/235/PT/A | LTY/235/PT/SA | LTY/235/PT/A | |
| | | | | | |
| BATERTECH 03 LED AW3h/1F/2F +TEST EVG SMD LED 1x16W | PFI/116/PT/SA | PFI/116/PT/A | LTY/116/PT/SA | LTY/116/PT/A | |
| BATERTECH 03 LED AW3h/1F/2F +TEST EVG SMD LED 1x29W | PFI/129/PT/SA | PFI/129/PT/A | LTY/129/PT/SA | LTY/129/PT/A | |
| BATERTECH 03 LED AW3h/1F/2F +TEST EVG SMD LED 1x35W | PFI/135/PT/SA | PFI/135/PT/A | LTY/135/PT/SA | LTY/135/PT/A | |
| BATERTECH 03 LED AW3h/1F/2F +TEST EVG SMD LED 1x43W | PFI/143/PT/SA | PFI/143/PT/A | LTY/143/PT/SA | LTY/143/PT/A | |
| BATERTECH 03 LED AW3h/1F/2F +TEST EVG SMD LED 2x22W | PFI/222/PT/SA | PFI/222/PT/A | LTY/222/PT/SA | LTY/222/PT/A | |
| BATERTECH 03 LED AW3h/1F/2F +TEST EVG SMD LED 2x28W | PFI/228/PT/SA | PFI/228/PT/A | LTY/228/PT/SA | LTY/228/PT/A | |
| BATERTECH 03 LED AW3h/1F/2F +TEST EVG SMD LED 2x33W | PFI/233/PT/SA | PFI/233/PT/A | LTY/233/PT/SA | LTY/233/PT/A | |
| BATERTECH 03 LED AW3h/1F/2F +TEST EVG SMD LED 2x35W | PFI/235/PT/SA | PFI/235/PT/A | LTY/235/PT/SA | LTY/235/PT/A | |

| | | | |
|---|---|---|---|
| 4906/2023 | **Oprawa oświetleniowa do oświetlenia awaryjnego typu BATERTECH 08 LED w odmianach:**<br>*wykonania z przyciskiem testu (PT):* | BATERTECH<br>Filip Raróg<br>ul. Sarmacka<br>28B/13<br>02-972 Warszawa | BATERTECH Filip Raróg<br>ul. Sarmacka<br>28B/13<br>02-972 Warszawa |

| ***nazwa*** | ***oznaczenie odmiany*** | | | | |
|---|---|---|---|---|---|
| | ***BZO*** | ***GPR*** | ***GKG*** | ***KBV*** | ***LMA*** |
| BATERTECH 08 LED AW*h/1F/2F +TEST EVG SMD LED 1x15W | BZO/115/PT/SA<br>BZO/115/PT/A | --- | --- | --- | --- |
| BATERTECH 08 LED AW*h/1F/2F +TEST EVG SMD LED 1x18W | --- | --- | --- | --- | LMA/118/PT/SA<br>LMA/118/PT/A |
| BATERTECH 08 LED AW*h/1F/2F +TEST EVG SMD LED 1x22W | BZO/122/PT/SA<br>BZO/122/PT/A | --- | --- | --- | --- |
| BATERTECH 08 LED AW*h/1F/2F +TEST EVG SMD LED 1x24W | --- | GPR/124/PT/SA<br>GPR/124/PT/A | GKG/124/PT/SA<br>GKG/124/PT/A | --- | LMA/124/PT/SA<br>LMA/124/PT/A |
| BATERTECH 08 LED AW*h/1F/2F +TEST EVG SMD LED 1x30W | --- | --- | --- | --- | LMA/130/PT/SA<br>LMA/130/PT/A |
| BATERTECH 08 LED AW*h/1F/2F +TEST EVG SMD LED 1x36W | --- | GPR/136/PT/SA<br>GPR/136/PT/A | GKG/136/PT/SA<br>GKG/136/PT/A | --- | LMA/136/PT/SA<br>LMA/136/PT/A |
| BATERTECH 08 LED AW*h/1F/2F +TEST EVG SMD LED 1x40W | --- | GPR/140/PT/SA<br>GPR/140/PT/A | GKG/140/PT/SA<br>GKG/140/PT/A | KBV/140/PT/SA<br>KBV/140/PT/A | --- |
| BATERTECH 08 LED AW*h/1F/2F +TEST EVG SMD LED 1x45W | BZO/145/PT/SA<br>BZO/145/PT/A | GPR/145/PT/SA<br>GPR/145/PT/A | GKG/145/PT/SA<br>GKG/145/PT/A | KBV/145/PT/SA<br>KBV/145/PT/A | -- |
| BATERTECH 08 LED AW*h/1F/2F +TEST EVG SMD LED 1x48W | --- | --- | --- | --- | LMA/148/PT/SA<br>LMA/148/PT/A |
| BATERTECH 08 LED AW*h/1F/2F +TEST EVG SMD LED 1x50W | BZO/150/PT/SA<br>BZO/150/PT/A | GPR/150/PT/SA<br>GPR/150/PT/A | GKG/150/PT/SA<br>GKG/150/PT/A | KBV/150/PT/SA<br>KBV/150/PT/A | --- |
| BATERTECH 08 LED AW*h/1F/2F +TEST EVG SMD LED 1x55W | BZO/155/PT/SA<br>BZO/155/PT/A | GPR/155/PT/SA<br>GPR/155/PT/A | GKG/155/PT/SA<br>GKG/155/PT/A | KBV/155/PT/SA<br>KBV/155/PT/A | --- |
| BATERTECH 08 LED AW*h/1F/2F +TEST EVG SMD LED 1x58W | --- | --- | --- | --- | LMA/158/PT/SA<br>LMA/158/PT/A |
| BATERTECH 08 LED AW*h/1F/2F +TEST EVG SMD LED 1x60W | BZO/160/PT/SA<br>BZO/160/PT/A | --- | --- | --- | --- |

***gdzie * oznacza 1, 2 lub 3 (godziny pracy awaryjnej);***

**W niniejszym wykazie opublikowano informacje na temat wydanych dopuszczeń dla opraw oświetleniowych do oświetlenia awaryjnego, a w celu upewnienia się co do statusu ważności dopuszczenia należy sprawdzić wykaz wydanych lub cofniętych dopuszczeń.**

Aktualizacja:07.01.2026 r.

<table>
<tr><td>4956/2023<br>zastąpienie</td><td>Oprawa oświetleniowa do oświetlenia awaryjnego typu DOT CR LED, DOT CS LED w odmianach:</td><td>TM Technologie Sp. z o.o.<br>Morawica 355<br>32-084 Morawica</td><td>TM Technologie Sp. z o.o.<br>Morawica 355<br>32-084 Morawica</td></tr>
<tr><td></td><td>
<table>
<tr><th>Typ</th><th>Model</th><th>Rozmiar</th><th>Rodzaj</th><th>Lampa błyskowa</th><th>Wersja</th></tr>
<tr><td>TM.INDUST</td><td>R<br>T<br>V</td><td>1<br>3</td><td>---<br>D</td><td>---<br>F</td><td>CB<br>CBA<br>CB DALI 2<br>CB+<br>CBM</td></tr>
</table>
</td><td></td><td></td></tr>
</table>

**W niniejszym wykazie opublikowano informacje na temat wydanych dopuszczeń dla opraw oświetleniowych do oświetlenia awaryjnego, a w celu upewnienia się co do statusu ważności dopuszczenia należy sprawdzić wykaz wydanych lub cofniętych dopuszczeń.**

Aktualizacja:07.01.2026 r.

| | | | |
|---|---|---|---|
| 4958/2023<br>zastąpienie | **Oprawa oświetleniowa do oświetlenia awaryjnego typu DOT CR LED, DOT CS LED w odmianach:** | Lena Lighting S.A.<br>ul. Kórnicka 52<br>63-000 Środa Wielkopolska | Lena Lighting S.A.<br>ul. Kórnicka 52<br>63-000 Środa Wielkopolska |

| ***model*** | ***index*** |
|---|---|
| DOT CR 1W 1h M | 550584 |
| DOT CR 1W 1h NM | 550546 |
| DOT CR 1W 1h NM AT | 550560 |
| DOT CR 1W 2h M | 550645 |
| DOT CR 1W 2h NM | 550607 |
| DOT CR 1W 2h NM AT | 550621 |
| DOT CR 1W 3h M | 550706 |
| DOT CR 1W 3h NM | 550669 |
| DOT CR 1W 3h NM AT | 550683 |
| DOT CR 2W 1h M | 550591 |
| DOT CR 2W 1h NM | 550553 |
| DOT CR 2W 1h NM AT | 550577 |
| DOT CR 2W 2h M | 550652 |
| DOT CR 2W 2h NM | 550614 |
| DOT CR 2W 2h NM AT | 550638 |
| DOT CRC 1W 1h M | 550768 |
| DOT CRC 1W 1h NM | 550720 |
| DOT CRC 1W 1h NM AT | 550744 |
| DOT CRC 1W 2h M | 550829 |
| DOT CRC 1W 2h NM | 550782 |
| DOT CRC 1W 2h NM AT | 550805 |
| DOT CRC 1W 3h M | 550881 |
| DOT CRC 1W 3h NM | 550843 |
| DOT CRC 1W 3h NM AT | 550867 |
| DOT CRC 2W 1h M | 550775 |
| DOT CRC 2W 1h NM | 550737 |
| DOT CRC 2W 1h NM AT | 550751 |
| DOT CRC 2W 2h M | 550836 |
| DOT CRC 2W 2h NM | 550799 |
| DOT CRC 2W 2h NM AT | 550812 |

| ***model*** | ***index*** |
|---|---|
| DOT CRC 2W 3h M | 550898 |
| DOT CRC 2W 3h NM | 550850 |
| DOT CRC 2W 3h NM AT | 550874 |
| DOT CRO 1W 1h M | 550942 |
| DOT CRO 1W 1h NM | 550904 |
| DOT CRO 1W 1h NM AT | 550928 |
| DOT CRO 1W 2h M | 551000 |
| DOT CRO 1W 2h NM | 550966 |
| DOT CRO 1W 2h NM AT | 550980 |
| DOT CRO 1W 3h M | 551062 |
| DOT CRO 1W 3h NM | 551024 |
| DOT CRO 1W 3h NM AT | 551048 |
| DOT CRO 2W 1h M | 550959 |
| DOT CRO 2W 1h NM | 550911 |
| DOT CRO 2W 1h NM AT | 550935 |
| DOT CRO 2W 2h M | 551017 |
| DOT CRO 2W 2h NM | 550973 |
| DOT CRO 2W 2h NM AT | 550997 |
| DOT CRO 2W 3h M | 551079 |
| DOT CRO 2W 3h NM | 551031 |
| DOT CRO 2W 3h NM AT | 551055 |
| DOT CS 1W 1h M | 550041 |
| DOT CS 1W 1h NM | 550003 |
| DOT CS 1W 1h NM AT | 550027 |
| DOT CS 1W 2h M | 550102 |
| DOT CS 1W 2h NM | 550065 |
| DOT CS 1W 2h NM AT | 550089 |
| DOT CS 1W 3h M | 550164 |
| DOT CS 1W 3h NM | 550126 |
| DOT CS 1W 3h NM AT | 550140 |

| model | index |
|---|---|
| DOT CS 2W 1h M | 550058 |
| DOT CS 2W 1h NM | 550010 |
| DOT CS 2W 1h NM AT | 550034 |
| DOT CS 2W 2h M | 550119 |
| DOT CS 2W 2h NM | 550072 |
| DOT CS 2W 2h NM AT | 550096 |
| DOT CS 2W 3h M | 550171 |
| DOT CS 2W 3h NM | 550133 |
| DOT CS 2W 3h NM AT | 550157 |
| DOT CSC 1W 1h M | 550225 |
| DOT CSC 1W 1h NM | 550188 |
| DOT CSC 1W 1h NM AT | 550201 |
| DOT CSC 1W 2h M | 550287 |
| DOT CSC 1W 2h NM | 550249 |
| DOT CSC 1W 2h NM AT | 550263 |
| DOT CSC 1W 3h M | 550348 |
| DOT CSC 1W 3h NM | 550300 |
| DOT CSC 1W 3h NM AT | 550324 |
| DOT CSC 2W 1h M | 550232 |
| DOT CSC 2W 1h NM | 550195 |
| DOT CSC 2W 1h NM AT | 550218 |
| DOT CSC 2W 2h M | 550294 |
| DOT CSC 2W 2h NM | 550256 |
| DOT CSC 2W 2h NM AT | 550270 |
| DOT CSC 2W 3h M | 550355 |
| DOT CSC 2W 3h NM | 550317 |
| DOT CSC 2W 3h NM AT | 550331 |
| DOT CSO 1W 1h M | 550409 |
| DOT CSO 1W 1h NM | 550362 |
| DOT CSO 1W 1h NM AT | 550386 |
| DOT CSO 1W 2h M | 550461 |
| DOT CSO 1W 2h NM | 550423 |
| DOT CSO 1W 2h NM AT | 550447 |

| model | index |
|---|---|
| DOT CSO 1W 3h M | 550522 |
| DOT CSO 1W 3h NM | 550485 |
| DOT CSO 1W 3h NM AT | 550508 |
| DOT CSO 2W 1h M | 550416 |
| DOT CSO 2W 1h NM | 550379 |
| DOT CSO 2W 1h NM AT | 550393 |
| DOT CSO 2W 2h M | 550478 |
| DOT CSO 2W 2h NM | 550430 |
| DOT CSO 2W 2h NM AT | 550454 |
| DOT CSO 2W 3h M | 550539 |
| DOT CSO 2W 3h NM | 550492 |
| DOT CSO 2W 3h NM AT | 550515 |
| DOT CR 1W 1h NM AT* | 327353 |
| DOT CR 2W 1h NM AT* | 327322 |
| DOT CR 2W 2h NM AT* | 327483 |
| DOT CRC 1W 1h NM AT* | 327414 |
| DOT CRC 2W 1h NM AT* | 327346 |
| DOT CRC 2W 3h NM* | 327469 |
| DOT CRO 2W 1h NM AT* | 327384 |
| DOT CRO 2W 3h NM* | 327452 |
| DOT CS 1W 1h NM AT* | 327377 |
| DOT CS 1W 3h NM AT* | 551154 |
| DOT CS 2W 1h NM AT* | 327315 |
| DOT CS 2W 1h NM* | 327421 |
| DOT CS 2W 3h NM AT* | 327476 |
| DOT CSC 1W 1h NM AT* | 327391 |
| DOT CSC 2W 1h NM AT* | 327339 |
| DOT CSC 2W 1h NM* | 327506 |
| DOT CSC 2W 3h NM AT* | 327445 |
| DOT CSC 2W 3h NM* | 327438 |
| DOT CSO 1W 3h NM* | 327490 |
| DOT CSO 2W 1h NM AT* | 327360 |
| DOT CSO 2W 3h NM AT* | 327407 |

| model | index |
|---|---|
| DOT CS LED EVO 3W 450lm LB IP65 1h NM AT | 233708 |
| DOT CSC LED EVO 3W 450lm LB IP65 1h NM AT | 233715 |
| DOT CSC LED EVO 3W 450lm HB IP65 1h NM AT | 233722 |
| DOT CS LED EVO 3W 450lm HB IP65 1h NM AT | 233739 |
| DOT CS LED EVO 3W 450lm LB IP65 3h NM AT | 233746 |
| DOT CSC LED EVO 3W 450lm LB IP65 3h NM AT | 233753 |
| DOT CSC LED EVO 3W 450lm HB IP65 3h NM AT | 233760 |

**W niniejszym wykazie opublikowano informacje na temat wydanych dopuszczeń dla opraw oświetleniowych do oświetlenia awaryjnego, a w celu upewnienia się co do statusu ważności dopuszczenia należy sprawdzić wykaz wydanych lub cofniętych dopuszczeń.**

Aktualizacja:07.01.2026 r.

| | | | | |
|---|---|---|---|---|
| | | DOT CS LED EVO 3W 450lm HB IP65 3h NM AT – 233777<br>DOT CR LED EVO 3W 450lm LB IP65/IP20 1h NM AT – 233784<br>DOT CRC LED EVO 3W 450lm LB IP65/IP20 1h NM AT – 233791<br>DOT CRC LED EVO 3W 450lm HB IP65/IP20 1h NM AT – 233807<br>DOT CR LED EVO 3W 450lm HB IP65/IP20 1h NM AT – 233814<br>DOT CR LED EVO 3W 450lm LB IP65/IP20 3h NM AT – 233821<br>DOT CRC LED EVO 3W 450lm LB IP65/IP20 3h NM AT – 233838<br>DOT CRC LED EVO 3W 450lm HB IP65/IP20 3h NM AT – 233845<br>DOT CR LED EVO 3W 450lm HB IP65/IP20 3h NM AT – 233852<br>DOT CS LED EVO 3W 450lm LB IP65 1h NM AT RAL9005 – 236310<br>DOT CSC LED EVO 3W 450lm LB IP65 1h NM AT RAL9005 – 236327<br>DOT CSC LED EVO 3W 450lm HB IP65 1h NM AT RAL9005 – 236334<br>DOT CS LED EVO 3W 450lm HB IP65 1h NM AT RAL9005 – 236341<br>DOT CS LED EVO 3W 450lm LB IP65 3h NM AT RAL9005 – 236358<br>DOT CSC LED EVO 3W 450lm HB IP65 3h NM AT RAL9005 – 236365<br>DOT CSC LED EVO 3W 450lm LB IP65 3h NM AT RAL9005 – 236372<br>DOT CS LED EVO 3W 450lm HB IP65 3h NM AT RAL9005 – 236389<br>DOT CR LED EVO 3W 450lm LB IP65/IP20 1h NM AT RAL9005 – 236396<br>DOT CRC LED EVO 3W 450lm LB IP65/IP20 1h NM AT RAL9005 – 236402<br>DOT CRC LED EVO 3W 450lm HB IP65/IP20 1h NM AT RAL9005 – 236419<br>DOT CR LED EVO 3W 450lm HB IP65/IP20 1h NM AT RAL9005 – 236426<br>DOT CR LED EVO 3W 450lm LB IP65/IP20 3h NM AT RAL9005 – 236433<br>DOT CRC LED EVO 3W 450lm LB IP65/IP20 3h NM AT RAL9005 – 236440<br>DOT CRC LED EVO 3W 450lm HB IP65/IP20 3h NM AT RAL9005 – 236457<br>DOT CR LED EVO 3W 450lm HB IP65/IP20 3h NM AT RAL9005 – 236464 | | |
| 5047/2023 | **Oprawa oświetleniowa do oświetlenia awaryjnego typu TM.INDUST RM, TM.INDUST TM, TM.INDUST VM w odmianach:** | | TM Technologie Sp. z o.o.<br>Morawica 355<br>32-084 Morawica | TM Technologie Sp. z o.o.<br>Morawica 355<br>32-084 Morawica |
| | | **Typ**: TM.INDUST<br>**Model**: RM<br>**Rozmiar**: 300, 310, 330, 331, 333<br>**Rodzaj**: ---, D<br>**Wersja**: CB, CBA, CB DALI 2 | | |

**W niniejszym wykazie opublikowano informacje na temat wydanych dopuszczeń dla opraw oświetleniowych do oświetlenia awaryjnego, a w celu upewnienia się co do statusu ważności dopuszczenia należy sprawdzić wykaz wydanych lub cofniętych dopuszczeń.**

Aktualizacja:07.01.2026 r.

| | | | | | | | | | |
|---|---|---|---|---|---|---|---|---|---|
| | | TM.INDUST | TM<br>VM | 300<br>310<br>330<br>331<br>333 | D | CB<br>CBA<br>CB DALI 2 | | | |
| 5048/2023 | **Oprawa oświetleniowa do oświetlenia awaryjnego typu TM.INDUST N w odmianach:** | | | | | | | TM Technologie Sp. z o.o.<br>Morawica 355<br>32-084 Morawica | TM Technologie Sp. z o.o.<br>Morawica 355<br>32-084 Morawica |

| *Typ* | *Model* | *Rodzaj* | *Tryb* | *Wersja* | *Opcja* |
|---|---|---|---|---|---|
| TM.INDUST N | M1<br>C1<br>W1<br>F1 | 60<br>180 | M<br>NM | ST<br>AT<br>D2 (DATA 2) | --- |
| TM.INDUST N | M2<br>C2<br>W2<br>F2 | 180 | M<br>NM | ST<br>AT<br>D2 (DATA 2) | --- |
| TM.INDUST N | M2<br>C2<br>W2<br>F2 | 302 | M<br>NM | ST<br>AT<br>DT (DATA)<br>D2 (DATA 2)<br>DA (DALI) | --- |
| TM.INDUST N | M2<br>C2<br>W2<br>F2 | 102<br>302 | M<br>NM | ST<br>AT<br>DT (DATA)<br>D2 (DATA 2)<br>DA (DALI) | CLD (COLD) |
| TM.INDUST N | M5<br>C5<br>W5<br>F5 | 105<br>305 | M<br>NM | ST<br>AT<br>DT (DATA)<br>D2 (DATA 2)<br>DA (DALI) | --- |
| TM.INDUST N | M1<br>C1<br>W1<br>F1 | --- | --- | CB<br>CBA<br>CBM | --- |
| TM.INDUST N | M2<br>C1<br>W1<br>F1 | 02 | --- | CB<br>CBA<br>CBM | --- |
| TM.INDUST N | M5<br>C2<br>W2<br>F2 | 05 | --- | CB<br>CBA<br>CBM | --- |

| | | | |
|---|---|---|---|
| 5049/2023 | **Oprawa oświetleniowa do oświetlenia awaryjnego typu TYTAN 2 LED w odmianach:** | TM Technologie Sp. z o.o.<br>Morawica 355<br>32-084 Morawica | TM Technologie Sp. z o.o.<br>Morawica 355<br>32-084 Morawica |

| ***Indeks*** | ***Model*** |
|---|---|
| 941474 | TYTAN 2 LED 1150mm 2450lm 830 IP66 AW3h 16W |
| 355509 | TYTAN 2 LED 1150mm 2450lm 830 IP66 LS2 AW3h 16W |
| 941030 | TYTAN 2 LED 1150mm 2650lm 840 IP66 AW3h 16W |
| 942976 | TYTAN 2 LED 1150mm 2650lm 840 IP66 AW3h 16W (MANUAL) |
| 355516 | TYTAN 2 LED 1150mm 2650lm 840 IP66 LS2 AW3h 16W |
| 367694 | TYTAN 2 LED 1150mm 2650lm 840 IP66 RCR AW3h 16W |
| 941955 | TYTAN 2 LED 1150mm 2650lm 850 IP66 AW3h 16W |
| 355523 | TYTAN 2 LED 1150mm 2650lm 850 IP66 LS2 AW3h 16W |
| 911996 | TYTAN 2 LED 1150mm 3700lm 850 IP66 AW 3h 28W MAT Trid |
| 941535 | TYTAN 2 LED 1150mm 4150lm 830 IP66 AW3h 28W |
| 355530 | TYTAN 2 LED 1150mm 4150lm 830 IP66 LS2 AW3h 28W |
| 942907 | TYTAN 2 LED 1150mm 4150lm 830 IP66 RCR AW 3h 28W |
| 941085/42267 | TYTAN 2 LED 1150mm 4550lm 840 IP44 AW3h 28W +10m wt.schuko /1m gn.schuko z klapką |
| 942723 | TYTAN 2 LED 1150mm 4550lm 840 IP66 AW3h (MANUAL) 28W |
| 941085 | TYTAN 2 LED 1150mm 4550lm 840 IP66 AW3h 28W |
| 911774 | TYTAN 2 LED 1150mm 4550lm 840 IP66 DALI AW3h DALI (28W) |
| 355547 | TYTAN 2 LED 1150mm 4550lm 840 IP66 LS2 AW3h 28W |
| 355349 | TYTAN 2 LED 1150mm 4550lm 840 IP66 LS2 RCR DALI(corr) AW3h 28W |
| 942464 | TYTAN 2 LED 1150mm 4550lm 840 IP66 RCR AW3h 28W |
| 942952 | TYTAN 2 LED 1150mm 4550lm 840 IP66 RCR AW3h 28W (MANUAL) |
| 942013 | TYTAN 2 LED 1150mm 4550lm 850 IP66 AW3h 28W |
| 355554 | TYTAN 2 LED 1150mm 4550lm 850 IP66 LS2 AW3h 28W |
| 941597 | TYTAN 2 LED 1150mm 7300lm 830 IP66 AW3h 47W |
| 355622 | TYTAN 2 LED 1150mm 7300lm 830 IP66 LS2 AW3h 47W |
| 911903 | TYTAN 2 LED 1150mm 7850lm 840 IP66 AW3h (MANUAL) 47W |
| 941153 | TYTAN 2 LED 1150mm 7850lm 840 IP66 AW3h 47W |
| 911781 | TYTAN 2 LED 1150mm 7850lm 840 IP66 DALI AW3h DALI (47W) |
| 912009 | TYTAN 2 LED 1150mm 7850lm 840 IP66 DALI LS2 (2,5) AW3h 47W |
| 355721 | TYTAN 2 LED 1150mm 7850lm 840 IP66 LS2 (2,5) AW3h 47W |
| 627453 | TYTAN 2 LED 1150mm 7850lm 840 IP66 LS2 AW3h 47W |
| 942075 | TYTAN 2 LED 1150mm 7850lm 850 IP66 AW3h 47W |
| 355646 | TYTAN 2 LED 1150mm 7850lm 850 IP66 LS2 AW3h 47W |
| 941658 | TYTAN 2 LED 1150mm 8400lm 830 IP66 AW3h 55W |
| 355653 | TYTAN 2 LED 1150mm 8400lm 830 IP66 LS2 AW3h 55W |
| 912160 | TYTAN 2 LED 1150mm 9050lm 840 IP66 AW3h (TRID) 55W |
| 941207 | TYTAN 2 LED 1150mm 9050lm 840 IP66 AW3h 55W |
| 911798 | TYTAN 2 LED 1150mm 9050lm 840 IP66 DALI AW3h DALI (55W) |
| 355660 | TYTAN 2 LED 1150mm 9050lm 840 IP66 LS2 AW3h 55W |
| 942761 | TYTAN 2 LED 1150mm 9050lm 840 IP66 RCR AW3h 55W |
| 942969 | TYTAN 2 LED 1150mm 9050lm 840 IP66 RCR AW3h 55W (MANUAL) |

Lena Lighting S.A.
ul. Kórnicka 52
63-000 Środa Wielkopolska

Lena Lighting S.A.
ul. Kórnicka 52
63-000 Środa Wielkopolska

**W niniejszym wykazie opublikowano informacje na temat wydanych dopuszczeń dla opraw oświetleniowych do oświetlenia awaryjnego, a w celu upewnienia się co do statusu ważności dopuszczenia należy sprawdzić wykaz wydanych lub cofniętych dopuszczeń.**

Aktualizacja:07.01.2026 r.

<table>
<tr>
<td rowspan="2">5050/2023</td>
<td>
Oprawa oświetleniowa do oświetlenia awaryjnego typu H-LINE w odmianach:
<table>
<tr><th>KOD OPRAWY</th><th>DŁUGOŚĆ</th><th>KOD STRUMIEŃ</th><th>CRI BARWA</th><th>KOD ŚWIECENIE</th><th>KOD OSPRZĘT</th><th>SENSOR</th><th>KLOSZ KOLOR</th><th>OPTYKA OPCJNALNIE</th><th>ZASILANIE PRZELOTOWE</th><th>PODŁĄCZENIE ZASILANIA</th><th>ODMIANA</th><th>WERSJA WYKONANIA</th><th>MOC/ KOD STRUMIEŃ AWARYJNY</th><th>KOD MODUŁU AWARYJNEGO</th><th>CZAS PRACY W TRYBIE AWARYJNYM</th><th>TRYB PRACY</th><th>SPOSÓB TESTOWANIA OPRAWY</th></tr>
<tr><td rowspan="3">HLN</td><td rowspan="3">105</td><td rowspan="3">25<br>30<br>35<br>37<br>40<br>42<br>45<br>50<br>53<br>58<br>60<br>68<br>73<br>75<br>77<br>80<br>83<br>87</td><td rowspan="3">830<br>840</td><td rowspan="3">DI</td><td rowspan="3">ED<br>DA</td><td rowspan="3">X<br>S</td><td rowspan="3">TT<br>TW<br>TG<br>TB<br>TO<br>OT<br>OW<br>OG<br>OB<br>OO<br>FT<br>FW<br>FG<br>FB<br>FO</td><td rowspan="3">X<br>NA<br>ME<br>WI<br>AL<br>AR<br>AD<br>CR</td><td rowspan="3">X<br>TW307<br>TW315<br>TW325<br>TW415<br>TW425<br>TW507<br>TW515<br>TW525<br>TW607<br>TW615<br>TW625</td><td rowspan="3">SPS<br>UPS<br>SFC<br>UFC<br>SS<br>W<br>US<br>W</td><td rowspan="3">3<br>4<br>5</td><td rowspan="3">ST<br>LT</td><td rowspan="3">1<br>2<br>3<br>6[2]<br>25[5]<br>30[5]<br>35[5]<br>37[5]<br>40[5]<br>42[5]<br>45[5]<br>50[5]<br>53[5]<br>58[5]<br>60[5]<br>68[5]<br>73[5]<br>75[5]<br>77[5]<br>80[5]<br>83[5]<br>87[5]</td><td>B<br>C<br>D[1]<br>E[3]<br>UL<br>UH</td><td rowspan="2">1<br>2<br>3</td><td rowspan="2">SE<br>SA</td><td>X<br>PT<br>AT<br>RU<br>RW<br>RD</td></tr>
<tr><td>F<br>Z[4]<br>X</td><td>-</td><td>-</td><td>CB<br>CB/CBS<br>CB/ADP<br>CB/ADE<br>CB/ADN</td></tr>
<tr><td>-</td><td>-</td><td>-</td><td>FZLV<br>FZLV2</td></tr>
</table>
Oznaczenia:<br>
1 - tylko w wersja RD<br>
2 - tylko przy zastosowaniu modułu: B, ADE, ADP, FZLV, FZLV2 oraz akumulatora Ni- MH oraz LiFePO4<br>
3 - tylko praca awaryjna (SE)<br>
4 - tylko przy wersje CB/ADE, CB/ADP<br>
5 – tylko oprawy do centralnej baterii<br><br>
UWAGA!<br>
Oprawy z własnym zasilaniem mogą być opcjonalnie wyposażone w układ grzejny typu HTR25 przy zastosowaniu akumulatorów typu Ni-Cd oraz Ni-Mh.
</td>
<td>Rafał Stanuch<br>P.P.H.U. AWEX Sp. z o.o<br>Masłomiąca, ul. Długa 39<br>32-091 Michałowice</td>
<td>Rafał Stanuch<br>P.P.H.U. AWEX Sp. z o.o<br>Masłomiąca, ul. Długa 39<br>32-091 Michałowice</td>
</tr>
<tr>
<td>5060/2023</td>
<td>Oprawa oświetleniowa do oświetlenia awaryjnego typu CRYSTAL II, CRYSTAL II SGN w odmianach:</td>
<td>Hybryd Sp. z o.o.<br>ul. Sikorskiego 28<br>44-120 Pyskowice</td>
<td>Hybryd Sp. z o.o.<br>ul. Sikorskiego 28<br>44-120 Pyskowice</td>
</tr>
</table>

**W niniejszym wykazie opublikowano informacje na temat wydanych dopuszczeń dla opraw oświetleniowych do oświetlenia awaryjnego, a w celu upewnienia się co do statusu ważności dopuszczenia należy sprawdzić wykaz wydanych lub cofniętych dopuszczeń.**

Aktualizacja:07.01.2026 r.

| Nazwa | Wariant | Typ Optyki | Moc źródła światła | Wykonanie | Czas pracy awaryjnej | Tryb pracy | Zakres temperatury pracy | Temperatura barwowa | Kolor obudowy | Wykończenie powierzchni | Lokalizacja przepustów |
|---|---|---|---|---|---|---|---|---|---|---|---|
| CRYSTAL II | 0000<br>0001 | AP<br>AR<br>RP<br>RO<br>RPHV<br>LD* | 2W<br>3W<br>5W<br>7W | AT<br>CT | 1h<br>3h<br>8h** | SM<br>NM | TS<br>TE | CW<br>NW<br>WW | 9003<br>9005<br>9006 | FT<br>GL<br>MA | H<br>V |
| CRYSTAL II | 0000<br>0001 | AP<br>AR<br>RP<br>RO<br>RPHV<br>LD[1] | 2W<br>3W<br>5W<br>7W | CB<br>CBAM<br>LVAM | X | X | TS<br>TE | CW<br>NW<br>WW | 9003<br>9005<br>9006 | FT<br>GL<br>MA | H<br>V |
| CRYSTAL II | 2000 | AP<br>AR<br>RP<br>RO<br>RPHV | 4W<br>6W | AT<br>CT | 1h<br>3h | NM | TS<br>TE | CW<br>NW<br>WW | 9003<br>9005<br>9006 | FT<br>GL<br>MA | H<br>V |
| CRYSTAL II | 2000 | AP<br>AR<br>RP<br>RO<br>RPHV | 4W<br>6W | CB<br>CBAM<br>LVAM | X | X | TS<br>TE | CW<br>NW<br>WW | 9003<br>9005<br>9006 | FT<br>GL<br>MA | H<br>V |

** tylko z opcją 2W i 3W*
*** tylko z opcją 2W*

| | | | |
|---|---|---|---|
| 5061/2023 | **Oprawa oświetleniowa do oświetlenia awaryjnego typu EXL400LED w odmianach:** | ATM Lighting Sp. z o.o.<br>ul. Maszynowa 30A<br>80-298 Gdańsk | ATM Lighting Sp. z o.o.<br>ul. Maszynowa 30A<br>80-298 Gdańsk |

| Typ | Typoszereg długości | Źródło światła | Prąd sterowania | Napięcie | Podłączenie | Wpusty | Materiał obudowy | Materiał klosza | Optyka | Wykonanie awaryjne | Mocowanie |
|---|---|---|---|---|---|---|---|---|---|---|---|

**W niniejszym wykazie opublikowano informacje na temat wydanych dopuszczeń dla opraw oświetleniowych do oświetlenia awaryjnego, a w celu upewnienia się co do statusu ważności dopuszczenia należy sprawdzić wykaz wydanych lub cofniętych dopuszczeń.**
Aktualizacja:07.01.2026 r.

| | | | | | | | | | | | | | | | | |
|---|---|---|---|---|---|---|---|---|---|---|---|---|---|---|---|---|
| | EXL400LE<br>D | 0300<br>0600<br>1200<br>1500 | E1<br>E2<br>E4<br>E5<br>E8<br>E10<br>I1<br>I2<br>I4<br>I5<br>I8<br>I10 | 1<br>2<br>3 | 34E*<br>35E**<br>11E*** | 20<br>22<br>30<br>33<br>40<br>44<br>50<br>55<br>60<br>66<br>70<br>77<br>80<br>88 | 10<br>11<br>20<br>21<br>22 | P20<br>P25<br>M20<br>M25 | ALU | PC<br>GL<br>PM | NB<br>WB | A3<br>EXIT<br>ZB<br>ZBS<br>ZBC<br>ZBT<br>ZBR<br>ZBH | AMOA<br>AMOB<br>AMOC<br>AMOD<br>AMOE | | | |

** dotyczy opraw z własnym zasilaniem (A3, EXIT)*
*** dotyczy opraw zasilanych z centralnej baterii (ZB, ZBS, ZBC, ZBT, ZBR, ZBH)*
**** dotyczy opraw ze źródłem światła typu I*

**W niniejszym wykazie opublikowano informacje na temat wydanych dopuszczeń dla opraw oświetleniowych do oświetlenia awaryjnego, a w celu upewnienia się co do statusu ważności dopuszczenia należy sprawdzić wykaz wydanych lub cofniętych dopuszczeń.**
Aktualizacja:07.01.2026 r.

<table>
<tr>
<td>5062/2023</td>
<td>
Oprawa oświetleniowa do oświetlenia awaryjnego typu INS400LED w odmianach:
<table>
<tr><th>Typ</th><th>Typoszereg długości</th><th>Źródło światła</th><th>Prąd sterowania</th><th>Napięcie</th><th>Podłączenie</th><th colspan="2">Wpusty</th><th>Materiał obudowy</th><th>Materiał klosza</th><th>Wykonanie awaryjne</th><th>Optyka</th><th>Montaż</th></tr>
<tr><td>INS400LED</td><td>0300<br>0600<br>1200<br>1500</td><td>A1<br>B2<br>B4<br>B4A2</td><td>1<br>2<br>3<br>4</td><td>34E*<br>35E**</td><td>30<br>33<br>40<br>44<br>50<br>55<br>60<br>66<br>70<br>77<br>80<br>88</td><td>10<br>11<br>20<br>21<br>22</td><td>P20<br>M20<br>P25<br>M25<br>S20<br>S25</td><td>ALU</td><td>PC<br>GL<br>SGL<br>PM</td><td>A3S<br>EXIT<br>ZB<br>ZBS<br>ZBD<br>ZBT<br>ZBR<br>ZBH<br>ZBM</td><td>---<br>NB<br>ASY</td><td>AMOA<br>AMOB<br>AMOC<br>AMOD<br>AMOE</td></tr>
</table>
</td>
<td>ATM Lighting Sp. z o.o.<br>ul. Maszynowa 30A<br>80-298 Gdańsk</td>
<td>ATM Lighting Sp. z o.o.<br>ul. Maszynowa 30A<br>80-298 Gdańsk</td>
</tr>
<tr>
<td>5066/2023</td>
<td>
Oprawa oświetleniowa do oświetlenia awaryjnego typu TLP 02-MLED, EXP 05-MLED w odmianach:
<table>
<tr><th>Typ</th><th>Moc</th><th>Zasilanie</th><th>Barwa światła</th><th colspan="2">Dławica</th><th>Wersja</th><th>Wykonanie</th><th>Klosz</th><th>Opcja</th></tr>
<tr><td>TLP02-MLED<br>EXP05-MLED</td><td>220/211<br>240/411<br>260/66</td><td>7</td><td>830<br>840<br>850<br>865</td><td>K<br>P<br>KA<br>PAK<br>PA</td><td>10<br>11</td><td>---<br>CB<br>A3<br>A3/AT<br>ADR</td><td>---<br>TEMP*</td><td>---<br>PC<br>PMMA</td><td>---<br>DALI</td></tr>
</table>
</td>
<td>Remontowa Lighting Technologies S.A.<br>ul. Na Ostrowiu 1<br>80-958 Gdańsk</td>
<td>Remontowa Lighting Technologies S.A.<br>ul. Na Ostrowiu 1<br>80-958 Gdańsk</td>
</tr>
</table>

**W niniejszym wykazie opublikowano informacje na temat wydanych dopuszczeń dla opraw oświetleniowych do oświetlenia awaryjnego, a w celu upewnienia się co do statusu ważności dopuszczenia należy sprawdzić wykaz wydanych lub cofniętych dopuszczeń.**

Aktualizacja:07.01.2026 r.

<table>
<tr>
<td>5067/2023</td>
<td>
Oprawa oświetleniowa do oświetlenia awaryjnego typu MICRO SPOT w odmianach:
<table>
<tr><th>Kod oprawy</th><th>Moc oprawy w trybie awaryjnym</th><th>Wyposażenie</th><th>Czas pracy w trybie awaryjnym [h]</th><th>Tryb pracy</th><th>Wykonanie</th><th>Symbol koloru oprawy</th></tr>
<tr><td rowspan="6">MSR<br>MSU<br>MTR<br>MTU<br><br>MTRR<br>MTRU<br>MSRR<br>MSRU<br><br>MTSR<br>MTSU<br>MSSR<br>MSSU</td><td>1W<br>2W<br>3W<br>6W[1)]</td><td>B<br>B1<br>C<br>C1<br>E[2)]<br>E1[2)]<br>P<br>P1</td><td>1<br>2<br>3</td><td>SE</td><td>X<br>PT<br>AT</td><td rowspan="6">GR<br>WH<br>BL<br>OC</td></tr>
<tr><td>1W<br>2W<br>3W<br>6W[1)]</td><td>B<br>B1<br>C<br>C1<br>P<br>P1</td><td>1<br>2<br>3</td><td>SA</td><td>X<br>PT<br>AT</td></tr>
<tr><td>1W<br>2W<br>3W<br>6W</td><td>B<br>B1<br>D[3)]<br>D1[3)]<br>P[4)]<br>P1[4)]</td><td>1<br>2<br>3</td><td>SE<br>SA</td><td>BT<br>IT<br>RS<br>RU<br>RW<br>RD</td></tr>
<tr><td>1W<br>2W<br>3W</td><td>F<br>G</td><td>---</td><td>---</td><td>CB<br>CB/CBS</td></tr>
<tr><td>1W<br>2W<br>3W<br>6W</td><td>Z</td><td>---</td><td></td><td>CB/ADE<br>CB/ADP</td></tr>
<tr><td>1W<br>2W<br>3W<br>6W</td><td>---</td><td>---</td><td>---</td><td>FZLV<br>FZLV2</td></tr>
</table>
[1)] tylko z modułem B, B1 praca SE<br>
[2)] wersja 3W tylko dla 1h<br>
[3)] występuje tylko w wersji RU lub RD<br>
[4)] występuje tylko w wersji RU, RW
</td>
<td>Rafał Stanuch P.P.H.U. AWEX Sp. z o.o<br>Masłomiąca, ul. Długa 39<br>32-091 Michałowice</td>
<td>Rafał Stanuch P.P.H.U. AWEX Sp. z o.o<br>Masłomiąca, ul. Długa 39<br>32-091 Michałowice</td>
</tr>
<tr>
<td>5134/2023</td>
<td>
Oprawa oświetleniowa do oświetlenia awaryjnego typu ARCHE 600, ARCHE 1200, ARCHE 1500 w odmianach:
<table>
<tr><th>Wersja</th><th>Kod montażu</th><th>Kod modelu</th><th>Temperatura barwowa</th><th>Kod klosza</th><th>Kod koloru obudowy</th><th>Kod IP</th><th>Moc znamionowa</th><th>Moc awaryjna</th></tr>
<tr><td>604<br>605<br>606<br>613<br>614</td><td>0<br>B<br>X<br>P<br>M<br>Q</td><td>1</td><td>827<br>830<br>840<br>857<br>865<br>927<br>930<br>940<br>957<br>965</td><td>-Pd</td><td>7</td><td>-3</td><td>005<br>010<br>015<br>020<br>025<br>030<br>035<br>040<br>045<br>050<br>055</td><td>010<br>020<br>030<br>040<br>050<br>060<br>070<br>080<br>090<br>100</td></tr>
</table>
</td>
<td>MILOO-ELECTRONICS Sp. z o.o.<br>Stary Wiśnicz 289<br>32-720 Nowy Wiśnicz</td>
<td>MILOO-ELECTRONICS Sp. z o.o.<br>Stary Wiśnicz 289<br>32-720 Nowy Wiśnicz</td>
</tr>
</table>

**W niniejszym wykazie opublikowano informacje na temat wydanych dopuszczeń dla opraw oświetleniowych do oświetlenia awaryjnego, a w celu upewnienia się co do statusu ważności dopuszczenia należy sprawdzić wykaz wydanych lub cofniętych dopuszczeń.**

Aktualizacja:07.01.2026 r.

| | | | | | | | | | | | | |
|---|---|---|---|---|---|---|---|---|---|---|---|---|
| | | | 2 | | | | | 005<br>010<br>015<br>020<br>025<br>030<br>035<br>040<br>045<br>050<br>055<br>060<br>065<br>070<br>075 | | | | |
| | | | 3 | | | | | 005<br>010<br>015<br>020<br>025<br>030<br>035 | | | | |
| 5137/2023 | | | | | | | | | | | Luxiona Poland S.A.<br>ul. Jacentów 167<br>27-580 Sadowie | Luxiona Poland S.A.<br>ul. Jacentów 167<br>27-580 Sadowie |

| *Wersja* | *Kod montażu* | *Kod modelu* | *Temperatura barwowa* | *Kod klosza* | *Kod koloru obudowy* | *Kod IP* | *Moc znamionowa* | *Moc awaryjna* |
|---|---|---|---|---|---|---|---|---|
| 604<br>605<br>606 | 0<br>B<br>X<br>P<br>M<br>Q | 1 | 827<br>830<br>840<br>857<br>865<br>927<br>930<br>940<br>957<br>965 | -Pd | 7 | -3 | 005<br>010<br>015<br>020<br>025<br>030<br>035<br>040<br>045<br>050<br>055 | 010<br>020<br>030<br>040<br>050<br>060<br>070<br>080<br>090<br>100 |
| | | 2 | | | | | 005<br>010<br>015<br>020<br>025<br>030<br>035<br>040<br>045<br>050<br>055<br>060<br>065<br>070<br>075 | |
| | | 3 | | | | | 005<br>010<br>015<br>020<br>025<br>030 | |

**W niniejszym wykazie opublikowano informacje na temat wydanych dopuszczeń dla opraw oświetleniowych do oświetlenia awaryjnego, a w celu upewnienia się co do statusu ważności dopuszczenia należy sprawdzić wykaz wydanych lub cofniętych dopuszczeń.**

Aktualizacja:07.01.2026 r.

| | | | | | | | | | |
|---|---|---|---|---|---|---|---|---|---|
| | | | | | | | | 035 | |

**Oprawa oświetleniowa do oświetlenia awaryjnego typu X-LINE PRO LED w odmianach:**

| *Nazwa* | *Oznaczenie strumienia* | *Typ klosza* | *Rodzaj zasilacza* | *Kolor* | *Autonomia i tryb pracy* | *Wykonanie* | *Dodatkowe komponenty* | *Ra* | *Tb* | *Line* | *Długość oprawy* |
|---|---|---|---|---|---|---|---|---|---|---|---|
| X-LINE PRO<br>X-LINE PRO COMPACT | 2000÷8000* | MICRO-PRM**<br>PLX**<br>LOUVER**<br>PLX-T** | E<br>EDD<br>E-MS<br>EDD-MS<br>EDD-WIRELESS | 1÷100 | 1J<br>3J<br>1C<br>3C | AT | ---<br>PIR<br>MWS | 8<br>9 | 27÷65 | ---<br>LINE | 300MM÷6000MM |
| X-LINE PRO<br>X-LINE PRO COMPACT | 2000÷8000* | MICRO-PRM**<br>PLX**<br>LOUVER**<br>PLX-T** | E<br>EDD<br>E-MS<br>EDD-MS<br>EDD-WIRELESS | 1÷100 | --- | CB-ST<br>CB-TM-AM 01<br>CB-SOAM-01 | ---<br>PIR<br>MWS | 8<br>9 | 27÷65 | ---<br>LINE | 300MM÷6000MM |

**w oprawie do oświetlenia mieszanego pojawią się dwa oznaczenia strumienia (np. 2000/3000), pierwsze od lewej oznaczenie dopowiada strumieniowi kierowanemu w półprzestrzeń dolną a drugie dotyczy strumienia kierowanego w półprzestrzeń górną (oznaczenia strumieni świetlnych nie odpowiadają rzeczywistym wartością strumienia podanego w lumenach)*

*** w oprawie do oświetlenia mieszanego pojawią się dwa oznaczenia klosza (np. PLX/PLX-T), pierwsze od lewej oznaczenie dotyczy klosza zamontowanego w kierunku półprzestrzeni dolnej a drugie dotyczy klosza zamontowanego w kierunku półprzestrzeni górnej*

5138/2023 — Luxiona Poland S.A. ul. Jacentów 167 27-580 Sadowie — Luxiona Poland S.A. ul. Jacentów 167 27-580 Sadowie

**Oprawa oświetleniowa do oświetlenia awaryjnego typu RQ LED, SQ LED w odmianach:**

| *Indeks* | *Model* |
|---|---|
| 245534 | SQ 300 LED PLUS LENS 2100lm 830 IP54 II kl. AW3h AT OPAL (24W) 300mm Batertech |
| 571336 | RQ 160 LED PLUS P 1800lm AW3h 840 IP44/20 I kl. MAT (17W) |
| 571367 | RQ 160 LED PLUS P 2450lm AW3h 840 IP44/20 I kl. MAT (21W) |
| 571398 | RQ 160 LED PLUS P 2200lm AW3h 840 IP44/20 I kl. PRM (17W) |
| 571428 | RQ 160 LED PLUS P 2900lm AW3h 840 IP44/20 I kl. PRM (21W) |
| 571459 | RQ 160 LED PLUS P 2050lm AW3h 840 IP44/20 I kl. 75deg (17W) |
| 571480 | RQ 160 LED PLUS P 2750lm AW3h 840 IP44/20 I kl. 75deg (21W) |
| 571510 | RQ 160 LED PLUS P 1700lm AW3h 830 IP44/20 I kl. MAT (17W) |

5152/2023 — Lena Lighting S.A. ul. Kórnicka 52 63-000 Środa Wielkopolska — Lena Lighting S.A. ul. Kórnicka 52 63-000 Środa Wielkopolska

**W niniejszym wykazie opublikowano informacje na temat wydanych dopuszczeń dla opraw oświetleniowych do oświetlenia awaryjnego, a w celu upewnienia się co do statusu ważności dopuszczenia należy sprawdzić wykaz wydanych lub cofniętych dopuszczeń.**

Aktualizacja:07.01.2026 r.

| | |
|---|---|
| 571541 | RQ 160 LED PLUS P 2300lm AW3h 830 IP44/20 I kl. MAT (21W) |
| 571572 | RQ 160 LED PLUS P 2100lm AW3h 830 IP44/20 I kl. PRM (17W) |
| 571602 | RQ 160 LED PLUS P 2750lm AW3h 830 IP44/20 I kl. PRM (21W) |
| 571633 | RQ 160 LED PLUS P 1900lm AW3h 830 IP44/20 I kl. 75deg (17W) |
| 571664 | RQ 160 LED PLUS P 2600lm AW3h 830 IP44/20 I kl. 75deg (21W) |
| 571879 | SQ 160 LED PLUS P 1800lm AW3h 840 IP44/20 I kl. MAT (17W) |
| 571909 | SQ 160 LED PLUS P 2450lm AW3h 840 IP44/20 I kl. MAT (21W) |
| 571930 | SQ 160 LED PLUS P 2200lm AW3h 840 IP44/20 I kl. PRM (17W) |
| 571961 | SQ 160 LED PLUS P 2900lm AW3h 840 IP44/20 I kl. PRM (21W) |
| 571992 | SQ 160 LED PLUS P 2050lm AW3h 840 IP44/20 I kl. 75deg (17W) |
| 572029 | SQ 160 LED PLUS P 2750lm AW3h 840 IP44/20 I kl. 75deg (21W) |
| 572050 | SQ 160 LED PLUS P 1700lm AW3h 830 IP44/20 I kl. MAT (17W) |
| 572081 | SQ 160 LED PLUS P 2300lm AW3h 830 IP44/20 I kl. MAT (21W) |
| 572111 | SQ 160 LED PLUS P 2100lm AW3h 830 IP44/20 I kl. PRM (17W) |
| 572142 | SQ 160 LED PLUS P 2750lm AW3h 830 IP44/20 I kl. PRM (21W) |
| 572203 | SQ 160 LED PLUS P 1900lm AW3h 830 IP44/20 I kl. 75deg (17W) |
| 572234 | SQ 160 LED PLUS P 2600lm AW3h 830 IP44/20 I kl. 75deg (21W) |
| 573002 | RQ N LED ASYMMETRIC 2150lm 830 IP44 I kl. AW 3H AT OPAL BIAŁY 21W |
| 573019 | RQ N LED ASYMMETRIC 2300lm 840 IP44 I kl. AW 3H AT OPAL BIAŁY 21W |
| 573026 | RQ N LED ASYMMETRIC 2150lm 830 IP44 I kl. RCR AW 3H AT OPAL BIAŁY 21W |
| 573033 | RQ N LED ASYMMETRIC 2300lm 840 IP44 I kl. RCR AW 3H AT OPAL BIAŁY 21W |
| 573040 | RQ N LED ASYMMETRIC 3000lm 830 IP44 I kl. AW 3H AT OPAL BIAŁY 32W |
| 573057 | RQ N LED ASYMMETRIC 3200lm 840 IP44 I kl. AW 3H AT OPAL BIAŁY 32W |
| 573064 | RQ N LED ASYMMETRIC 3000lm 830 IP44 I kl. RCR AW 3H AT OPAL BIAŁY 32W |
| 573071 | RQ N LED ASYMMETRIC 3200lm 840 IP44 I kl. RCR AW 3H AT OPAL BIAŁY 32W |
| 573088 | RQ N LED ASYMMETRIC 2150-3000lm 830 IP44 I kl. AW 3H AT OPAL BIAŁY MULTI LED |
| 573095 | RQ N LED ASYMMETRIC 2300-3200lm 840 IP44 I kl. AW 3H AT OPAL BIAŁY MULTI LED |
| 573101 | RQ N LED ASYMMETRIC 2150-3000lm 830 IP44 I kl. RCR AW 3H AT OPAL BIAŁY MULTI LED |
| 573118 | RQ N LED ASYMMETRIC 2300-3200lm 840 IP44 I kl. RCR AW 3H AT OPAL BIAŁY MULTI LED |
| 573125 | RQ N LED ASYMMETRIC DP 2150lm 830 IP44 I kl. AW 3H AT OPAL BIAŁY 21W |
| 573132 | RQ N LED ASYMMETRIC DP 2300lm 840 IP44 I kl. AW 3H AT OPAL BIAŁY 21W |
| 573149 | RQ N LED ASYMMETRIC DP 2150lm 830 IP44 I kl. RCR AW 3H AT OPAL BIAŁY 21W |
| | |

| ***Indeks*** | ***Model*** |
|---|---|
| 573156 | RQ N LED ASYMMETRIC DP 2300lm 840 IP44 I kl. RCR AW 3H AT OPAL BIAŁY 21W |
| 573163 | RQ N LED ASYMMETRIC DP 3000lm 830 IP44 I kl. AW 3H AT OPAL BIAŁY 32W |
| 573170 | RQ N LED ASYMMETRIC DP 3200lm 840 IP44 I kl. AW 3H AT OPAL BIAŁY 32W |
| 573187 | RQ N LED ASYMMETRIC DP 3000lm 830 IP44 I kl. RCR AW 3H AT OPAL BIAŁY 32W |
| 573194 | RQ N LED ASYMMETRIC DP 3200lm 840 IP44 I kl. RCR AW 3H AT OPAL BIAŁY 32W |
| 573200 | RQ N LED ASYMMETRIC DP 2150-3000lm 830 IP44 I kl. AW 3H AT OPAL BIAŁY MULTI LED |
| 573217 | RQ N LED ASYMMETRIC DP 2300-3200lm 840 IP44 I kl. AW 3H AT OPAL BIAŁY MULTI LED |
| 573224 | RQ N LED ASYMMETRIC DP 2150-3000lm 830 IP44 I kl. RCR AW 3H AT OPAL BIAŁY MULTI LED |
| 573231 | RQ N LED ASYMMETRIC DP 2300-3200lm 840 IP44 I kl. RCR AW 3H AT OPAL BIAŁY MULTI LED |
| 573248 | RQ N LED ASYMMETRIC P 2150lm 830 IP44 I kl. AW 3H AT OPAL BIAŁY 21W |
| 573255 | RQ N LED ASYMMETRIC P 2300lm 840 IP44 I kl. AW 3H AT OPAL BIAŁY 21W |
| 573262 | RQ N LED ASYMMETRIC P 2150lm 830 IP44 I kl. RCR AW 3H AT OPAL BIAŁY 21W |
| 573279 | RQ N LED ASYMMETRIC P 2300lm 840 IP44 I kl. RCR AW 3H AT OPAL BIAŁY 21W |
| 573286 | RQ N LED ASYMMETRIC P 3000lm 830 IP44 I kl. AW 3H AT OPAL BIAŁY 32W |
| 573293 | RQ N LED ASYMMETRIC P 3200lm 840 IP44 I kl. AW 3H AT OPAL BIAŁY 32W |
| 573309 | RQ N LED ASYMMETRIC P 3000lm 830 IP44 I kl. RCR AW 3H AT OPAL BIAŁY 32W |
| 573316 | RQ N LED ASYMMETRIC P 3200lm 840 IP44 I kl. RCR AW 3H AT OPAL BIAŁY 32W |
| 573323 | RQ N LED ASYMMETRIC P 2150-3000lm 830 IP44 I kl. AW 3H AT OPAL BIAŁY MULTI LED |

| | | | | | |
|---|---|---|---|---|---|
| | 573330 | RQ N LED ASYMMETRIC P 2300-3200lm 840 IP44 I kl. AW 3H AT OPAL BIAŁY MULTI LED | | | |
| | 573347 | RQ N LED ASYMMETRIC P 2150-3000lm 830 IP44 I kl. RCR AW 3H AT OPAL BIAŁY MULTI LED | | | |
| | 573354 | RQ N LED ASYMMETRIC P 2300-3200lm 840 IP44 I kl. RCR AW 3H AT OPAL BIAŁY MULTI LED | | | |
| | 574009 | RQ N LED 1350lm 830 IP44 I kl. AW 3H AT OPAL BIAŁY 13W | | | |
| | 574061 | RQ N LED 1350lm 830 IP44 I kl. DALI AW 3H AT OPAL BIAŁY 13W | | | |
| | 574078 | RQ N LED 1450lm 840 IP44 I kl. DALI AW 3H AT OPAL BIAŁY 13W | | | |
| | 574085 | RQ N LED 1450lm 850 IP44 I kl. DALI AW 3H AT OPAL BIAŁY 13W | | | |
| | 574092 | RQ N LED 1350lm 830 IP44 I kl. DALI RCR AW 3H AT OPAL BIAŁY 13W CORRIDOR | | | |
| | 574108 | RQ N LED 1450lm 840 IP44 I kl. DALI RCR AW 3H AT OPAL BIAŁY 13W CORRIDOR | | | |
| | 574115 | RQ N LED 1450lm 850 IP44 I kl. DALI RCR AW 3H AT OPAL BIAŁY 13W CORRIDOR | | | |
| | 574122 | RQ N LED MULTI 1350lm 830 IP44 I kl. DALI RCR AW 3H AT OPAL BIAŁY 13W CORRIDOR | | | |
| | 574139 | RQ N LED MULTI 1450lm 840 IP44 I kl. DALI RCR AW 3H AT OPAL BIAŁY 13W CORRIDOR | | | |
| | 574153 | RQ N LED 1410lm 830 IP44 I kl. AW 3H AT OPAL BIAŁY 14W | | | |
| | 574160 | RQ N LED 1520lm 840 IP44 I kl. AW 3H AT OPAL BIAŁY 14W | | | |
| | 574177 | RQ N LED 1520lm 850 IP44 I kl. AW 3H AT OPAL BIAŁY 14W | | | |
| | 574184 | RQ N LED 1410lm 830 IP44 I kl. RCR AW 3H AT OPAL BIAŁY 14W | | | |
| | 574191 | RQ N LED 1520lm 840 IP44 I kl. RCR AW 3H AT OPAL BIAŁY 14W | | | |

| ***Indeks*** | ***Model*** |
|---|---|
| 574207 | RQ N LED 1520lm 850 IP44 I kl. RCR AW 3H AT OPAL BIAŁY 14W |
| 574214 | RQ N LED 1410lm 830 IP44 I kl. DALI AW 3H AT OPAL BIAŁY 14W |
| 574221 | RQ N LED 1520lm 840 IP44 I kl. DALI AW 3H AT OPAL BIAŁY 14W |
| 574238 | RQ N LED 1520lm 850 IP44 I kl. DALI AW 3H AT OPAL BIAŁY 14W |
| 574245 | RQ N LED 1410lm 830 IP44 I kl. DALI RCR AW 3H AT OPAL BIAŁY 14W CORRIDOR |
| 574252 | RQ N LED 1520lm 840 IP44 I kl. DALI RCR AW 3H AT OPAL BIAŁY 14W CORRIDOR |
| 574269 | RQ N LED 1520lm 850 IP44 I kl. DALI RCR AW 3H AT OPAL BIAŁY 14W CORRIDOR |
| 574306 | RQ N LED 1750lm 830 IP44 I kl. AW 3H AT OPAL BIAŁY 18W |
| 574313 | RQ N LED 1900lm 840 IP44 I kl. AW 3H AT OPAL BIAŁY 18W |
| 574320 | RQ N LED 1900lm 850 IP44 I kl. AW 3H AT OPAL BIAŁY 18W |
| 574337 | RQ N LED 1750lm 830 IP44 I kl. RCR AW 3H AT OPAL BIAŁY 18W |
| 574344 | RQ N LED 1900lm 840 IP44 I kl. RCR AW 3H AT OPAL BIAŁY 18W |
| 574351 | RQ N LED 1900lm 850 IP44 I kl. RCR AW 3H AT OPAL BIAŁY 18W |
| 574368 | RQ N LED 1750lm 830 IP44 I kl. DALI AW 3H AT OPAL BIAŁY 18W |
| 574375 | RQ N LED 1900lm 840 IP44 I kl. DALI AW 3H AT OPAL BIAŁY 18W |
| 574382 | RQ N LED 1900lm 850 IP44 I kl. DALI AW 3H AT OPAL BIAŁY 18W |
| 574399 | RQ N LED 1750lm 830 IP44 I kl. DALI RCR AW 3H AT OPAL BIAŁY 18W CORRIDOR |
| 574405 | RQ N LED 1900lm 840 IP44 I kl. DALI RCR AW 3H AT OPAL BIAŁY 18W CORRIDOR |
| 574412 | RQ N LED 1900lm 850 IP44 I kl. DALI RCR AW 3H AT OPAL BIAŁY 18W CORRIDOR |
| 574450 | RQ N LED 2350lm 830 IP44 I kl. AW 3H AT OPAL BIAŁY 22W |
| 574467 | RQ N LED 2550lm 840 IP44 I kl. AW 3H AT OPAL BIAŁY 22W |
| 574474 | RQ N LED 2550lm 850 IP44 I kl. AW 3H AT OPAL BIAŁY 22W |
| 574481 | RQ N LED 2350lm 830 IP44 I kl. RCR AW 3H AT OPAL BIAŁY 22W |
| 574498 | RQ N LED 2550lm 840 IP44 I kl. RCR AW 3H AT OPAL BIAŁY 22W |
| 574504 | RQ N LED 2550lm 850 IP44 I kl. RCR AW 3H AT OPAL BIAŁY 22W |
| 574511 | RQ N LED 2350lm 830 IP44 I kl. DALI AW 3H AT OPAL BIAŁY 22W |
| 574528 | RQ N LED 2550lm 840 IP44 I kl. DALI AW 3H AT OPAL BIAŁY 22W |
| 574535 | RQ N LED 2550lm 850 IP44 I kl. DALI AW 3H AT OPAL BIAŁY 22W |
| 574542 | RQ N LED 2350lm 830 IP44 I kl. DALI RCR AW 3H AT OPAL BIAŁY 22W CORRIDOR |
| 574559 | RQ N LED 2550lm 840 IP44 I kl. DALI RCR AW 3H AT OPAL BIAŁY 22W CORRIDOR |
| 574566 | RQ N LED 2550lm 850 IP44 I kl. DALI RCR AW 3H AT OPAL BIAŁY 22W CORRIDOR |
| 574603 | RQ N LED MULTI 900-1500lm 830 IP44 I kl. AW 3H AT OPAL BIAŁY |
| 574610 | RQ N LED MULTI 950-1600lm 840 IP44 I kl. AW 3H AT OPAL BIAŁY |
| 574627 | RQ N LED MULTI 950-1600lm 850 IP44 I kl. AW 3H AT OPAL BIAŁY |

| | |
|---|---|
| 574634 | RQ N LED MULTI 900-1500lm 830 IP44 I kl. RCR AW 3H AT OPAL BIAŁY |
| 574641 | RQ N LED MULTI 950-1600lm 840 IP44 I kl. RCR AW 3H AT OPAL BIAŁY |
| 574658 | RQ N LED MULTI 950-1600lm 850 IP44 I kl. RCR AW 3H AT OPAL BIAŁY |
| 574665 | RQ N LED MULTI 1650-2610lm 830 IP44 I kl. AW 3H AT OPAL BIAŁY 22W |
| 574672 | RQ N LED MULTI 1650-2650lm 840 IP44 I kl. AW 3H AT OPAL BIAŁY 22W |
| 574689 | RQ N LED MULTI 1650-2650lm 850 IP44 I kl. AW 3H AT OPAL BIAŁY 22W |

| ***Indeks*** | ***Model*** |
|---|---|
| 574696 | RQ N LED MULTI 1650-2610lm 830 IP44 I kl. RCR AW 3H AT OPAL BIAŁY 22W |
| 574702 | RQ N LED MULTI 1650-2650lm 840 IP44 I kl. RCR AW 3H AT OPAL BIAŁY 22W |
| 574719 | RQ N LED MULTI 1650-2650lm 850 IP44 I kl. RCR AW 3H AT OPAL BIAŁY 22W |
| 664175 | SQ 300 LED PLUS LENS 2300lm 840 IP54 II kl. AW3h AT OPAL (24W) 300mm |
| 664212 | SQ 300 LED PLUS LENS 2300lm 840 IP54 II kl. AW3h AT OPAL RAL9005 (24W) 300mm |
| 664267 | SQ 300 LED PLUS LENS 2100lm 830 IP54 II kl. AW3h AT OPAL (24W) 300mm |
| 664304 | SQ 300 LED PLUS LENS 2100lm 830 IP54 II kl. AW3h AT OPAL RAL9005 (24W) 300mm |
| 664359 | SQ 300 LED PLUS LENS 2300lm 840 IP54 II kl. DALI RCR AW3h AT OPAL (24W) 300mm CORRIDOR |
| 664366 | SQ 300 LED PLUS LENS 2300lm 840 IP54 II kl. DALI RCR AW3h AT OPAL RAL9005 (24W) 300mm CORRIDOR |
| 664373 | SQ 300 LED PLUS LENS 2100lm 830 IP54 II kl. DALI RCR AW3h AT OPAL (24W) 300mm CORRIDOR |
| 664380 | SQ 300 LED PLUS LENS 2100lm 830 IP54 II kl. DALI RCR AW3h AT OPAL RAL9005 (24W) 300mm CORRIDOR |
| 664540 | SQ 300 LED PLUS LENS 2300lm 840 IP54 II kl. RCR AW3h AT OPAL (24W) 300mm |
| 665493 | SQ 300 LED PLUS 2800lm 840 IP54 II kl. RCR AW3h AT OPAL 25W 300mm |
| 665646 | SQ 300 LED PLUS LENS 2600lm 840 IP54 II kl. AW3h AT OPAL 25W 300mm |
| 665653 | SQ 300 LED PLUS LENS 2600lm 840 IP54 II kl. AW3h AT OPAL RAL9005 25W 300mm |
| 665660 | SQ 300 LED PLUS LENS 2250lm 830 IP54 II kl. AW3h AT OPAL 25W 300mm |
| 665677 | SQ 300 LED PLUS LENS 2250lm 830 IP54 II kl. AW3h AT OPAL RAL9005 25W 300mm |
| 665721 | SQ 300 LED PLUS LENS 2600lm 840 IP54 II kl. DALI RCR AW3h AT OPAL 25W 300mm CORRIDOR |
| 665738 | SQ 300 LED PLUS LENS 2600lm 840 IP54 II kl. DALI RCR AW3h AT OPAL RAL9005 25W 300mm CORRIDOR |
| 665745 | SQ 300 LED PLUS LENS 2250lm 830 IP54 II kl. DALI RCR AW3h AT OPAL 25W 300mm CORRIDOR |
| 665752 | SQ 300 LED PLUS LENS 2250lm 830 IP54 II kl. DALI RCR AW3h AT OPAL RAL9005 25W 300mm CORRIDOR |
| 665882 | SQ 300 LED PLUS 2800lm 840 IP54 II kl. AW3h AT OPAL 25W 300mm |
| 665899 | SQ 300 LED PLUS 2800lm 840 IP54 II kl. AW3h AT OPAL RAL9005 25W 300mm |
| 665905 | SQ 300 LED PLUS 2400lm 830 IP54 II kl. AW3h AT OPAL 25W 300mm |
| 665912 | SQ 300 LED PLUS 2400lm 830 IP54 II kl. AW3h AT OPAL RAL9005 25W 300mm |
| 665967 | SQ 300 LED PLUS 2800lm 840 IP54 II kl. DALI RCR AW3h AT OPAL 25W 300mm CORRIDOR |
| 665974 | SQ 300 LED PLUS 2800lm 840 IP54 II kl. DALI RCR AW3h AT OPAL RAL9005 25W 300mm CORRIDOR |
| 665981 | SQ 300 LED PLUS 2400lm 830 IP54 II kl. DALI RCR AW3h AT OPAL 25W 300mm CORRIDOR |
| 665998 | SQ 300 LED PLUS 2400lm 830 IP54 II kl. DALI RCR AW3h AT OPAL RAL9005 25W 300mm CORRIDOR |
| 669309 | SQ 600 LED 3100lm PLX AW 3h I kl. 592x592mm 840 (29W) |
| 669316 | SQ 600 LED 2900lm PLX AW 3h I kl. 592x592mm 830 (29W) |
| 669323 | SQ 600 LED 3100lm PLX AW 3h I kl. 592x592mm 840 (29W) RAL9005 |
| 669330 | SQ 600 LED 2900lm PLX AW 3h I kl. 592x592mm 830 (29W) RAL9005 |
| 669347 | SQ 600 LED 3700lm PLX AW 3h I kl. 592x592mm 840 (37W) |
| 669354 | SQ 600 LED 3500lm PLX AW 3h I kl. 592x592mm 830 (37W) |
| 669361 | SQ 600 LED 3700lm PLX AW 3h I kl. 592x592mm 840 (37W) RAL9005 |
| 669378 | SQ 600 LED 3500lm PLX AW 3h I kl. 592x592mm 830 (37W) RAL9005 |
| 669385 | SQ 600 LED 4400lm PLX AW 3h I kl. 592x592mm 840 (45W) |
| 669392 | SQ 600 LED 4100lm PLX AW 3h I kl. 592x592mm 830 (45W) |
| 669408 | SQ 600 LED 4400lm PLX AW 3h I kl. 592x592mm 840 (45W) RAL9005 |

| ***Indeks*** | ***Model*** |
|---|---|
| 669415 | SQ 600 LED 4100lm PLX AW 3h I kl. 592x592mm 830 (45W) RAL9005 |
| 669422 | SQ 600 LED 2800lm PRM AW 3h I kl. 592x592mm 840 (18W) |

| | | | | | |
|---|---|---|---|---|---|
| | 669439 | SQ 600 LED 2650lm PRM AW 3h I kl. 592x592mm 830 (18W) | | | |
| | 669446 | SQ 600 LED 2800lm PRM AW 3h I kl. 592x592mm 840 (18W) RAL9005 | | | |
| | 669453 | SQ 600 LED 2650lm PRM AW 3h I kl. 592x592mm 830 (18W) RAL9005 | | | |
| | 669460 | SQ 600 LED 3700lm PRM AW 3h I kl. 592x592mm 840 (24W) | | | |
| | 669477 | SQ 600 LED 3400lm PRM AW 3h I kl. 592x592mm 830 (24W) | | | |
| | 669484 | SQ 600 LED 3700lm PRM AW 3h I kl. 592x592mm 840 (24W) RAL9005 | | | |
| | 669491 | SQ 600 LED 3400lm PRM AW 3h I kl. 592x592mm 830 (24W) RAL9005 | | | |
| | 669507 | SQ 600 LED 4700lm PRM AW 3h I kl. 592x592mm 840 (32W) | | | |
| | 669514 | SQ 600 LED 4400lm PRM AW 3h I kl. 592x592mm 830 (32W) | | | |
| | 669521 | SQ 600 LED 4700lm PRM AW 3h I kl. 592x592mm 840 (32W) RAL9005 | | | |
| | 669538 | SQ 600 LED 4400lm PRM AW 3h I kl. 592x592mm 830 (32W) RAL9005 | | | |
| | 669545 | SQ 600 LED 6000lm PRM AW 3h I kl. 592x592mm 840 (42W) | | | |
| | 669552 | SQ 600 LED 5600lm PRM AW 3h I kl. 592x592mm 830 (42W) | | | |
| | 669569 | SQ 600 LED 6000lm PRM AW 3h I kl. 592x592mm 840 (42W) RAL9005 | | | |
| | 669576 | SQ 600 LED 5600lm PRM AW 3h I kl. 592x592mm 830 (42W) RAL9005 | | | |
| | 669590 | SQ 600 LED 6350lm PRM AW 3h I kl. 592x592mm 830 (52W) | | | |
| | 669606 | SQ 600 LED 6800lm PRM AW 3h I kl. 592x592mm 840 (52W) RAL9005 | | | |
| | 669613 | SQ 600 LED 6350lm PRM AW 3h I kl. 592x592mm 830 (52W) RAL9005 | | | |
| | 669620 | SQ 600 LED 8400lm PRM AW 3h I kl. 592x592mm 840 (60W) | | | |
| | 669637 | SQ 600 LED 8400lm PRM AW 3h I kl. 592x592mm 840 (60W) RAL9005 | | | |
| | 669644 | SQ 600 LED 10900lm PRM AW 3h I kl. 592x592mm 840 (73W) | | | |
| | 669651 | SQ 600 LED 10900lm PRM AW 3h I kl. 592x592mm 840 (73W) RAL9005 | | | |
| | 574726 | RQ 160 LED PLUS P 1900lm DALI AW3h 830 IP44/20 I kl. 75deg (17W) | | | |
| | 574733 | RQ 160 LED PLUS P 1700lm DALI AW3h 830 IP44/20 I kl. MAT (17W) | | | |
| | 574740 | RQ 160 LED PLUS P 2100lm DALI AW3h 830 IP44/20 I kl. PRM (17W) | | | |
| | 574757 | RQ 160 LED PLUS P 2050lm DALI AW3h 840 IP44/20 I kl. 75deg (17W) | | | |
| | 574764 | RQ 160 LED PLUS P 1800lm DALI AW3h 840 IP44/20 I kl. MAT (17W) | | | |
| | 574771 | RQ 160 LED PLUS P 2200lm DALI AW3h 840 IP44/20 I kl. PRM (17W) | | | |
| | 574788 | RQ 160 LED PLUS P 2600lm DALI AW3h 830 IP44/20 I kl. 75deg (21W) | | | |
| | 574795 | RQ 160 LED PLUS P 2300lm DALI AW3h 830 IP44/20 I kl. MAT (21W) | | | |
| | 574801 | RQ 160 LED PLUS P 2750lm DALI AW3h 830 IP44/20 I kl. PRM (21W) | | | |
| | 574818 | RQ 160 LED PLUS P 2750lm DALI AW3h 840 IP44/20 I kl. 75deg (21W) | | | |
| | 574825 | RQ 160 LED PLUS P 2450lm DALI AW3h 840 IP44/20 I kl. MAT (21W) | | | |
| | 574832 | RQ 160 LED PLUS P 2900lm DALI AW3h 840 IP44/20 I kl. PRM (21W) | | | |
| | 576003 | SQ 160 LED PLUS P 1900lm DALI AW3h 830 IP44/20 I kl. 75deg (17W) | | | |
| | 576010 | SQ 160 LED PLUS P 1700lm DALI AW3h 830 IP44/20 I kl. MAT (17W) | | | |
| | 576027 | SQ 160 LED PLUS P 2100lm DALI AW3h 830 IP44/20 I kl. PRM (17W) | | | |
| | 576034 | SQ 160 LED PLUS P 2050lm DALI AW3h 840 IP44/20 I kl. 75deg (17W) | | | |

| ***Indeks*** | ***Model*** |
|---|---|
| 576041 | SQ 160 LED PLUS P 1800lm DALI AW3h 840 IP44/20 I kl. MAT (17W) |
| 576058 | SQ 160 LED PLUS P 2200lm DALI AW3h 840 IP44/20 I kl. PRM (17W) |
| 576065 | SQ 160 LED PLUS P 2600lm DALI AW3h 830 IP44/20 I kl. 75deg (21W) |
| 576072 | SQ 160 LED PLUS P 2300lm DALI AW3h 830 IP44/20 I kl. MAT (21W) |
| 576089 | SQ 160 LED PLUS P 2750lm DALI AW3h 830 IP44/20 I kl. PRM (21W) |
| 576096 | SQ 160 LED PLUS P 2750lm DALI AW3h 840 IP44/20 I kl. 75deg (21W) |
| 576102 | SQ 160 LED PLUS P 2450lm DALI AW3h 840 IP44/20 I kl. MAT (21W) |
| 576119 | SQ 160 LED PLUS P 2900lm DALI AW3h 840 IP44/20 I kl. PRM (21W) |
| 576126 | SQ 600 LED 2900lm PLX RCR AW 3h I kl. 592x592mm 830 (29W) |
| 576133 | SQ 600 LED 3100lm PLX RCR AW 3h I kl. 592x592mm 840 (29W) |
| 576188 | SQ 600 LED 3500lm PLX RCR AW 3h I kl. 592x592mm 830 (37W) |
| 576195 | SQ 600 LED 3700lm PLX RCR AW 3h I kl. 592x592mm 840 (37W) |
| 576249 | SQ 600 LED 4100lm PLX RCR AW 3h I kl. 592x592mm 830 (45W) |

| | | | | | |
|---|---|---|---|---|---|
| | 576256 | SQ 600 LED 4400lm PLX RCR AW 3h I kl. 592x592mm 840 (45W) | | | |
| | 576270 | SQ 600 LED 4400lm PLX DALI AW 3h I kl. 592x592mm 840 (45W) | | | |
| | 576300 | SQ 600 LED 2650lm PRM RCR AW 3h I kl. 592x592mm 830 (18W) | | | |
| | 576317 | SQ 600 LED 2800lm PRM RCR AW 3h I kl. 592x592mm 840 (18W) | | | |
| | 576324 | SQ 600 LED 2650lm PRM DALI AW 3h I kl. 592x592mm 830 (18W) | | | |
| | 576331 | SQ 600 LED 2800lm PRM DALI AW 3h I kl. 592x592mm 840 (18W) | | | |
| | 576362 | SQ 600 LED 3400lm PRM RCR AW 3h I kl. 592x592mm 830 (24W) | | | |
| | 576379 | SQ 600 LED 3700lm PRM RCR AW 3h I kl. 592x592mm 840 (24W) | | | |
| | 576386 | SQ 600 LED 3400lm PRM DALI AW 3h I kl. 592x592mm 830 (24W) | | | |
| | 576393 | SQ 600 LED 3700lm PRM DALI AW 3h I kl. 592x592mm 840 (24W) | | | |
| | 576423 | SQ 600 LED 4400lm PRM RCR AW 3h I kl. 592x592mm 830 (32W) | | | |
| | 576430 | SQ 600 LED 4700lm PRM RCR AW 3h I kl. 592x592mm 840 (32W) | | | |
| | 576447 | SQ 600 LED 4400lm PRM DALI AW 3h I kl. 592x592mm 830 (32W) | | | |
| | 576454 | SQ 600 LED 4700lm PRM DALI AW 3h I kl. 592x592mm 840 (32W) | | | |
| | 576485 | SQ 600 LED 5600lm PRM RCR AW 3h I kl. 592x592mm 830 (42W) | | | |
| | 576492 | SQ 600 LED 6000lm PRM RCR AW 3h I kl. 592x592mm 840 (42W) | | | |
| | 576539 | SQ 600 LED 6350lm PRM RCR AW 3h I kl. 592x592mm 830 (52W) | | | |
| | 576546 | SQ 600 LED 6800lm PRM RCR AW 3h I kl. 592x592mm 840 (52W) | | | |
| | 576591 | SQ 600 LED 7800lm PRM AW 3h I kl. 592x592mm 830 (60W) | | | |
| | 576607 | SQ 600 LED 7800lm PRM RCR AW 3h I kl. 592x592mm 830 (60W) | | | |
| | 576614 | SQ 600 LED 8400lm PRM RCR AW 3h I kl. 592x592mm 840 (60W) | | | |
| | 576669 | SQ 600 LED 10100lm PRM AW 3h I kl. 592x592mm 830 (73W) | | | |
| | 576676 | SQ 600 LED 10100lm PRM RCR AW 3h I kl. 592x592mm 830 (73W) | | | |
| | 576683 | SQ 600 LED 10900lm PRM RCR AW 3h I kl. 592x592mm 840 (73W) | | | |
| | 576768/CNBOP | SQ 600 LED 3100lm PLX AW 3h I kl. 592x592mm 840 (29W) | | | |
| | 664526 | SQ 300 LED PLUS 2800lm 840 IP54 II kl. DALI RCR AW3h AT OPAL RAL7016 25W 300mm CORRIDOR | | | |

| ***Indeks*** | ***Model*** |
|---|---|
| 581007 | RQ 160 LED PLUS P 1700lm AW3h 830 IP44/20 I kl. MAT (17W) RAL9005 |
| 581014 | RQ 160 LED PLUS P 1700lm DALI AW3h 830 IP44/20 I kl. MAT (17W) RAL9005 |
| 581021 | RQ 160 LED PLUS P 1800lm AW3h 840 IP44/20 I kl. MAT (17W) RAL9005 |
| 581038 | RQ 160 LED PLUS P 1800lm DALI AW3h 840 IP44/20 I kl. MAT (17W) RAL9005 |
| 581045 | RQ 160 LED PLUS P 1900lm AW3h 830 IP44/20 I kl. 75deg (17W) RAL9005 |
| 581052 | RQ 160 LED PLUS P 1900lm DALI AW3h 830 IP44/20 I kl. 75deg (17W) RAL9005 |
| 581069 | RQ 160 LED PLUS P 2050lm AW3h 840 IP44/20 I kl. 75deg (17W) RAL9005 |
| 581076 | RQ 160 LED PLUS P 2050lm DALI AW3h 840 IP44/20 I kl. 75deg (17W) RAL9005 |
| 581083 | RQ 160 LED PLUS P 2100lm AW3h 830 IP44/20 I kl. PRM (17W) RAL9005 |
| 581090 | RQ 160 LED PLUS P 2100lm DALI AW3h 830 IP44/20 I kl. PRM (17W) RAL9005 |
| 581106 | RQ 160 LED PLUS P 2200lm AW3h 840 IP44/20 I kl. PRM (17W) RAL9005 |
| 581113 | RQ 160 LED PLUS P 2200lm DALI AW3h 840 IP44/20 I kl. PRM (17W) RAL9005 |
| 581120 | RQ 160 LED PLUS P 2300lm AW3h 830 IP44/20 I kl. MAT (21W) RAL9005 |
| 581137 | RQ 160 LED PLUS P 2300lm DALI AW3h 830 IP44/20 I kl. MAT (21W) RAL9005 |
| 581144 | RQ 160 LED PLUS P 2450lm AW3h 840 IP44/20 I kl. MAT (21W) RAL9005 |
| 581151 | RQ 160 LED PLUS P 2450lm DALI AW3h 840 IP44/20 I kl. MAT (21W) RAL9005 |
| 581168 | RQ 160 LED PLUS P 2600lm AW3h 830 IP44/20 I kl. 75deg (21W) RAL9005 |
| 581175 | RQ 160 LED PLUS P 2600lm DALI AW3h 830 IP44/20 I kl. 75deg (21W) RAL9005 |
| 581182 | RQ 160 LED PLUS P 2750lm AW3h 830 IP44/20 I kl. PRM (21W) RAL9005 |
| 581199 | RQ 160 LED PLUS P 2750lm AW3h 840 IP44/20 I kl. 75deg (21W) RAL9005 |
| 581205 | RQ 160 LED PLUS P 2750lm DALI AW3h 830 IP44/20 I kl. PRM (21W) RAL9005 |
| 581212 | RQ 160 LED PLUS P 2750lm DALI AW3h 840 IP44/20 I kl. 75deg (21W) RAL9005 |
| 581229 | RQ 160 LED PLUS P 2900lm AW3h 840 IP44/20 I kl. PRM (21W) RAL9005 |
| 581236 | RQ 160 LED PLUS P 2900lm DALI AW3h 840 IP44/20 I kl. PRM (21W) RAL9005 |
| 581243 | SQ 160 LED PLUS P 1700lm AW3h 830 IP44/20 I kl. MAT (17W) RAL9005 |

| | | | | | |
|---|---|---|---|---|---|
| | 581250 | SQ 160 LED PLUS P 1700lm DALI AW3h 830 IP44/20 I kl. MAT (17W) RAL9005 | | | |
| | 581267 | SQ 160 LED PLUS P 1800lm AW3h 840 IP44/20 I kl. MAT (17W) RAL9005 | | | |
| | 581274 | SQ 160 LED PLUS P 1800lm DALI AW3h 840 IP44/20 I kl. MAT (17W) RAL9005 | | | |
| | 581281 | SQ 160 LED PLUS P 1900lm AW3h 830 IP44/20 I kl. 75deg (17W) RAL9005 | | | |
| | 581298 | SQ 160 LED PLUS P 1900lm DALI AW3h 830 IP44/20 I kl. 75deg (17W) RAL9005 | | | |
| | 581304 | SQ 160 LED PLUS P 2050lm AW3h 840 IP44/20 I kl. 75deg (17W) RAL9005 | | | |
| | 581311 | SQ 160 LED PLUS P 2050lm DALI AW3h 840 IP44/20 I kl. 75deg (17W) RAL9005 | | | |
| | 581328 | SQ 160 LED PLUS P 2100lm AW3h 830 IP44/20 I kl. PRM (17W) RAL9005 | | | |
| | 581335 | SQ 160 LED PLUS P 2100lm DALI AW3h 830 IP44/20 I kl. PRM (17W) RAL9005 | | | |
| | 581342 | SQ 160 LED PLUS P 2200lm AW3h 840 IP44/20 I kl. PRM (17W) RAL9005 | | | |
| | 581359 | SQ 160 LED PLUS P 2200lm DALI AW3h 840 IP44/20 I kl. PRM (17W) RAL9005 | | | |
| | 581366 | SQ 160 LED PLUS P 2300lm AW3h 830 IP44/20 I kl. MAT (21W) RAL9005 | | | |
| | 581373 | SQ 160 LED PLUS P 2300lm DALI AW3h 830 IP44/20 I kl. MAT (21W) RAL9005 | | | |
| | 581380 | SQ 160 LED PLUS P 2450lm AW3h 840 IP44/20 I kl. MAT (21W) RAL9005 | | | |
| | 581397 | SQ 160 LED PLUS P 2450lm DALI AW3h 840 IP44/20 I kl. MAT (21W) RAL9005 | | | |

| ***Indeks*** | ***Model*** |
|---|---|
| 581403 | SQ 160 LED PLUS P 2600lm AW3h 830 IP44/20 I kl. 75deg (21W) RAL9005 |
| 581410 | SQ 160 LED PLUS P 2600lm DALI AW3h 830 IP44/20 I kl. 75deg (21W) RAL9005 |
| 581427 | SQ 160 LED PLUS P 2750lm AW3h 840 IP44/20 I kl. 75deg (21W) RAL9005 |
| 581434 | SQ 160 LED PLUS P 2750lm DALI AW3h 840 IP44/20 I kl. 75deg (21W) RAL9005 |
| 581441 | SQ 160 LED PLUS P 2750lm AW3h 830 IP44/20 I kl. PRM (21W) RAL9005 |
| 581458 | SQ 160 LED PLUS P 2750lm DALI AW3h 830 IP44/20 I kl. PRM (21W) RAL9005 |
| 581465 | SQ 160 LED PLUS P 2900lm AW3h 840 IP44/20 I kl. PRM (21W) RAL9005 |
| 581472 | SQ 160 LED PLUS P 2900lm DALI AW3h 840 IP44/20 I kl. PRM (21W) RAL9005 |
| 581489 | SQ 300 LED PLUS 2400lm 830 IP54 II kl. RCR AW3h AT OPAL RAL9005 25W 300mm |
| 581496 | SQ 300 LED PLUS 2800lm 840 IP54 II kl. RCR AW3h AT OPAL RAL9005 25W 300mm |
| 581502 | SQ 300 LED PLUS LENS 2100lm 830 IP54 II kl. RCR AW3h AT OPAL RAL9005 (24W) 300mm |
| 581519 | SQ 300 LED PLUS LENS 2300lm 840 IP54 II kl. RCR AW3h AT OPAL RAL9005 (24W) 300mm |
| 581526 | SQ 300 LED PLUS LENS 2250lm 830 IP54 II kl. RCR AW3h AT OPAL RAL9005 25W 300mm |
| 581533 | SQ 300 LED PLUS LENS 2600lm 840 IP54 II kl. RCR AW3h AT OPAL RAL9005 25W 300mm |
| 581540 | SQ 600 LED 10100lm PRM AW 3h I kl. 592x592mm 830 (73W) RAL9005 |
| 581557 | SQ 600 LED 10100lm PRM RCR AW 3h I kl. 592x592mm 830 (73W) RAL9005 |
| 581564 | SQ 600 LED 10900lm PRM RCR AW 3h I kl. 592x592mm 840 (73W) RAL9005 |
| 581571 | SQ 600 LED 2650lm PRM DALI AW 3h I kl. 592x592mm 830 (18W) RAL9005 |
| 581588 | SQ 600 LED 2650lm PRM RCR AW 3h I kl. 592x592mm 830 (18W) RAL9005 |
| 581595 | SQ 600 LED 2800lm PRM DALI AW 3h I kl. 592x592mm 840 (18W) RAL9005 |
| 581601 | SQ 600 LED 2800lm PRM RCR AW 3h I kl. 592x592mm 840 (18W) RAL9005 |
| 581618 | SQ 600 LED 2900lm PLX RCR AW 3h I kl. 592x592mm 830 (29W) RAL9005 |
| 581625 | SQ 600 LED 3100lm PLX RCR AW 3h I kl. 592x592mm 840 (29W) RAL9005 |
| 581632 | SQ 600 LED 3400lm PRM DALI AW 3h I kl. 592x592mm 830 (24W) RAL9005 |
| 581649 | SQ 600 LED 3400lm PRM RCR AW 3h I kl. 592x592mm 830 (24W) RAL9005 |
| 581656 | SQ 600 LED 3700lm PRM DALI AW 3h I kl. 592x592mm 840 (24W) RAL9005 |
| 581663 | SQ 600 LED 3700lm PRM RCR AW 3h I kl. 592x592mm 840 (24W) RAL9005 |
| 581670 | SQ 600 LED 3500lm PLX RCR AW 3h I kl. 592x592mm 830 (37W) RAL9005 |
| 581687 | SQ 600 LED 3700lm PLX RCR AW 3h I kl. 592x592mm 840 (37W) RAL9005 |
| 581694 | SQ 600 LED 4100lm PLX RCR AW 3h I kl. 592x592mm 830 (45W) RAL9005 |
| 581700 | SQ 600 LED 4400lm PLX DALI AW 3h I kl. 592x592mm 840 (45W) RAL9005 |
| 581717 | SQ 600 LED 4400lm PLX RCR AW 3h I kl. 592x592mm 840 (45W) RAL9005 |
| 581724 | SQ 600 LED 4400lm PRM DALI AW 3h I kl. 592x592mm 830 (32W) RAL9005 |
| 581731 | SQ 600 LED 4400lm PRM RCR AW 3h I kl. 592x592mm 830 (32W) RAL9005 |
| 581748 | SQ 600 LED 4700lm PRM DALI AW 3h I kl. 592x592mm 840 (32W) RAL9005 |
| 581755 | SQ 600 LED 4700lm PRM RCR AW 3h I kl. 592x592mm 840 (32W) RAL9005 |

| | | |
|---|---|---|
| 581762 | SQ 600 LED 5600lm PRM RCR AW 3h I kl. 592x592mm 830 (42W) RAL9005 |
| 581779 | SQ 600 LED 6000lm PRM RCR AW 3h I kl. 592x592mm 840 (42W) RAL9005 |
| 581786 | SQ 600 LED 6350lm PRM RCR AW 3h I kl. 592x592mm 830 (52W) RAL9005 |
| 581793 | SQ 600 LED 6800lm PRM RCR AW 3h I kl. 592x592mm 840 (52W) RAL9005 |

| ***Indeks*** | ***Model*** |
|---|---|
| 581809 | SQ 600 LED 7800lm PRM AW 3h I kl. 592x592mm 830 (60W) RAL9005 |
| 581816 | SQ 600 LED 7800lm PRM RCR AW 3h I kl. 592x592mm 830 (60W) RAL9005 |
| 581823 | SQ 600 LED 8400lm PRM RCR AW 3h I kl. 592x592mm 840 (60W) RAL9005 |
| 582943 | SQ 300 LED PLUS 2400lm 830 IP54 II kl. RCR AW3h AT OPAL RAL9016 25W 300mm |
| 582950 | SQ 300 LED PLUS LENS 2100lm 830 IP54 II kl. RCR AW3h AT OPAL RAL9016 (24W) 300mm |
| 582967 | SQ 300 LED PLUS LENS 2300lm 840 IP54 II kl. RCR AW3h AT OPAL RAL9016 (24W) 300mm |
| 582974 | SQ 300 LED PLUS LENS 2250lm 830 IP54 II kl. RCR AW3h AT OPAL RAL9016 25W 300mm |
| 582981 | SQ 300 LED PLUS LENS 2600lm 840 IP54 II kl. RCR AW3h AT OPAL RAL9016 25W 300mm |
| 582998 | SQ 600 LED 6800lm PRM AW 3h I kl. 592x592mm 840 (52W) RAL9016 |
| 581830 | RQ 160 LED PLUS P 1700lm AW3h 830 IP44/20 I kl. MAT (17W) RAL7016 |
| 581847 | RQ 160 LED PLUS P 1700lm DALI AW3h 830 IP44/20 I kl. MAT (17W) RAL7016 |
| 581854 | RQ 160 LED PLUS P 1800lm AW3h 840 IP44/20 I kl. MAT (17W) RAL7016 |
| 581861 | RQ 160 LED PLUS P 1800lm DALI AW3h 840 IP44/20 I kl. MAT (17W) RAL7016 |
| 581878 | RQ 160 LED PLUS P 1900lm AW3h 830 IP44/20 I kl. 75deg (17W) RAL7016 |
| 581885 | RQ 160 LED PLUS P 1900lm DALI AW3h 830 IP44/20 I kl. 75deg (17W) RAL7016 |
| 581892 | RQ 160 LED PLUS P 2050lm AW3h 840 IP44/20 I kl. 75deg (17W) RAL7016 |
| 581908 | RQ 160 LED PLUS P 2050lm DALI AW3h 840 IP44/20 I kl. 75deg (17W) RAL7016 |
| 581915 | RQ 160 LED PLUS P 2100lm AW3h 830 IP44/20 I kl. PRM (17W) RAL7016 |
| 581922 | RQ 160 LED PLUS P 2100lm DALI AW3h 830 IP44/20 I kl. PRM (17W) RAL7016 |
| 581939 | RQ 160 LED PLUS P 2200lm AW3h 840 IP44/20 I kl. PRM (17W) RAL7016 |
| 581946 | RQ 160 LED PLUS P 2200lm DALI AW3h 840 IP44/20 I kl. PRM (17W) RAL7016 |
| 581953 | RQ 160 LED PLUS P 2300lm AW3h 830 IP44/20 I kl. MAT (21W) RAL7016 |
| 581960 | RQ 160 LED PLUS P 2300lm DALI AW3h 830 IP44/20 I kl. MAT (21W) RAL7016 |
| 581977 | RQ 160 LED PLUS P 2450lm AW3h 840 IP44/20 I kl. MAT (21W) RAL7016 |
| 581984 | RQ 160 LED PLUS P 2450lm DALI AW3h 840 IP44/20 I kl. MAT (21W) RAL7016 |
| 581991 | RQ 160 LED PLUS P 2600lm AW3h 830 IP44/20 I kl. 75deg (21W) RAL7016 |
| 582004 | RQ 160 LED PLUS P 2600lm DALI AW3h 830 IP44/20 I kl. 75deg (21W) RAL7016 |
| 582011 | RQ 160 LED PLUS P 2750lm AW3h 830 IP44/20 I kl. PRM (21W) RAL7016 |
| 582028 | RQ 160 LED PLUS P 2750lm AW3h 840 IP44/20 I kl. 75deg (21W) RAL7016 |
| 582035 | RQ 160 LED PLUS P 2750lm DALI AW3h 830 IP44/20 I kl. PRM (21W) RAL7016 |
| 582042 | RQ 160 LED PLUS P 2750lm DALI AW3h 840 IP44/20 I kl. 75deg (21W) RAL7016 |
| 582059 | RQ 160 LED PLUS P 2900lm AW3h 840 IP44/20 I kl. PRM (21W) RAL7016 |
| 582066 | RQ 160 LED PLUS P 2900lm DALI AW3h 840 IP44/20 I kl. PRM (21W) RAL7016 |
| 582073 | SQ 160 LED PLUS P 1700lm AW3h 830 IP44/20 I kl. MAT (17W) RAL7016 |
| 582080 | SQ 160 LED PLUS P 1700lm DALI AW3h 830 IP44/20 I kl. MAT (17W) RAL7016 |
| 582097 | SQ 160 LED PLUS P 1800lm AW3h 840 IP44/20 I kl. MAT (17W) RAL7016 |
| 582103 | SQ 160 LED PLUS P 1800lm DALI AW3h 840 IP44/20 I kl. MAT (17W) RAL7016 |
| 582110 | SQ 160 LED PLUS P 1900lm AW3h 830 IP44/20 I kl. 75deg (17W) RAL7016 |
| 582127 | SQ 160 LED PLUS P 1900lm DALI AW3h 830 IP44/20 I kl. 75deg (17W) RAL7016 |
| 582134 | SQ 160 LED PLUS P 2050lm AW3h 840 IP44/20 I kl. 75deg (17W) RAL7016 |

5156/2023

**Oprawa oświetleniowa do oświetlenia awaryjnego typu IL w odmianach:**

| ***Nazwa oraz typ wyrobu*** | ***Stopień IP*** | ***Czas pracy awaryjnej*** |
|---|---|---|
| ILDF023SC | IP40 | 3h |
| ILDS023SC | IP40 | 3h |
| ILDF028SC | IP40 | 8h |
| ILDS028SC | IP40 | 8h |

**W niniejszym wykazie opublikowano informacje na temat wydanych dopuszczeń dla opraw oświetleniowych do oświetlenia awaryjnego, a w celu upewnienia się co do statusu ważności dopuszczenia należy sprawdzić wykaz wydanych lub cofniętych dopuszczeń.**

Aktualizacja:07.01.2026 r.

| | | | | | | | |
|---|---|---|---|---|---|---|---|
| | | ILER023SC | IP20/40 | 3h | | RP-Technik GmbH<br>Hermann-Staudinger-Str. 10-16<br>D-63110 Rodgau, Niemcy | RP-Technik GmbH<br>Hermann-Staudinger-Str. 10-16<br>D-63110 Rodgau, Niemcy |
| | | ILEF023SC | IP20/40 | 3h | | | |
| | | ILES023SC | IP20/40 | 3h | | | |
| | | ILEF028SC | IP20/40 | 8h | | | |
| | | ILES028SC | IP20/40 | 8h | | | |
| | | ILDR023WL | IP40 | 3h | | | |
| | | ILDF023WL | IP40 | 3h | | | |
| | | ILDS023WL | IP40 | 3h | | | |
| | | ILDF028WL | IP40 | 8h | | | |
| | | ILDS028WL | IP40 | 8h | | | |
| | | ILER023WL | IP20/40 | 3h | | | |
| | | ILEF023WL | IP20/40 | 3h | | | |
| | | ILES023WL | IP20/40 | 3h | | | |
| | | ILEF028WL | IP20/40 | 8h | | | |
| | | ILES028WL | IP20/40 | 8h | | | |
| | | ILDF029ML | IP40 | --- | | | |
| | | ILEF029ML | IP20/40 | --- | | | |
| | | ILDR029ML | IP40 | --- | | | |
| | | ILER029ML | IP20/40 | --- | | | |
| | | ILDH029ML | IP40 | --- | | | |
| | | ILEH029ML | IP20/40 | --- | | | |
| | | ILDS029ML | IP40 | --- | | | |
| | | ILES029ML | IP20/40 | --- | | | |
| | | ILDK423SC | IP40 | 3h | | | |
| | | ILDL423SC | IP40 | 3h | | | |
| | | ILEL423SC | IP20/40 | 3h | | | |
| | | ILDL428SC | IP40 | 8h | | | |
| | | ILDL423WL | IP40 | 3h | | | |
| | | ILDL428WL | IP40 | 8h | | | |
| | | ILEL423WL | IP20/40 | 3h | | | |
| | | ILEL428SC | IP20/40 | 8h | | | |
| | | ILDL029ML | IP40 | --- | | | |
| | | ILEL029ML | IP20/40 | --- | | | |
| | | ILEL428WL | IP20/40 | 8h | | | |
| 5214/2024 | **Oprawa oświetleniowa do oświetlenia awaryjnego typu EDGE LINE w odmianach:**<br>KOD OPRAWY<br>SPOSÓB MONTAŻU<br>OZNACZENIE DŁUGOŚCI KORPUSU<br>KOD STRUMIEŃ<br>BARWA ŚWIATŁA<br>KOD ŚWIECENIE<br>KOD OS+PRZĘT OPCJONALNY<br>SENSOR<br>PRZESŁONA / RASTER<br>OPTYKA OPCJNALNIE<br>ZASILANIE<br>KOD KOLORU<br>ODMIANA<br>OPTYKA TRYB AWARYJNY<br>MOC W TRYBIE AWARYJNYM<br>KOD MODUŁU AWARYJNEGO<br>CZAS PRACY W TRYBIE AWARYJNYM<br>TRYB PRACY<br>SPOSÓB TESTOWANIA OPRAWY | | | | | | | Rafał Stanuch P.P.H.U. AWEX Sp. z o.o<br>Masłomiąca, ul. Długa 39<br>32-091 Michałowice | Rafał Stanuch<br>P.P.H.U. AWEX Sp. z o.o<br>Masłomiąca, ul. Długa 39<br>32-091 Michałowice |

**W niniejszym wykazie opublikowano informacje na temat wydanych dopuszczeń dla opraw oświetleniowych do oświetlenia awaryjnego, a w celu upewnienia się co do statusu ważności dopuszczenia należy sprawdzić wykaz wydanych lub cofniętych dopuszczeń.**

Aktualizacja:07.01.2026 r.

| | | | | | | | | | | | | | | | | | | | | | | |
|---|---|---|---|---|---|---|---|---|---|---|---|---|---|---|---|---|---|---|---|---|---|---|
| | ELN1 | NT<br>NT1<br>NT2<br>PT | 112<br>140<br>168<br>196<br>224<br>252<br>280<br>308<br>336 | 2000<br>2500<br>2600<br>2700<br>3000<br>3600<br>3800<br>4000<br>4500<br>5000<br>6000<br>6500<br>7000<br>7500<br>8000<br>8500<br>9000<br>9500<br>10000<br>11000<br>12000<br>13000<br>14000 | 830<br>840<br>930<br>940 | DI<br>DIN* | ED<br>DA | X<br>MPS<br>MMS<br>MUS<br>DLS | OP<br>MP<br>SL<br>BL<br>WL | X<br>NA<br>ME<br>WI<br>A1<br>A2 | S3<br>S4<br>S5<br>S6<br>L3<br>L4<br>L5<br>L6 | WH<br>BL<br>GR<br>SR<br>OC | 3<br>4 | X<br>R<br>U | 1<br>2<br>3 | P<br>UL<br>UH | 1<br>2<br>3 | SE<br>SA | X<br>PT<br>AT<br>RU<br>RW | | | |
| | | | | | | | | | | | | | | | | Z | - | - | CB<br>CB/CBS<br>CB/ADP<br>CB/ADE | | | |
| | | | | | | | | | | | | | | | | - | - | - | FZLV2 | | | |

* Występuje tylko w wersji montażowej NT2

| | | | |
|---|---|---|---|
| 5215/2024 | **Oprawa oświetleniowa do oświetlenia awaryjnego typu KMU w odmianach:<br>KMU013SC, KMU018SC, KMUK403SC, KMU013WL, KMU018WL, KMU019ML** | Rafał Stanuch P.P.H.U. AWEX Sp. z o.o<br>Masłomiąca, ul. Długa 39<br>32-091 Michałowice | Rafał Stanuch<br>P.P.H.U. AWEX Sp. z o.o<br>Masłomiąca, ul. Długa 39<br>32-091 Michałowice |
| 5220/2024 | **Oprawa oświetleniowa do oświetlenia awaryjnego typu FLOWEX-M w odmianach:<br>FLOWEX-ME-060030; FLOWEX-ME-060040; FLOWEX-ME-060050; FLOWEX-ME-060060; FLOWEX-ME-080070; FLOWEX-ME-080080; FLOWEX-ME-080090; FLOWEX-ME-080100; FLOWEX-ME-100120; FLOWEX-ME-100140; FLOWEX-ME-100160; FLOWEX-ME-100180; FLOWEX-ME-100200; FLOWEX-ME-100220; FLOWEX-MN-060030; FLOWEX-MN-060040; FLOWEX-MN-060050; FLOWEX-MN-060060; FLOWEX-MN-080070; FLOWEX-MN-080080; FLOWEX-MN-080090; FLOWEX-MN-080100; FLOWEX-MN-100120; FLOWEX-MN-100140; FLOWEX-MN-100160; FLOWEX-MN-100180; FLOWEX-MN-100200; FLOWEX-MN-100220** | Cortem S.p.a.<br>Via Aquileia 10<br>34070 Villesse (GO),<br>Włochy | Cortem S.p.a.<br>Via Aquileia 10<br>34070 Villesse (GO),<br>Włochy |
| 5226/2024 | **Oprawa oświetleniowa do oświetlenia awaryjnego typu KS w odmianach:<br>KSC013SC, KSC018SC, KSC013WL, KSC018WL, KSC019ML,<br>KSU013SC, KSU018SC, KSU013WL, KSU018WL, KSU019ML** | RP-Technik GmbH<br>Hermann-Staudinger-Str. 10-16<br>D-63110 Rodgau,<br>Niemcy | RP-Technik GmbH<br>Hermann-Staudinger-Str. 10-16<br>D-63110 Rodgau,<br>Niemcy |
| 5227/2024 | **Oprawa oświetleniowa do oświetlenia awaryjnego typu KMB w odmianach:<br>KMB013SC, KMB018SC, KMB013WL, KMB018WL, KMB019ML** | RP-Technik GmbH<br>Hermann-Staudinger-Str. 10-16<br>D-63110 Rodgau,<br>Niemcy | RP-Technik GmbH<br>Hermann-Staudinger-Str. 10-16<br>D-63110 Rodgau,<br>Niemcy |
| 5298/2024 | **Oprawa oświetleniowa do oświetlenia awaryjnego typu BATERTECH 09 LED w odmianach:**<br>**Nazwa** / **Wykonanie** / **Tryb pracy** | BATERTECH Filip Raróg<br>ul. Sarmacka 28B/13<br>02-972 Warszawa | BATERTECH Filip Raróg<br>ul. Sarmacka 28B/13<br>02-972 Warszawa |

**W niniejszym wykazie opublikowano informacje na temat wydanych dopuszczeń dla opraw oświetleniowych do oświetlenia awaryjnego, a w celu upewnienia się co do statusu ważności dopuszczenia należy sprawdzić wykaz wydanych lub cofniętych dopuszczeń.**

Aktualizacja:07.01.2026 r.

| | | | | | | | |
|---|---|---|---|---|---|---|---|
| | | BATERTECH 09 LED 14 BTK/114<br>BATERTECH 09 LED 16 BTK/116<br>BATERTECH 09 LED 18 BTK/118<br>BATERTECH 09 LED 20 BTK/120<br>BATERTECH 09 LED 22 BTK/122<br>BATERTECH 09 LED 24 BTK/124<br>BATERTECH 09 LED 36 BTK/136 | /PT<br>/AT | /A<br>/SA | | | |
| 5299/2024 | **Oprawa oświetleniowa do oświetlenia awaryjnego typu LUMI w odmianach:** | | | | | Glamox sp. z o.o.<br>ul. Jagiellońska 51<br>32-410 Dobczyce | Glamox sp. z o.o.<br>ul. Jagiellońska 51<br>32-410 Dobczyce |

*Oprawy z własnym zasilaniem:*

| ***Nazwa*** | ***Kolor*** | ***Strumień świetlny*** | ***Czas pracy awaryjnej*** | ***Wersja*** | ***Opcja*** | ***Rozsył światła*** |
|---|---|---|---|---|---|---|
| LUMI-S<br>LUMI-R | WH<br>BL<br>RAL | 180<br>250<br>400 | E1/<br>E3/ | S<br>ST<br>WR<br>DALI | --- | CR<br>CR1<br>CR2<br>XWB<br>XWB-AP<br>WB<br>WB-AP<br>NB<br>ASY<br>ASY-FS |
| LUMI-S<br>LUMI-R | WH<br>BL<br>RAL | 180<br>250 | E1/ | S<br>ST<br>WR<br>DALI | LT | |
| LUMI-S<br>LUMI-R | WH<br>BL<br>RAL | 180<br>250<br>400 | E1/ | S<br>ST<br>WR<br>DALI | L8Y | |

*Oprawy zasilane centralnie:*

| ***Nazwa*** | ***Kolor*** | ***Strumień świetlny*** | ***Wersja*** | ***Rodzaj modułu*** | ***Rozsył światła*** |
|---|---|---|---|---|---|
| LUMI-S<br>LUMI-R | WH<br>BL<br>RAL | 180<br>250<br>400 | E/ | Z<br>ZA | CR<br>CR1<br>CR2<br>XWB<br>XWB-AP |

| | | | | | | |
|---|---|---|---|---|---|---|
| LUMI-S<br>LUMI-R | WH<br>BL<br>RAL | 250<br>400 | E/ | ZA-TM | WB<br>WB-AP<br>NB<br>ASY<br>ASY-FS | |

| | | | |
|---|---|---|---|
| 5300/2024 | **Oprawa oświetleniowa do oświetlenia awaryjnego typu EXL210LED w odmianach:** | ATM Lighting<br>sp. z o.o.<br>ul. Maszynowa 30A<br>80-298 Gdańsk | ATM Lighting<br>sp. z o.o.<br>ul. Maszynowa 30A<br>80-298 Gdańsk |

| *Typ* | *Długość* | *Moduł LED* | | *Napięcie zasilania* | *Okablowanie* | *Wpust kablowy* | | *Materiał obudowy* | *Materiał klosza* | *Wykonanie* |
|---|---|---|---|---|---|---|---|---|---|---|
| | | *typ* | *ilość* | | | *Układ* | *Rodzaj* | | | |
| EXL210L<br>ED | 0600 | E | 2<br>4 | 34E | 40<br>44 | 10<br>11<br>20<br>21<br>22 | M20<br>M25<br>P20<br>P25 | GRP | PC | A3 |
| | 1200 | E | 4<br>8 | | | | | | | |
| | 1500 | E | 6 | | | | | | | |
| EXL210L<br>ED | 0600 | E | 2<br>4 | 35E | 30<br>33 | 10<br>11<br>20<br>21<br>22 | M20<br>M25<br>P20<br>P25 | GRP | PC | ZB |
| | 1200 | E | 4<br>8 | | | | | | | |
| | 1500 | E | 6 | | | | | | | |
| EXL210L<br>ED | 0600 | E | 2<br>4 | 35E | 30<br>33 | 10<br>11<br>20<br>21<br>22 | M20<br>M25<br>P20<br>P25 | GRP | PC | ZBC |
| | 1200 | E | 4<br>8 | | | | | | | |
| | 1500 | E | 6 | | | | | | | |
| EXL210L<br>ED | 0600 | E | 2<br>4 | 35E | 50<br>55 | 10<br>11<br>20<br>21<br>22 | M20<br>M25<br>P20<br>P25 | GRP | PC | ZBS<br>ZBD<br>ZBM |
| | 1200 | E | 4<br>8 | | | | | | | |
| | 1500 | E | 6 | | | | | | | |
| EXL210L<br>ED | 0600 | E | 2<br>4 | 35E | 60<br>66 | 10<br>11<br>20<br>21<br>22 | M20<br>M25<br>P20<br>P25 | GRP | PC | ZBT<br>ZBR |
| | 1200 | E | 4<br>8 | | | | | | | |
| | 1500 | E | 6 | | | | | | | |
| EXL210L<br>ED | 0600 | E | 2<br>4 | 35E | 80<br>88 | 10<br>11<br>20<br>21<br>22 | M20<br>M25<br>P20<br>P25 | GRP | PC | ZBH<br>ZBT |
| | 1200 | E | 4<br>8 | | | | | | | |
| | 1500 | E | 6 | | | | | | | |

| | | | |
|---|---|---|---|
| 5304/2024 | **Oprawa oświetleniowa do oświetlenia awaryjnego typu LEXI** | THORLUX LIGHTING<br>Merse Road, North<br>Moons Moat<br>B989HH Redditch,<br>Wielka Brytania | THORLUX LIGHTING<br>Merse Road, North<br>Moons Moat<br>B989HH Redditch,<br>Wielka Brytania |
| 5305/2024 | **Oprawa oświetleniowa do oświetlenia awaryjnego typu FIREFLY RECESSED** | THORLUX LIGHTING<br>Merse Road, North<br>Moons Moat<br>B989HH Redditch,<br>Wielka Brytania | THORLUX LIGHTING<br>Merse Road, North<br>Moons Moat<br>B989HH Redditch,<br>Wielka Brytania |

**W niniejszym wykazie opublikowano informacje na temat wydanych dopuszczeń dla opraw oświetleniowych do oświetlenia awaryjnego, a w celu upewnienia się co do statusu ważności dopuszczenia należy sprawdzić wykaz wydanych lub cofniętych dopuszczeń.**

Aktualizacja:07.01.2026 r.

| | | | |
|---|---|---|---|
| 5306/2024 | **Oprawa oświetleniowa do oświetlenia awaryjnego typu FIREFLY SURFACE** | THORLUX LIGHTING<br>Merse Road, North<br>Moons Moat<br>B989HH Redditch,<br>Wielka Brytania | THORLUX LIGHTING<br>Merse Road, North<br>Moons Moat<br>B989HH Redditch,<br>Wielka Brytania |
| 5307/2024 | **Oprawa oświetleniowa do oświetlenia awaryjnego typu SUPREMA, SUPREMA II w odmianach:** | Intelight Sp. z o. o.<br>ul. Gwiaździsta 19<br>01-651 Warszawa | Intelight Sp. z o.o.<br>ul. Gwiaździsta 19<br>01-651 Warszawa |

| Seria | Optyka | Strumień świetlny | Tryb | Autonomia | Wykonanie | Stopień ochrony | Montaż |
|---|---|---|---|---|---|---|---|
| SUPREMA<br>SUPREMA II | SO | 150<br>250<br>350 | NM<br>M | 1H<br>2H<br>3H | AT<br>CT | IP44<br>IP54 | NT<br>PT |
| | | 650 | NM | 1H<br>2H | | | |
| | | 350-P | NM<br>M | 1H<br>2H<br>3H | | | |
| | SQ | 150<br>250<br>350<br>450 | | | | | |
| | SOH | 250<br>400<br>600 | NM | | | | |
| | SC | 150<br>250<br>350 | NM<br>M | | | | |
| | SCH | 350 | NM | | | | |
| | SP | 150<br>250 | NM<br>M | | | | |
| | | 400 | NM | | | | |
| | --- | D-eco<br>D-std<br>D-pro | NM<br>M | | | | NT<br>PT<br>PT-S<br>NT-S |

| | | | |
|---|---|---|---|
| 5309/2024 | **Oprawa oświetleniowa do oświetlenia awaryjnego typu LifEx-M w odmianach: LifEx-ME-0315, LifEx-ME-0330, LifEx-ME-0615, LifEx-ME-0630, LifEx-ME-0645, LifEx-ME-0660, LifEx-ME-1230, LifEx-ME-1260, LifEx-ME-1290, LifEx-ME-12120, LifEx-ME-1590, LifEx-ME-0615N, LifEx-ME-0630N, LifEx-ME-1230N, LifEx-ME-1260N, LifEx-ME-1590N, LifEx-ME-0615E, LifEx-ME-1230E** | Cortem S.p.a.<br>Via Aquileia 10<br>34070 Villesse (GO),<br>Włochy | Cortem S.p.a.<br>Via Aquileia 10<br>34070 Villesse (GO),<br>Włochy |
| 5316/2024 | **Oprawa oświetleniowa do oświetlenia awaryjnego typu ARIS w odmianach:** | Glamox sp. z o.o.<br>ul. Jagiellońska 51<br>32-410 Dobczyce | Glamox sp. z o.o.<br>ul. Jagiellońska 51<br>32-410 Dobczyce |

*z własnym zasilaniem:*

| ***Nazwa*** | ***Kolor*** | ***Czas autonomii*** | ***Wersja*** | ***Opcja*** | ***Luminancja znaku*** | ***Ewakuacja*** |
|---|---|---|---|---|---|---|
| ARIS-W SINGLE<br>ARIS-P SINGLE<br>ARIS-S DOUBLE | WH<br>BL<br>RAL | E1/<br>E3/ | S<br>ST<br>WR | --- | LO<br>HO | SIGN |

**W niniejszym wykazie opublikowano informacje na temat wydanych dopuszczeń dla opraw oświetleniowych do oświetlenia awaryjnego, a w celu upewnienia się co do statusu ważności dopuszczenia należy sprawdzić wykaz wydanych lub cofniętych dopuszczeń.**

Aktualizacja:07.01.2026 r.

| | | | | | | |
|---|---|---|---|---|---|---|
| ARIS-P DOUBLE | | | DALI | | | |
| ARIS-W SINGLE<br>ARIS-P SINGLE<br>ARIS-S DOUBLE<br>ARIS-P DOUBLE | WH<br>BL<br>RAL | E1/ | S<br>ST<br>WR<br>DALI | L8Y | LO | SIGN |

*zasilane centralnie:*

| ***Nazwa*** | ***Kolor*** | ***Wersja*** | ***Oznaczenie modułu*** | ***Luminancja znaku*** | ***Ewakuacja*** |
|---|---|---|---|---|---|
| ARIS-W SINGLE<br>ARIS-P SINGLE<br>ARIS-S DOUBLE<br>ARIS-P DOUBLE | WH<br>BL<br>RAL | E/ | Z<br>ZA | LO<br>HO | SIGN |

**Oprawa oświetleniowa do oświetlenia awaryjnego typu COSMO APEX, COSMO NOVA, COSMO ECLIPSE, COSMO ORION w odmianach:**

*z własnym zasilaniem:*

| **nazwa** | **kolor** | **strumień** | **zasilacz** | **czas autonomii** | **wersja** | **źródło światła** | **temp. pracy** | **opcja** | **rozsył światłości** |
|---|---|---|---|---|---|---|---|---|---|
| COSMO APEX | BL<br>GR | 4000-7500 | HF<br>DALI | E1/ | S<br>ST<br>DALI | 830<br>840 | --- | ---<br>N | PR/PC |
| | | 4000-6400 | | | | | LT | | |
| | | 4000-7500 | | E3/ | | | --- | --- | |
| | | 4000-6400 | | | | | LT | | |
| | | 3700-7200 | HF<br>DALI | E1/ | S<br>ST<br>DALI | 830<br>840 | --- | ---<br>N | OP/PC |
| | | 3700-6100 | | | | | LT | | |
| | | 3700-7200 | | E3/ | | | --- | --- | |
| | | 3700-6100 | | | | | LT | | |

| **nazwa** | **kolor** | **strumień** | **zasilacz** | **czas autonomii** | **wersja** | **źródło światła** | **opcja** | **rozsył światłości** |
|---|---|---|---|---|---|---|---|---|
| COSMO ECLIPSE | METALLIC SI | 3500-6400 | HF<br>DALI | E1/ | S<br>ST<br>DALI | 830<br>840 | ---<br>N | SMP/PC |
| | | | | E3/ | | | --- | |

| **nazwa** | **kolor / strumień** | **zasilacz** | **czas autonomii** | **wersja** | **źródło światła** | **opcja** | **rozsył światłości** |
|---|---|---|---|---|---|---|---|
| COSMO ORION | TRANSPARENT 5200<br>GREEN 5100<br>ORANGE 5000<br>VIOLET 4700<br>RED 4400<br>PINK 5000<br>BLUE 4900 | HF<br>DALI | E1/ | S<br>ST<br>DALI | 830<br>840 | ---<br>N | PC |
| | | | E3/ | | | --- | |

| **nazwa** | **kolor** | **strumień** | **zasilacz** | **czas autonomii** | **wersja** | **źródło światła** | **opcja** | **rozsył światłości** |
|---|---|---|---|---|---|---|---|---|
| COSMO NOVA | BL<br>GR | 5500-6000 | HF<br>DALI | E1/ | S<br>ST | 830<br>840 | ---<br>N | XNB/PC<br>NB/PC |

| | | | |
|---|---|---|---|
| 5323/2024 | | ES-System Sp. z o.o.<br>ul. Przemysłowa 2<br>30-701 Kraków | ES-System Sp. z o.o.<br>ul. Przemysłowa 2<br>30-701 Kraków |

**W niniejszym wykazie opublikowano informacje na temat wydanych dopuszczeń dla opraw oświetleniowych do oświetlenia awaryjnego, a w celu upewnienia się co do statusu ważności dopuszczenia należy sprawdzić wykaz wydanych lub cofniętych dopuszczeń.**

Aktualizacja:07.01.2026 r.

| | | | | | | | | |
|---|---|---|---|---|---|---|---|---|
| | | | | E3/ | DALI | | --- | |
| | | 4400-4800 | | E1/ | | | ---<br>N | |
| | | | | E3/ | | | --- | |

*zasilane centralnie:*

| nazwa | kolor | strumień | zasilacz | wersja | rodzaj modułu | źródło światła | temp. pracy | rozsył światłości |
|---|---|---|---|---|---|---|---|---|
| COSMO APEX | BL GR | 4000-7500 | HF DALI | E/ | Z<br>ZA-GM<br>ZA-GD<br>ZA-TM<br>ZA-TD | 830<br>840 | --- | PR/PC |
| | | 4000-6400 | | | | | LT | |
| | | 4000-6400 | | | Z | | XLT | |
| | | 3700-7200 | HF DALI | E/ | Z<br>ZA-GM<br>ZA-GD<br>ZA-TM<br>ZA-TD | 830<br>840 | --- | OP/PC |
| | | 3700-6100 | | | | | LT | |
| | | 3700-6100 | | | Z | | XLT | |

| nazwa | kolor | strumień | zasilacz | wersja | rodzaj modułu | źródło światła | temp. pracy | rozsył światłości |
|---|---|---|---|---|---|---|---|---|
| COSMO NOVA | BL GR | 5500-6000 | HF DALI | E/ | Z<br>ZA-GM<br>ZA-GD<br>ZA-TM<br>ZA-TD | 830<br>840 | --- | XNB/PC<br>NB/PC |
| | | 4400-4800 | | | | | LT | |
| | | 4400-4800 | | | Z | | XLT | |

| nazwa | kolor | strumień | zasilacz | wersja | rodzaj modułu | źródło światła | rozsył światłości |
|---|---|---|---|---|---|---|---|
| COSMO ECLIPSE | METALLIC SI | 3500-6400 | HF DALI | E/ | Z<br>ZA-GM<br>ZA-GD<br>ZA-TM<br>ZA-TD | 830<br>840 | SMP/PC |

| nazwa | kolor / strumień | zasilacz | wersja | rodzaj modułu | źródło światła | rozsył światłości |
|---|---|---|---|---|---|---|
| COSMO ORION | TRANSPARENT 5200<br>GREEN 5100<br>ORANGE 5000<br>VIOLET 4700<br>RED 4400<br>PINK 5000<br>BLUE 4900 | HF DALI | E/ | Z<br>ZA-GM<br>ZA-GD<br>ZA-TM<br>ZA-TD | 830<br>840 | PC |

<table>
<tr>
<td>5324/2024</td>
<td>
Oprawa oświetleniowa do oświetlenia awaryjnego typu LINEA NEW LED w odmianach:
<table>
<tr><th>Nazwa</th><th>Kolor</th><th>Rozmiar</th><th>Strumień świetlny</th><th>Zasilacz</th><th>Wersja</th><th>Moduł</th><th>Źródło światła</th><th>Dyfuzor</th></tr>
<tr><td rowspan="7">LINEA NEW LED</td><td rowspan="7">GR</td><td>1000</td><td>1000-4200</td><td rowspan="7">HF<br>DALI</td><td rowspan="7">EL/</td><td rowspan="7">Z<br>ZA-MA-03<br>ZA-CEAG</td><td rowspan="7">840</td><td rowspan="7">OP</td></tr>
<tr><td>1000</td><td>3000-5200</td></tr>
<tr><td>1200</td><td>1000-1400</td></tr>
<tr><td>1200</td><td>1200-2400</td></tr>
<tr><td>1200</td><td>1500-3000</td></tr>
<tr><td>1200</td><td>2500-4300</td></tr>
<tr><td>1200</td><td>4000-5040</td></tr>
</table>
</td>
<td>ES-System Sp. z o.o.<br>ul. Przemysłowa 2<br>30-701 Kraków</td>
<td>ES-System Sp. z o.o.<br>ul. Przemysłowa 2<br>30-701 Kraków</td>
</tr>
<tr>
<td>5333/2024</td>
<td>
Oprawa oświetleniowa do oświetlenia awaryjnego typu VELLA w odmianach:
<table>
<tr><th>Seria</th><th>Optyka</th><th>Strumień świetlny</th><th>Tryb</th><th>Autonomia</th><th>Wykonanie</th><th>Stopień ochrony</th><th>Temp. pracy</th></tr>
<tr><td>VELLA</td><td>SO<br>SQ<br>SC</td><td>125<br>250</td><td>NM<br>M</td><td>1H<br>2H<br>3H</td><td>MT</td><td>IP44<br>IP65</td><td>---</td></tr>
<tr><td rowspan="6">VELLA</td><td>SO</td><td>150<br>250<br>350<br>650*<br>350-P</td><td rowspan="6">NM<br>M</td><td rowspan="6">1H<br>2H<br>3H</td><td rowspan="6">MT<br>AT<br>CT</td><td rowspan="6">IP44<br>IP65</td><td rowspan="6">---</td></tr>
<tr><td>SQ</td><td>150<br>250<br>350<br>450*</td></tr>
<tr><td>SOH</td><td>250<br>400*<br>600*</td></tr>
<tr><td>SC</td><td>150<br>250<br>350<br>450*<br>600*</td></tr>
<tr><td>SCH</td><td>350</td></tr>
<tr><td>SP</td><td>150<br>250<br>450*</td></tr>
<tr><td>VELLA</td><td>SO<br>SQ<br>SC</td><td>125<br>250</td><td>NM<br>M</td><td>1H</td><td>MT</td><td>IP44<br>IP65</td><td>LT</td></tr>
<tr><td>VELLA</td><td>SO<br>SQ<br>SC<br>SP</td><td>150</td><td>NM<br>M</td><td>1H</td><td>MT<br>AT<br>CT</td><td>IP44<br>IP65</td><td>LT</td></tr>
<tr><td>VELLA</td><td>SO<br>SQ<br>SC</td><td>125<br>250</td><td>NM<br>M</td><td>1H<br>2H<br>3H</td><td>MT</td><td>IP44<br>IP65</td><td>---</td></tr>
</table>
</td>
<td>Intelight Sp. z o. o.<br>ul. Gwiaździsta 19<br>01-651 Warszawa</td>
<td>Intelight Sp. z o. o.<br>ul. Gwiaździsta 19<br>01-651 Warszawa</td>
</tr>
</table>

**W niniejszym wykazie opublikowano informacje na temat wydanych dopuszczeń dla opraw oświetleniowych do oświetlenia awaryjnego, a w celu upewnienia się co do statusu ważności dopuszczenia należy sprawdzić wykaz wydanych lub cofniętych dopuszczeń.**

Aktualizacja:07.01.2026 r.

<table>
<tr>
<td></td>
<td>
<table>
<tr><td>VELLA</td><td>SO</td><td>150<br>250<br>350<br>650*<br>350-P</td><td>NM<br>M</td><td>1H<br>2H<br>3H</td><td>MT<br>AT<br>CT</td><td>IP44<br>IP65</td><td>---</td></tr>
<tr><td></td><td>SQ</td><td>150<br>250<br>350<br>450*</td><td></td><td></td><td></td><td></td><td></td></tr>
<tr><td></td><td>SOH</td><td>250<br>400*<br>600*</td><td></td><td></td><td></td><td></td><td></td></tr>
<tr><td></td><td>SC</td><td>150<br>250<br>350<br>450*<br>600*</td><td></td><td></td><td></td><td></td><td></td></tr>
<tr><td></td><td>SCH</td><td>350</td><td></td><td></td><td></td><td></td><td></td></tr>
<tr><td></td><td>SP</td><td>150<br>250<br>450*</td><td></td><td></td><td></td><td></td><td></td></tr>
<tr><td>VELLA</td><td>SO<br>SQ<br>SC</td><td>125<br>250</td><td>NM<br>M</td><td>1H</td><td>MT</td><td>IP44<br>IP65</td><td>LT</td></tr>
<tr><td>VELLA</td><td>SO<br>SQ<br>SC<br>SP</td><td>150</td><td>NM<br>M</td><td>1H</td><td>MT<br>AT<br>CT</td><td>IP44<br>IP65</td><td>LT</td></tr>
</table>
* nie występuje w wersji 3H
</td>
<td></td>
<td></td>
</tr>
<tr>
<td>5334/2024</td>
<td>
Oprawa oświetleniowa do oświetlenia awaryjnego typu OptiLine w odmianach:
<table>
<tr><th>Nazwa</th><th>Długość</th><th>Typ modułu LED</th><th>Okablowanie</th><th>Wpusty kablowe (ilość)</th><th>Wpusty kablowe (rozmiar)</th><th>Wersja</th><th>Rodzaj klosza</th></tr>
<tr><td>OptiLine</td><td>60<br>12</td><td>-1<br>-2<br>-3</td><td>30<br>33<br>50<br>55<br>70<br>77</td><td>10<br>11<br>20<br>21<br>22</td><td>20<br>25</td><td>---<br>A1<br>CBX<br>CBY</td><td>KT<br>KM<br>KO</td></tr>
</table>
</td>
<td>HARDO Czapski i Wspólnicy Spółka Jawna<br>ul. Spacerowa 5<br>32-083 Balice</td>
<td>HARDO Czapski i Wspólnicy Spółka Jawna<br>ul. Spacerowa 5<br>32-083 Balice</td>
</tr>
</table>

**W niniejszym wykazie opublikowano informacje na temat wydanych dopuszczeń dla opraw oświetleniowych do oświetlenia awaryjnego, a w celu upewnienia się co do statusu ważności dopuszczenia należy sprawdzić wykaz wydanych lub cofniętych dopuszczeń.**

Aktualizacja:07.01.2026 r.

<table>
<tr>
<td>5335/2024</td>
<td>

**Oprawa oświetleniowa do oświetlenia awaryjnego typu FIBRA IV LED, FIBRA V LED w odmianach:**

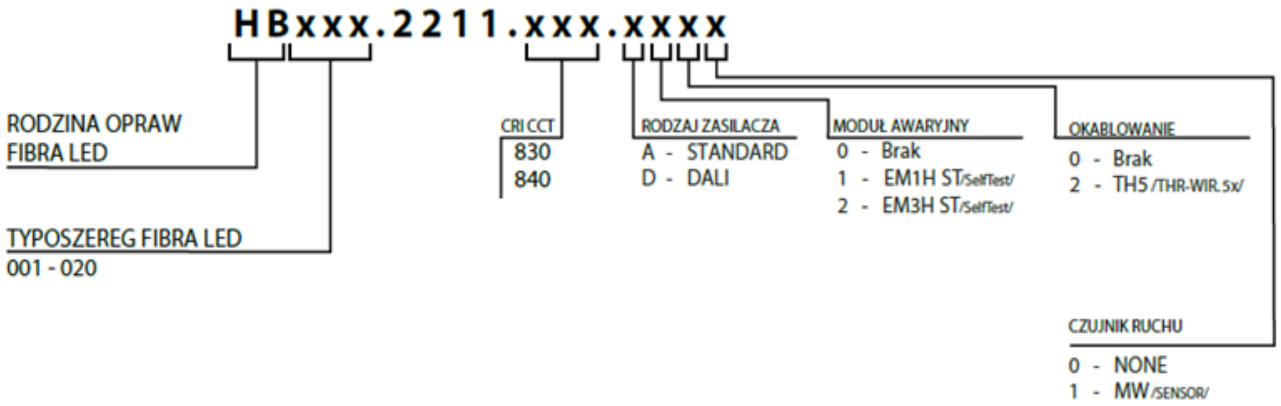


</td>
<td>PXF Lighting<br>ul. Jutrzenki 73<br>02-230 Warszawa</td>
<td>PXF Lighting<br>ul. Jutrzenki 73<br>02-230 Warszawa</td>
</tr>
<tr>
<td>5370/2024</td>
<td>

**Oprawa oświetleniowa do oświetlenia awaryjnego typu CUBE 600x300, CUBE 600x600, CUBE 1200x300, CUBE 1200x600 w odmianach:**

<table>
<tr><th>Wersja</th><th>Kod montażu</th><th>Kod modelu</th><th>Temperatura barwowa</th><th>Kod klosza</th><th>Kod koloru obudowy</th><th>Kod IP/IK odbłyśnik</th><th>Moc znamionowa</th><th>Moc awaryjna</th></tr>
<tr><td rowspan="4">601<br>602<br>603<br>616<br>617</td><td rowspan="4">0</td><td>0</td><td rowspan="4">830<br>840<br>857<br>930<br>940<br>957</td><td rowspan="4">-0P<br>-mP<br>-0D<br>-sD<br>-DS<br>-PC<br>-Pd<br>-DX<br>-D1<br>-D2<br>-D3<br>-D4<br>-D5<br>-D6<br>-D7<br>-D8<br>-D9<br>-DA<br>-DB<br>-DC<br>-DD<br>-DE<br>-DF</td><td rowspan="4">1<br>2<br>3<br>4</td><td rowspan="4">-1</td><td>005÷040</td><td rowspan="4">005<br>010<br>015<br>020<br>025<br>030<br>035<br>040<br>045<br>050<br>055<br>060<br>065<br>070<br>075<br>080<br>085<br>090<br>095<br>100</td></tr>
<tr><td>1</td><td>005÷085</td></tr>
<tr><td>2</td><td>005÷070</td></tr>
<tr><td>3</td><td>005÷120</td></tr>
</table>

</td>
<td>MILOO-ELECTRONICS<br>Sp. z o.o.<br>Stary Wiśnicz 289<br>32-720 Nowy Wiśnicz</td>
<td>MILOO-<br>ELECTRONICS Sp. z<br>o.o.<br>Stary Wiśnicz 289<br>32-720 Nowy Wiśnicz</td>
</tr>
</table>

**W niniejszym wykazie opublikowano informacje na temat wydanych dopuszczeń dla opraw oświetleniowych do oświetlenia awaryjnego, a w celu upewnienia się co do statusu ważności dopuszczenia należy sprawdzić wykaz wydanych lub cofniętych dopuszczeń.**

Aktualizacja:07.01.2026 r.

<table>
<tr>
<td>5373/2024</td>
<td>
Oprawa oświetleniowa do oświetlenia awaryjnego typu ORION S, ORION M, ORION L w odmianach:
<table>
<tr><th>Wersja</th><th>Kod montażu</th><th>Kod modelu</th><th>Temperatura barwowa</th><th>Kod klosza</th><th>Kod koloru obudowy</th><th>Kod IP/IK odbłyśnik</th><th>Moc znamionowa</th><th>Moc awaryjna</th></tr>
<tr><td rowspan="3">607<br>608<br>609<br>618<br>619</td><td rowspan="3">1<br>2</td><td>1</td><td rowspan="3">830<br>840<br>857<br>930<br>940<br>957</td><td rowspan="3">-DS<br>-PC<br>-SC</td><td rowspan="3">1<br>2<br>3<br>4<br>5<br>6<br>7<br>8<br>9<br>A<br>B</td><td rowspan="3">-0<br>-1<br>-2<br>-3</td><td>005÷115</td><td rowspan="3">005<br>010<br>015<br>020<br>025<br>030<br>035<br>040<br>045<br>050<br>055<br>060<br>065<br>070<br>075<br>080<br>085<br>090<br>095<br>100</td></tr>
<tr><td>2</td><td>005÷165</td></tr>
<tr><td>3</td><td>005÷225</td></tr>
</table>
</td>
<td>MILOO-ELECTRONICS<br>Sp. z o.o.<br>Stary Wiśnicz 289<br>32-720 Nowy Wiśnicz</td>
<td>MILOO-<br>ELECTRONICS Sp. z<br>o.o.<br>Stary Wiśnicz 289<br>32-720 Nowy Wiśnicz</td>
</tr>
<tr>
<td>5382/2024</td>
<td>
Oprawa oświetleniowa do oświetlenia awaryjnego typu INS230LED w odmianach:
<table>
<tr><th>Typ</th><th>Typoszereg długości</th><th>Oznaczenie modułu LED i jego ilości</th><th>Oznaczenie prądu sterowania</th><th>Symbol napięcia zasilania</th><th>Symbol kostki zasilającej</th><th>Symbol układu wpustów</th><th>Rodzaj wpustu</th><th>Materiał obudowy</th><th>Materiał klosza</th><th>Uchwyt mocujący</th><th>Wykonanie</th></tr>
<tr><td rowspan="3">INS230LED</td><td>0600</td><td>J2</td><td>1<br>3</td><td rowspan="3">34E</td><td rowspan="3">20<br>22<br>30<br>33<br>40<br>44<br>50<br>55<br>60<br>66<br>70<br>77<br>80<br>88</td><td rowspan="3">10<br>11<br>20<br>21<br>22</td><td rowspan="3">P20<br>P25<br>M20<br>M25</td><td>PC</td><td>PC<br>PM<br>PT</td><td rowspan="3">AMO1<br>AMO3<br>AM04<br>AMO5<br>AMO10</td><td rowspan="3">A3<br>A3S</td></tr>
<tr><td rowspan="2">1200</td><td>J4</td><td>1<br>3</td><td rowspan="2">GRP</td><td rowspan="2">PC<br>PM</td></tr>
<tr><td>B4</td><td>1</td></tr>
</table>
</td>
<td>ATM Lighting<br>sp. z o.o.<br>ul. Maszynowa 30A<br>80-298 Gdańsk</td>
<td>ATM Lighting sp. z o.o.<br>ul. Maszynowa 30A<br>80-298 Gdańsk</td>
</tr>
</table>

**W niniejszym wykazie opublikowano informacje na temat wydanych dopuszczeń dla opraw oświetleniowych do oświetlenia awaryjnego, a w celu upewnienia się co do statusu ważności dopuszczenia należy sprawdzić wykaz wydanych lub cofniętych dopuszczeń.**

Aktualizacja:07.01.2026 r.

| | | | | | | | | | | | | | | | |
|---|---|---|---|---|---|---|---|---|---|---|---|---|---|---|---|
| INS230LED | 0600 | J2 | 1<br>3 | 35E | 20<br>22<br>30<br>33<br>40<br>44<br>50<br>55<br>60<br>66<br>70<br>77<br>80<br>88 | 10<br>11<br>20<br>21<br>22 | P20<br>P25<br>M20<br>M25 | PC | PC<br>PM<br>PT | AMO1<br>AMO3<br>AM04<br>AMO5<br>AMO10 | ZB<br>ZBS<br>ZBC<br>ZBD<br>ZBT<br>ZBR<br>ZBH<br>ZBM | | | |
| | 1200 | J4 | 1<br>3 | | | | | | | | | | | |
| | | B4 | 1 | | | | | GRP | PC<br>PM | | | | | |

| *Typ* | *Typoszereg długości* | *Oznaczenie modułu LED i jego ilości* | *Oznaczenie prądu sterowania* | *Symbol napięcia zasilania* | *Symbol kostki zasilającej* | *Symbol układu wpustów* | *Rodzaj wpustu* | *Materiał obudowy* | *Materiał klosza* | *Uchwyt mocujący* | *Wykonanie* | *Wyk. specjalne* |
|---|---|---|---|---|---|---|---|---|---|---|---|---|
| INS230LED | 0600 | J2 | 1<br>3 | 34E | 20<br>22<br>30<br>33<br>40<br>44<br>50<br>55<br>60<br>66<br>70<br>77<br>80<br>88 | 10<br>11<br>20<br>21<br>22 | P20<br>P25<br>M20<br>M25 | GRP | PM<br>PT<br>PC | AMO1<br>AMO3<br>AM04<br>AMO5<br>AMO10 | A3<br>A3S | C4 |
| | 1200 | J4 | 1<br>3 | | | | | | | | | |
| | | B4 | 1 | | | | | | | | | |
| INS230LED | 0600 | J2 | 1<br>3 | 35E | 20<br>22<br>30<br>33<br>40<br>44<br>50<br>55<br>60<br>66<br>70<br>77<br>80<br>88 | 10<br>11<br>20<br>21<br>22 | P20<br>P25<br>M20<br>M25 | GRP | PM<br>PT<br>PC | AMO1<br>AMO3<br>AM04<br>AMO5<br>AMO10 | ZB<br>ZBS<br>ZBC<br>ZBD<br>ZBT<br>ZBR<br>ZBH<br>ZBM | C4 |
| | 1200 | J4 | 1<br>3 | | | | | | | | | |
| | | B4 | 1 | | | | | | | | | |

**W niniejszym wykazie opublikowano informacje na temat wydanych dopuszczeń dla opraw oświetleniowych do oświetlenia awaryjnego, a w celu upewnienia się co do statusu ważności dopuszczenia należy sprawdzić wykaz wydanych lub cofniętych dopuszczeń.**

Aktualizacja:07.01.2026 r.

<table>
<tr>
<td>5386/2024</td>
<td>Oprawa oświetleniowa do oświetlenia awaryjnego typu TM.INDUST B2 w odmianach:
<table>
<tr><th>Typ</th><th>Model</th><th>Wersja</th></tr>
<tr><td>TM.INDUST</td><td>B2<br>B2L</td><td>CB<br>CBA<br>CB DALI 2<br>CB+<br>CBM</td></tr>
</table></td>
<td>TM Technologie Sp. z o.o.<br>Morawica 355<br>32-084 Morawica</td>
<td>TM Technologie Sp. z o.o.<br>Morawica 355<br>32-084 Morawica</td>
</tr>
<tr>
<td>5387/2024</td>
<td>Oprawa oświetleniowa do oświetlenia awaryjnego typu DIRECTO w odmianach:
<table>
<tr><th>Seria</th><th>Tryb</th><th>Autonomia</th><th>Wykonanie</th></tr>
<tr><td>DIRECTO<br>DIRECTO S</td><td>NM<br>M</td><td>1H<br>2H<br>3H</td><td>MT<br>AT<br>CT</td></tr>
<tr><td>DIRECTO<br>DIRECTO S</td><td>---</td><td>---</td><td>CB</td></tr>
</table></td>
<td>Intelight Sp. z o. o.<br>ul. Gwiaździsta 19<br>01-651 Warszawa</td>
<td>Intelight Sp. z o. o.<br>ul. Gwiaździsta 19<br>01-651 Warszawa</td>
</tr>
<tr>
<td>5390/2024</td>
<td>Oprawa oświetleniowa do oświetlenia awaryjnego typu Pratica Modula Matrix w odmianach:<br>18821, 18831, 18841, 17923</td>
<td>Beghelli S.p.A.<br>Via Mozzeghine 13-15,<br>Localita Monteveglio<br>40053 Valsamoggia BO,<br>Włochy</td>
<td>Beghelli-Polska Sp. z o.o.<br>ul. Podmiejska 95<br>44-207 Rybnik</td>
</tr>
<tr>
<td>5391/2024</td>
<td>Oprawa oświetleniowa do oświetlenia awaryjnego typu ECOSIGN w odmianach:
<table>
<tr><th>Nazwa</th><th>Montaż</th><th>Wykonanie</th><th>IP</th></tr>
<tr><td>ECOSIGN 160 P MSC E1D WH IP65</td><td>nastropowy</td><td>E1D</td><td>IP65</td></tr>
<tr><td>ECOSIGN 160 P MSC E3D WH IP65</td><td>nastropowy</td><td>E3D</td><td>IP65</td></tr>
<tr><td>ECOSIGN 160 P MSC ECD WH IP65</td><td>nastropowy</td><td>ECD</td><td>IP65</td></tr>
<tr><td>ECOSIGN 160 P MSC ECC WH IP65</td><td>nastropowy</td><td>ECC</td><td>IP65</td></tr>
<tr><td>ECOSIGN 160 P MSC ECP WH IP65</td><td>nastropowy</td><td>ECP</td><td>IP65</td></tr>
</table></td>
<td>Zumtobel Lighting GmbH<br>Schweizer Str.30<br>A-6850 Dornbirn, Austria</td>
<td>ZG Lighting Polska Sp z o.o.<br>ul. Wołoska 9A<br>02-583 Warszawa</td>
</tr>
</table>

**W niniejszym wykazie opublikowano informacje na temat wydanych dopuszczeń dla opraw oświetleniowych do oświetlenia awaryjnego, a w celu upewnienia się co do statusu ważności dopuszczenia należy sprawdzić wykaz wydanych lub cofniętych dopuszczeń.**

Aktualizacja:07.01.2026 r.

<table>
<tr>
<td>5392/2024<br>zastąpienie</td>
<td>
Oprawa oświetleniowa do oświetlenia awaryjnego typu EXF250LED w odmianach:
<table>
<tr><th>Typ</th><th>Typoszereg długości</th><th>Typ modułu LED</th><th>Napięcie</th><th>Podłączenie</th><th colspan="2">Wpusty</th><th>Materiał obudowy</th><th>Materiał klosza</th><th>Wykonanie awaryjne</th><th>Sterowanie</th></tr>
<tr><td rowspan="3">EXF250LED</td><td rowspan="3">0600<br>1200</td><td rowspan="3">FX1<br>FX2<br>FX4<br>GX1<br>GX2<br>GX4<br>F1<br>F2<br>F4<br>G1<br>G2<br>G4</td><td>35E</td><td>30<br>33<br>50<br>55</td><td>20<br>21<br>22</td><td>P20<br>P25<br>M20<br>M25</td><td>GRP</td><td>PC<br>PM</td><td>ZB</td><td>---<br>DA</td></tr>
<tr><td>34E</td><td>40<br>44<br>60<br>66</td><td>20<br>21<br>22</td><td>P20<br>P25<br>M20<br>M25</td><td>GRP</td><td>PC<br>PM</td><td>A3</td><td>---<br>DA</td></tr>
<tr><td>25E</td><td>30<br>33<br>40<br>44<br>50<br>55<br>60<br>66</td><td>20<br>21<br>22</td><td>P20<br>P25<br>M20<br>M25</td><td>GRP</td><td>PC<br>PM</td><td>A3<br>ZB</td><td>---</td></tr>
</table>
* układ dławnic 20, 21, 22 nie jest dostępny w wykonaniu M25 oraz P25<br>
**wykonanie 11P20 nie jest dostępne w wersji awaryjnej 0600-..-A3
</td>
<td>ATM Lighting sp. z o.o.<br>ul. Maszynowa 30A<br>80-298 Gdańsk</td>
<td>ATM Lighting sp. z o.o.<br>ul. Maszynowa 30A<br>80-298 Gdańsk</td>
</tr>
<tr>
<td>5394/2024</td>
<td>
Oprawa oświetleniowa do oświetlenia awaryjnego typu ECOSIGN TEC-GP w odmianach:
<table>
<tr><th>Nazwa</th><th>Montaż</th><th>Wykonanie</th><th>IP</th></tr>
<tr><td>ECOSIGN 160 P TEC-GP E1D WH</td><td>TECTON</td><td>E1D</td><td>IP20</td></tr>
<tr><td>ECOSIGN 160 P TEC-GP E3D WH</td><td>TECTON</td><td>E3D</td><td>IP20</td></tr>
<tr><td>ECOSIGN 160 P TEC-GP ECD WH</td><td>TECTON</td><td>ECD</td><td>IP20</td></tr>
<tr><td>ECOSIGN 160 P TEC-GP ECC WH</td><td>TECTON</td><td>ECC</td><td>IP20</td></tr>
<tr><td>ECOSIGN 160 P TEC-GP ECP WH</td><td>TECTON</td><td>ECP</td><td>IP20</td></tr>
</table>
</td>
<td>Zumtobel Lighting GmbH<br>Schweizer Str.30<br>A-6850 Dornbirn, Austria</td>
<td>ZG Lighting Polska Sp z o.o.<br>ul. Wołoska 9A<br>02-583 Warszawa</td>
</tr>
<tr>
<td>5401/2024</td>
<td>
Oprawa oświetleniowa do oświetlenia awaryjnego typu MODERNA-R; MODERNA-S w odmianach:<br>
z własnym zasilaniem:
<table>
<tr><th>Nazwa</th><th>Rozmiar</th><th>Kolor</th><th>Strumień</th><th>Sterowanie</th><th>Autonomia</th><th>Wykonanie</th><th>Źródło światła</th><th>Rozsył światła</th></tr>
</table>
</td>
<td>ES-SYSTEM<br>Sp. z o.o.<br>ul. Przemysłowa 2<br>30-701 Kraków</td>
<td>ES-SYSTEM<br>Sp. z o.o.<br>ul. Przemysłowa 2<br>30-701 Kraków</td>
</tr>
</table>

**W niniejszym wykazie opublikowano informacje na temat wydanych dopuszczeń dla opraw oświetleniowych do oświetlenia awaryjnego, a w celu upewnienia się co do statusu ważności dopuszczenia należy sprawdzić wykaz wydanych lub cofniętych dopuszczeń.**

Aktualizacja:07.01.2026 r.

| | | | | | | | | |
|---|---|---|---|---|---|---|---|---|
| MODERNA2-S<br>MODERNA2-R | 600x600 | WH<br>BL<br>RAL | 2700<br>4100<br>5800 | HF<br>DALI | E1L/<br>E3L/ | S<br>ST<br>DALI | 830<br>840 | XWB/MB/SMP<br>XWB/WB/SMP |
| MODERNA2-S<br>MODERNA2-R | 600x600 | WH<br>BL<br>RAL | 2700<br>4100<br>5800 | HF<br>DALI | E1/<br>E3/ | S<br>ST<br>DALI | 830<br>840 | MB/SMP<br>WB/SMP |

| ***Nazwa*** | ***Rozmiar*** | ***Kolor*** | ***Strumień*** | ***Sterowanie*** | ***Wersja*** | ***Rodzaj modułu*** | ***Źródło światła*** | ***Rozsył światła*** |
|---|---|---|---|---|---|---|---|---|
| MODERNA2-S<br>MODERNA2-R | 600x600 | WH<br>BL<br>RAL | 2700<br>4100<br>5800 | HF<br>DALI | EL/ | ZA<br>ZA-GM<br>ZA-GD | 830<br>840 | XWB/MB/SMP<br>XWB/WB/SMP |
| MODERNA2-S<br>MODERNA2-R | 600x600 | WH<br>BL<br>RAL | 2700<br>4100<br>5800 | HF<br>DALI | E/ | ZA<br>ZA-GM<br>ZA-GD | 830<br>840 | MB/SMP<br>WB/SMP |

*zasilane centralnie:*

| | | | |
|---|---|---|---|
| 5413/2024 | **Oprawa oświetleniowa do oświetlenia awaryjnego typu Pratica Modula w odmianach:<br>18700, 18701, 18710, 18711, 18721,18731, 18740, 18741, 18750, 18751, 18761, 18771, 18781, 17920** | Beghelli S.p.A.<br>Via Mozzeghine 13-15,<br>Localita Monteveglio<br>40053 Valsamoggia BO,<br>Włochy | Beghelli-Polska Sp. z o.o.<br>ul. Podmiejska 95<br>44-207 Rybnik |
| 5436/2024 | **Oprawa oświetleniowa do oświetlenia awaryjnego typu TM.INDUST B3, TM.INDUST B4, TM.INDUST B5<br>w odmianach:**<br>**Typ** / **Model** / **Wersja** | TM Technologie Sp. z o.o.<br>Morawica 355<br>32-084 Morawica | TM Technologie Sp. z o.o.<br>Morawica 355<br>32-084 Morawica |

**W niniejszym wykazie opublikowano informacje na temat wydanych dopuszczeń dla opraw oświetleniowych do oświetlenia awaryjnego, a w celu upewnienia się co do statusu ważności dopuszczenia należy sprawdzić wykaz wydanych lub cofniętych dopuszczeń.**

Aktualizacja:07.01.2026 r.

| | | | | | | | |
|---|---|---|---|---|---|---|---|
| | | TM.INDUST | B3D<br>B3DF<br><br>B4D<br>B4DF<br><br>B5D<br>B5DF | CB<br>CB+<br>CBM<br>CB DALI 2 | | | |
| 5443/2024 | **Oprawa oświetleniowa do oświetlenia awaryjnego typu SALUKA-N-LED w odmianach:** | | | | | VYRTYCH A.S.<br>Židněves 116<br>294 06 Březno, Czechy | VYRTYCH A.S.<br>Židněves 116<br>294 06 Březno,<br>Czechy |

| Lp. | Nazwa oprawy | Autonomia |
|---|---|---|
| 1. | MULTISALUKA-N-LED-OP-1250-218-G2-4K | 1h |
| 2. | MULTISALUKA-N-LED-OP-2500-218-G2-4K | 1h |
| 3. | MULTISALUKA-N-LED-OP-2500-236-G2-4K | 1h |
| 4. | MULTISALUKA-N-LED-OP-5000-236-G2-4K | 1h |
| 5. | MULTISALUKA-N-LED-OP-10000-236-G2-4K | 1h |
| 6. | MULTISALUKA-N-LED-OP-3750-258-G2-4K | 1h |
| 7. | MULTISALUKA-N-LED-OP-7500-258-G2-4K | 1h |
| 8. | MULTISALUKA-N-LED-OP-12550-258-G2-4K | 1h |
| 9. | MULTISALUKA-N-LED-OP-1250-218-G2-4K | 3h |
| 10. | MULTISALUKA-N-LED-OP-2500-218-G2-4K | 3h |
| 11. | MULTISALUKA-N-LED-OP-2500-236-G2-4K | 3h |
| 12. | MULTISALUKA-N-LED-OP-5000-236-G2-4K | 3h |
| 13. | MULTISALUKA-N-LED-OP-10000-236-G2-4K | 3h |
| 14. | MULTISALUKA-N-LED-OP-3750-258-G2-4K | 3h |
| 15. | MULTISALUKA-N-LED-OP-7500-258-G2-4K | 3h |
| 16. | MULTISALUKA-N-LED-OP-12550-258-G2-4K | 3h |
| 17. | SALUKA-N-LED-OP-Em-500-218-G2-4K | 1h |
| 18. | SALUKA-N-LED-OP-Em-500-236-G2-4K | 1h |
| 19. | SALUKA-N-LED-OP-Em-500-258-G2-4K | 1h |
| 20. | SALUKA-N-LED-OP-Em-500-218-G2-4K | 3h |
| 21. | SALUKA-N-LED-OP-Em-500-236-G2-4K | 3h |
| 22. | SALUKA-N-LED-OP-Em-500-258-G2-4K | 3h |

<table>
<tr>
<td>5459/2024</td>
<td>
Oprawa oświetleniowa do oświetlenia awaryjnego typu Maxos Fusion w odmianach:<br>
Oprawy z własnym zasilaniem:
<table>
<tr><th>Wersje</th><th>Moduł LED</th><th>Temperatura barwowa</th><th>Zasilacz</th><th>Rozsył światła</th><th>Typ okablowania</th><th>Moduł awaryjny</th><th>Kontroler światła</th><th>Kolor</th><th>Warunki specjalne</th></tr>
<tr><td>LL523X</td><td>LED62S<br>LED100S<br>LED123S<br>LED160S</td><td>830<br>835<br>840<br>850<br>865<br>PW930<br>940</td><td>PSD<br>DIA<br>SIA</td><td>NB<br>MB<br>WB<br>DA45W<br>DA35W<br>DA25W<br>DA25N<br>A20<br>XNB<br>VWB<br>PCO<br>WB-OC</td><td>13</td><td>ELP3<br>ELD3<br>ELW3</td><td>---<br>CLO<br>VLC<br>CLO-VLC</td><td>WH<br>SI<br>BK</td><td>---<br>HE<br>XA</td></tr>
</table>
Oprawy do centralnej baterii:
<table>
<tr><th>Wersje</th><th>Moduł LED</th><th>Temperatura barwowa</th><th>Zasilacz</th><th>Rozsył światła</th><th>Typ okablowania</th><th>Kontroler światła</th><th>Kolor</th><th>Warunki specjalne</th></tr>
<tr><td>LL512X<br>LL523X</td><td>LED31S<br>LED50S<br>LED61S<br>LED80S<br>LED62S<br>LED100S<br>LED123S<br>LED160S</td><td>830<br>835<br>840<br>850<br>865<br>PW930<br>940</td><td>PSED<br>DEIA<br>SEIA</td><td>NB<br>MB<br>WB<br>DA45W<br>DA35W<br>DA25W<br>DA25N<br>A20<br>XNB<br>VWB<br>PCO<br>WB-OC</td><td>7<br>13</td><td>---<br>CLO<br>VLC<br>CLO-VLC</td><td>WH<br>SI<br>BK</td><td>---<br>HE<br>XA</td></tr>
</table>
</td>
<td>Signify Poland<br>Sp. z o.o.<br>ul. Kossaka 150<br>64-920 Piła</td>
<td>Signify Poland<br>Sp. z o.o.<br>ul. Kossaka 150<br>64-920 Piła</td>
</tr>
<tr>
<td>5460/2024</td>
<td>Oprawa oświetleniowa do oświetlenia awaryjnego typu Micropoint 2 w odmianach:<br>MP2OS230CGS, MP2ES230CGS, MP2SOS230CGS, MP2SES230CGS, MP2HI230CGS</td>
<td>Eaton Cooper Securite SAS<br>PEE II-Rue Beethoven-BP10184<br>63204 Riom, Francja</td>
<td>Eaton Electric<br>sp. z o.o.<br>ul. Galaktyczna 30<br>80-229 Gdańsk</td>
</tr>
</table>

**W niniejszym wykazie opublikowano informacje na temat wydanych dopuszczeń dla opraw oświetleniowych do oświetlenia awaryjnego, a w celu upewnienia się co do statusu ważności dopuszczenia należy sprawdzić wykaz wydanych lub cofniętych dopuszczeń.**

Aktualizacja:07.01.2026 r.

| | | | |
|---|---|---|---|
| 5464/2024 | **Oprawa oświetleniowa do oświetlenia awaryjnego typu PURE 1, PURE 3, PURE 4 w odmianach:** | GLAMOX sp. z o.o.<br>ul. Przemysłowa 2<br>30-701 Kraków | GLAMOX sp. z o.o.<br>ul. Przemysłowa 2<br>30-701 Kraków |

*z własnym zasilaniem:*

| ***Nazwa*** | ***Strumień*** | ***Sterowanie*** | ***Czas autonomii*** | ***Wersja*** | ***Źródło światła*** | ***Rozsył światła*** |
|---|---|---|---|---|---|---|
| PURE 1 R600x600 | 2000-4500<br>3000-6000<br>5000-10000<br>6000-13000 | HF<br>DALI | E1/<br>E3/ | ST<br>DALI | 940<br>840 | OP/GL |
| PURE 1 R300x1200 | 3000-6000<br>6000-13000 | HF<br>DALI | E1/<br>E3/ | ST<br>DALI | 940<br>840 | OP/GL |
| PURE 3 R600x600 | 2000-4500<br>3000-6000<br>5000-10000<br>6000-13000 | HF<br>DALI | E1/<br>E3/ | ST<br>DALI | 940<br>840 | MP/CL |
| PURE 3 R300x1200 | 3000-6000<br>6000-13000 | HF<br>DALI | E1/<br>E3/ | ST<br>DALI | 940<br>840 | MP/CL |
| PURE 4 R600x600 | 2000-4500<br>3000-6000 | HF<br>DALI | E1/<br>E3/ | ST<br>DALI | 940<br>840 | SMP/GL |
| PURE 4 R300x1200 | 3000-6000 | HF<br>DALI | E1/<br>E3/ | ST<br>DALI | 940<br>840 | SMP/GL |

*zasilane centralnie:*

| ***Nazwa*** | ***Strumień*** | ***Sterowanie*** | ***Wykonanie*** | ***Moduł adresowy*** | ***Źródło światła*** | ***Rozsył światła*** |
|---|---|---|---|---|---|---|
| PURE 1 R600x600 | 2000-4500<br>3000-6000<br>5000-10000<br>6000-13000 | HF<br>DALI | E/ | Z<br>ZA-GM<br>ZA-GD | 940<br>840 | OP/GL |
| PURE 1 R300x1200 | 3000-6000<br>6000-13000 | HF<br>DALI | E/ | Z<br>ZA-GM<br>ZA-GD | 940<br>840 | OP/GL |
| PURE 3 R600x600 | 2000-4500<br>3000-6000<br>5000-10000<br>6000-13000 | HF<br>DALI | E/ | Z<br>ZA-GM<br>ZA-GD | 940<br>840 | MP/CL |
| PURE 3 R300x1200 | 3000-6000<br>6000-13000 | HF<br>DALI | E/ | Z<br>ZA-GM<br>ZA-GD | 940<br>840 | MP/CL |
| PURE 4 R600x600 | 2000-4500<br>3000-6000 | HF<br>DALI | E/ | Z<br>ZA-GM<br>ZA-GD | 940<br>840 | SMP/GL |
| PURE 4 R300x1200 | 3000-6000 | HF<br>DALI | E/ | Z<br>ZA-GM<br>ZA-GD | 940<br>840 | SMP/GL |

**W niniejszym wykazie opublikowano informacje na temat wydanych dopuszczeń dla opraw oświetleniowych do oświetlenia awaryjnego, a w celu upewnienia się co do statusu ważności dopuszczenia należy sprawdzić wykaz wydanych lub cofniętych dopuszczeń.**

Aktualizacja:07.01.2026 r.

<table>
<tr>
<td>5530/2024</td>
<td>
Oprawa oświetleniowa do oświetlenia awaryjnego DIAMOND M B,<br>DIAMOND M AC, DIAMOND M ACR, DIAMOND M AL, DIAMOND M ALR w odmianach:
<table>
<tr><th>Kod oprawy</th><th>Moc oprawy</th><th>Kod modułu awaryjnego</th><th>Czas pracy w trybie awaryjnym [h]</th><th>Tryb pracy</th><th>Typ</th><th>Symbol koloru oprawy</th></tr>
<tr><td rowspan="4">DMB<br>DMAC<br>DMACR<br>DMAL<br>DMALR</td><td>1W</td><td rowspan="2">L</td><td>1<br>3</td><td rowspan="2">SE<br>SA</td><td rowspan="2">X<br>PT<br>AT<br>RU<br>RW</td><td rowspan="4">WH<br>WS<br>WG<br>GR<br>GS<br>GG<br>BL<br>BS<br>BG<br>OC</td></tr>
<tr><td>2W</td><td>1</td></tr>
<tr><td rowspan="2">1W<br>2W</td><td>Z</td><td>---</td><td>---</td><td>CB/CBS<br>CB/ADE</td></tr>
<tr><td>---</td><td>---</td><td>---</td><td>FZLV2</td></tr>
</table>
</td>
<td>Rafał Stanuch P.P.H.U. AWEX<br>Sp. z o.o<br>Masłomiąca, ul. Długa 39<br>32-091 Michałowice</td>
<td>Rafał Stanuch<br>P.P.H.U. AWEX<br>Sp. z o.o<br>Masłomiąca, ul. Długa 39<br>32-091 Michałowice</td>
</tr>
<tr>
<td>5534/2024</td>
<td>
Oprawa oświetleniowa do oświetlenia awaryjnego DISCRET DQ w odmianach:
<table>
<tr><th>Nazwa</th><th>Wersja</th></tr>
<tr><td>DISCRET DQ</td><td>E/AT<br>E/ATIR<br>E/CT<br>E/CB<br>E/CBA<br>E/CBLA<br><br>Eh/AT<br>Eh/ATIR<br>Eh/CT<br>Eh/CB<br>Eh/CBA<br>Eh/CBLA</td></tr>
</table>
</td>
<td>AMATECH<br>Elektrotechnika<br>Sp. z o.o.<br>ul. Kalinowa 68<br>09-402 Płock</td>
<td>AMATECH<br>Elektrotechnika<br>Sp. z o.o.<br>ul. Kalinowa 68<br>09-402 Płock</td>
</tr>
<tr>
<td>5622/2025</td>
<td>
Oprawa oświetleniowa do oświetlenia awaryjnego 6009 LED w odmianach:
<table>
<tr><th>Lp.</th><th>Nr katalogowy</th></tr>
<tr><td>1</td><td>6009/4128-2102-162-2220-22-850011</td></tr>
<tr><td>2</td><td>6009/4128-2103-162-2220-22-850011</td></tr>
<tr><td>3</td><td>6009/4128-2103-162-1110-11-850011</td></tr>
<tr><td>4</td><td>6009/4128-2103-160-0020-20-850011</td></tr>
<tr><td>5</td><td>6009/4128-2103-162-1111-55-850011</td></tr>
</table>
</td>
<td>R. Stahl Schalgerate GmbH<br>Am Bahnhof 30<br>D-74638 Waldenburg,<br>Niemcy</td>
<td>ASE ATEX Sp. z o.o.<br>ul. Narwicka 6<br>80-557 Gdańsk</td>
</tr>
</table>

**W niniejszym wykazie opublikowano informacje na temat wydanych dopuszczeń dla opraw oświetleniowych do oświetlenia awaryjnego, a w celu upewnienia się co do statusu ważności dopuszczenia należy sprawdzić wykaz wydanych lub cofniętych dopuszczeń.**

Aktualizacja:07.01.2026 r.

| | | | | | |
|---|---|---|---|---|---|
| | | 6 | 6009/4128-2103-162-1110-22-850011 | | |
| | | 7 | 6009/4148-2102-162-2220-22-850011 | | |
| | | 8 | 6009/4148-2103-162-1110-11-850011 | | |
| | | 9 | 6009/4148-2103-162-1110-22-850011 | | |
| | | 10 | 6009/4148-2103-162-2220-22-850011 | | |
| | | 11 | 6009/4148-2103-160-0020-20-850011 | | |
| | | 12 | 6009/4148-2102-162-1110-11-850011 | | |
| | | 13 | 6009/4148-2103-162-1111-55-850011 | | |
| | | 14 | 6009/4148-2113-182-2220-22-850011 | | |
| 5625/2025 | **Oprawa oświetleniowa do oświetlenia awaryjnego typu FlexiTech w odmianach: FT2ED4ICGS1; FT3EW4ICGSIP1; FT2ED4IATL181; FT2ED4ICGL181; FT3EC4ICGSIP1; FT3EC4ICGL18IP1; FT3EW4ICGL18IP1; FT1EW4ICGSIP1; FT1EW4ICGL18IP1** | | | Eaton Cooper Securite SAS<br>PEE II-Rue Beethoven-BP10184<br>63204 Riom, Francja | Eaton Electric<br>Sp. z o.o.<br>ul. Galaktyczna 30<br>80-229 Gdańsk |
| 5627/2025 | **Oprawa oświetleniowa do oświetlenia awaryjnego typu AXN 3, LOVATO N 3 w odmianach:** | | | Rafał Stanuch P.P.H.U. AWEX Sp. z o.o<br>Masłomiąca, ul. Długa 39<br>32-091 Michałowice | Rafał Stanuch<br>P.P.H.U. AWEX<br>Sp. z o.o<br>Masłomiąca, ul. Długa 39<br>32-091 Michałowice |

| *Nazwa oprawy* | *Rodzaj układu optycznego* | *Moc oprawy* | *Kod modułu awaryjnego* | *Czas pracy awaryjnej [h]* | *Tryb pracy* | *Wykonanie* | *Kolor korpusu oprawy* |
|---|---|---|---|---|---|---|---|
| AX3N<br>A3N<br>AX3NB<br>A3NB<br><br>LV3N<br>L3N<br>LV3NB<br>L3NB | A<br>O<br>U<br>R<br>R1<br>R2 | 1W<br>2W<br>3W* | B<br>B1<br>C<br>C1<br>P<br>P1 | 1<br>2<br>3 | SE<br>SA | X | WH<br>GR<br>BL<br>OC |
| | | | B<br>B1<br>C<br>C1<br>P<br>P1 | 1<br>2<br>3 | SE<br>SA | PT | |
| | | | B<br>B1<br>C<br>C1 | 1<br>2<br>3 | SE<br>SA | AT | |

**W niniejszym wykazie opublikowano informacje na temat wydanych dopuszczeń dla opraw oświetleniowych do oświetlenia awaryjnego, a w celu upewnienia się co do statusu ważności dopuszczenia należy sprawdzić wykaz wydanych lub cofniętych dopuszczeń.**

Aktualizacja:07.01.2026 r.

<table>
<tr><td></td><td></td><td></td><td></td><td></td><td>P<br>P1</td><td></td><td></td><td></td><td></td><td></td><td></td><td></td></tr>
<tr><td></td><td></td><td></td><td></td><td></td><td>B<br>B1<br>C<br>C1<br>P<br>P1</td><td>1<br>2<br>3</td><td>SE<br>SA</td><td>RU<br>RW<br>BT<br>IT</td><td></td><td></td><td></td><td></td></tr>
<tr><td></td><td></td><td></td><td></td><td></td><td>Z</td><td>---</td><td>---</td><td>CB<br>CB/CBS<br>CB/ADE<br>CB/ADP</td><td></td><td></td><td></td><td></td></tr>
<tr><td></td><td></td><td></td><td></td><td></td><td>---</td><td>---</td><td>---</td><td>FZLV<br>FZLV2</td><td></td><td></td><td></td><td></td></tr>
<tr><td>5629/2025</td><td colspan="9">Oprawa oświetleniowa do oświetlenia awaryjnego typu Lungalargaluce w odmianach:<br>19338, 19339, 19328, 19329</td><td>Beghelli S.p.A.<br>Via Mozzeghine 13-15,<br>Localita Monteveglio<br>40053 Valsamoggia BO,<br>Włochy</td><td>Beghelli-Polska<br>Sp. z o.o.<br>ul. Podmiejska 95<br>44-207 Rybnik</td></tr>
<tr><td>5631/2025</td><td colspan="9">Oprawa oświetleniowa do oświetlenia awaryjnego typu STARLET SPOT w odmianach:
<table>
<tr><th>Seria</th><th>Kształt</th><th>Optyka</th><th>Strumień</th><th>Tryb</th><th>Autonomia</th><th>Wykonanie</th></tr>
<tr><td>STARLET SPOT</td><td>ROUND<br>QUAD</td><td>SO<br>SC<br>SQ<br>SP</td><td>150<br>250<br>350</td><td>NM<br>M</td><td>1H<br>2H<br>3H</td><td>MT<br>AT<br>CT</td></tr>
<tr><td>STARLET SPOT</td><td>ROUND<br>QUAD</td><td>SOH<br>SCH</td><td>250<br>350</td><td>NM<br>M</td><td>1H<br>2H<br>3H</td><td>MT<br>AT<br>CT</td></tr>
<tr><td>STARLET SPOT</td><td>ROUND<br>QUAD</td><td>SO<br>SC<br>SQ<br>SP</td><td>150<br>250<br>350</td><td>---</td><td>---</td><td>CB</td></tr>
<tr><td>STARLET SPOT</td><td>ROUND<br>QUAD</td><td>SOH<br>SCH</td><td>250<br>350</td><td>---</td><td>---</td><td>CB</td></tr>
</table></td><td>Intelight sp. z o. o.<br>ul. Gwiaździsta 19<br>01-651 Warszawa</td><td>Intelight sp. z o. o.<br>ul. Gwiaździsta 19<br>01-651 Warszawa</td></tr>
</table>

**W niniejszym wykazie opublikowano informacje na temat wydanych dopuszczeń dla opraw oświetleniowych do oświetlenia awaryjnego, a w celu upewnienia się co do statusu ważności dopuszczenia należy sprawdzić wykaz wydanych lub cofniętych dopuszczeń.**

Aktualizacja:07.01.2026 r.

| | | | | | | | | | | | | | | |
|---|---|---|---|---|---|---|---|---|---|---|---|---|---|---|
| 5634/2025 | **Oprawa oświetleniowa do oświetlenia awaryjnego typu FX w odmianach:** | | | | | | | | | | | | Glamox sp. z o.o.<br>ul. Jagiellońska 51<br>32-410 Dobczyce | Glamox sp. z o.o.<br>ul. Jagiellońska 51<br>32-410 Dobczyce |
| | | Nazwa | Sposób montażu | Długość | Rozsył | Kolor | Strumień | Sterowanie | Tryb awaryjny | Wersja | Źródło światła | Akcesoria | Optyka | |
| | | | R | 1523 | - | | 1800-3000 | | | | | - | | |
| | | | | 2023 | | | | | | | | | | |
| | | | RR | 1505 | | | | | | | | | | |
| | | | | 2005 | | | | | | | | | | |
| | | | P | 1511 | 0/100 | | 1800-4900 | | E | Z | | - C2.5 | | |
| | | | | | 30/70 | | | | | | | | | |
| | | | | | 40/60 | | | | | | | | | |
| | | | | 2011 | 0/100 | | | | | | | | | |
| | | | | | 30/70 | | | | | | | | | |
| | | | | | 40/60 | | | | | | | | | |
| | | | | 1505 | 0/100 | | | | | | | | | |
| | | | | | 30/70 | | | | | | | | | |
| | | | | | 40/60 | | | | | | | | | |
| | | Nazwa | Sposób montażu | Długość | Rozsył | Kolor | Strumień | Sterowanie | Tryb awaryjny | Wersja | Źródło światła | Akcesoria | Optyka | |
| | | FX35- | R | 2005 | 30/70 | AL | | HF DALI | | | 830 | | MP/PC OP | |
| | | | | 1519 | 40/60 | WH | | | | | | | | |
| | | | | 2019 | | BL | | | | | | | | |
| | | | RR | 1533 | - | AL | 2100-3500 | | E | Z | 840 | - | | |
| | | | | 1501 | | GR | | | | | | | | |
| | | | | 2033 | | WH | | | | | | | | |
| | | FX35- | | 2001 | - | RAL | | HF DALI | | | 830 | | SMP | |
| | | | | 1515 | | BL | 1800-3000 | | | | 840 | - | | |
| | | | RR | 2015 | 0/100 | GR | | | | | | | | |
| | | | P | 1507 | 30/70 | RAL | 2100-4800 | | | | | - | | |
| | | | | 2007 | 0/100 | | | | | | | C2.5 | | |
| | | | | 1521 | 0/100 | | | | | | | | | |
| | | | P | | 30/70 | | | | | | | | | |
| | | | | | 40/60 | | | | | | | | | |
| | | | | 2021 | 0/100 | | 1800-4900 | | E1<br>E3 | ST DALI | | - C2.5 | | |
| | | | | | 30/70 | | | | | | | | | |
| | | | | | 40/60 | | | | | | | | | |
| | | | PR | 1515 | 0/100 | | | | | | | | | |
| | | | | | 30/70 | | | | | | | | | |
| | | | | | 40/60 | | | | | | | | | |
| | | | | 2015 | 0/100 | | | | | | | | | |
| | | | | | 30/70 | | | | | | | | | |
| | | | | | 40/60 | | | | | | | | | |

**W niniejszym wykazie opublikowano informacje na temat wydanych dopuszczeń dla opraw oświetleniowych do oświetlenia awaryjnego, a w celu upewnienia się co do statusu ważności dopuszczenia należy sprawdzić wykaz wydanych lub cofniętych dopuszczeń.**

Aktualizacja:07.01.2026 r.

| | | | | | | | | | | | | | | | |
|---|---|---|---|---|---|---|---|---|---|---|---|---|---|---|---|
| | | | | | 30/70 | | | | | | | | | | |
| | | | PR | 1501 | 0/100 | | | | | | | | | | |
| | | | | | 30/70 | | | | | | | | | | |
| | | | | 2001 | 0/100 | | | | | | | | | | |
| | | | | | 30/70 | | | | | | | | | | |
| | | | R | 1519 | - | | 2100-3500 | | E1<br>E3 | ST<br>DALI | | - | | | |
| | | | | 2019 | | | | | | | | | | | |
| | | | RR | 1501 | | | | | | | | | | | |
| | | | | 2001 | | | | | | | | | | | |
| | | | P | 1507 | 0/100 | | 2100-4800 | | | | | - C2.5 | | | |
| | | | | | 30/70 | | | | | | | | | | |
| | | | | 2007 | 0/100 | | | | | | | | | | |
| | | | | | 30/70 | | | | | | | | | | |
| | | | PR | 1501 | 0/100 | | | | | | | | | | |
| | | | | | 30/70 | | | | | | | | | | |
| | | | | 2001 | 0/100 | | | | | | | | | | |
| | | | | | 30/70 | | | | | | | | | | |

| Nazwa | Sposób montażu | Długość | Rozsył | Kolor | Strumień | Sterowanie | Tryb awaryjny | Wersja | Źródło światła | Akcesoria | Optyka |
|---|---|---|---|---|---|---|---|---|---|---|---|
| FX45- | R | 1529 | - | AL<br>WH<br>BL<br>GR<br>RAL | 2600-4000 | HF<br>DALI | E | Z | 830<br>840 | - | MP/PC<br>OP/PC |
| | | 2032 | | | | | | | | | |
| | RR | 1511 | | | | | | | | | |
| | | 2014 | | | | | | | | | |
| | P | 1223 | 0/100 | | 1600-6400 | | | | | - C2.5 | |
| | | 1517 | 0/100 | | | | | | | | |
| | | | 30/70 | | | | | | | | |
| | | | 40/60 | | | | | | | | |
| | | 2020 | 0/100 | | | | | | | | |
| | | | 30/70 | | | | | | | | |
| | | | 40/60 | | | | | | | | |
| | PR | 1511 | 0/100 | | | | | | | | |
| | | | 30/70 | | | | | | | | |
| | | | 40/60 | | | | | | | | |
| | | 2014 | 0/100 | | | | | | | | |
| | | | 30/70 | | | | | | | | |

**W niniejszym wykazie opublikowano informacje na temat wydanych dopuszczeń dla opraw oświetleniowych do oświetlenia awaryjnego, a w celu upewnienia się co do statusu ważności dopuszczenia należy sprawdzić wykaz wydanych lub cofniętych dopuszczeń.**

Aktualizacja:07.01.2026 r.

| | | | | | | | | | | | | | | | | |
|---|---|---|---|---|---|---|---|---|---|---|---|---|---|---|---|---|
| | | | | | 40/60 | | | | | | | | | | | |
| | | | R | 1539 | - | | 2600-4000 | | E1<br>E3 | ST<br>DALI | | - | | | | |
| | | | | 2042 | | | | | | | | | | | | |
| | | | RR | 1521 | | | | | | | | | | | | |
| | | | | 2024 | | | | | | | | | | | | |
| | | | P | 1233 | 0/100 | | 1600-6400 | | | | | - C2.5 | | | | |
| | | | | 1527 | 0/100 | | | | | | | | | | | |
| | | | | | 30/70 | | | | | | | | | | | |
| | | | | | 40/60 | | | | | | | | | | | |
| | | | | 2030 | 0/100 | | | | | | | | | | | |
| | | | | | 30/70 | | | | | | | | | | | |
| | | | | | 40/60 | | | | | | | | | | | |
| | | | PR | 1521 | 0/100 | | | | | | | | | | | |
| | | | | | 30/70 | | | | | | | | | | | |
| | | | | | 40/60 | | | | | | | | | | | |
| | | | | 2024 | 0/100 | | | | | | | | | | | |
| | | | | | 30/70 | | | | | | | | | | | |
| | | | | | 40/60 | | | | | | | | | | | |

| Nazwa | Sposób montażu | Długość | Rozsył | Kolor | Strumień | Sterowanie | Tryb awaryjny | Wersja | Źródło światła | Akcesoria | Optyka |
|---|---|---|---|---|---|---|---|---|---|---|---|
| FX45- | R | 1529 | - | AL<br>WH<br>BL<br>GR<br>RAL | 2600-4000 | HF<br>DALI | E | Z | 830<br>840 | - | MP/PC<br>OP/PC |
| | | 2032 | | | | | | | | | |
| | RR | 1511 | | | | | | | | | |
| | | 2014 | | | | | | | | | |
| | P | 1223 | 0/100 | | 1600-6400 | | | | | - C2.5 | |
| | | 1517 | 0/100 | | | | | | | | |
| | | | 30/70 | | | | | | | | |
| | | | 40/60 | | | | | | | | |

**W niniejszym wykazie opublikowano informacje na temat wydanych dopuszczeń dla opraw oświetleniowych do oświetlenia awaryjnego, a w celu upewnienia się co do statusu ważności dopuszczenia należy sprawdzić wykaz wydanych lub cofniętych dopuszczeń.**

Aktualizacja:07.01.2026 r.

| | | | | | | | | | | | | | | | |
|---|---|---|---|---|---|---|---|---|---|---|---|---|---|---|---|
| | | | | 2020 | 0/100 | | | | | | | | | | |
| | | | | | 30/70 | | | | | | | | | | |
| | | | | | 40/60 | | | | | | | | | | |
| | | | PR | 1511 | 0/100 | | | | | | | | | | |
| | | | | | 30/70 | | | | | | | | | | |
| | | | | | 40/60 | | | | | | | | | | |
| | | | | 2014 | 0/100 | | | | | | | | | | |
| | | | | | 30/70 | | | | | | | | | | |
| | | | | | 40/60 | | | | | | | | | | |
| | | | R | 1539 | - | | 2600-4000 | | E1<br>E3 | ST<br>DALI | | - | | | |
| | | | | 2042 | | | | | | | | | | | |
| | | | RR | 1521 | | | | | | | | | | | |
| | | | | 2024 | | | | | | | | | | | |
| | | | P | 1233 | 0/100 | | 1600-6400 | | | | | - | | | |
| | | | | 1527 | 0/100 | | | | | | | C2.5 | | | |
| | | | | | 30/70 | | | | | | | | | | |
| | | | | | 40/60 | | | | | | | | | | |
| | | | | 2030 | 0/100 | | | | | | | | | | |
| | | | | | 30/70 | | | | | | | | | | |
| | | | | | 40/60 | | | | | | | | | | |
| | | | PR | 1521 | 0/100 | | | | | | | | | | |
| | | | | | 30/70 | | | | | | | | | | |
| | | | | | 40/60 | | | | | | | | | | |
| | | | | 2024 | 0/100 | | | | | | | | | | |
| | | | | | 30/70 | | | | | | | | | | |
| | | | | | 40/60 | | | | | | | | | | |

| Nazwa | Sposób montażu | Długość | Rozsył | Kolor | Strumień | Sterowanie | Tryb awaryjny | Wersja | Źródło światła | Akcesoria | Optyka |
|---|---|---|---|---|---|---|---|---|---|---|---|
| FX45- | R | 1519 | - | AL<br>WH<br>BL<br>GR<br>RAL | 2000-5000 | HF<br>DALI | E | Z | 830<br>840 | - | SMP |
| | | 2019 | | | | | | | | | |
| | RR | 1501 | | | | | | | | | |
| | | 2001 | | | | | | | | | |
| | P | 1507 | 0/100 | | 3600-7100 | | | | | - | |
| | | | 30/70 | | | | | | | C2.5 | |
| | | 2007 | 0/100 | | | | | | | | |
| | | | 30/70 | | | | | | | | |
| | PR | 1501 | 0/100 | | | | | | | | |
| | | | 30/70 | | | | | | | | |
| | | 2001 | 0/100 | | | | | | | | |
| | | | 30/70 | | | | | | | | |
| | R | 1519 | - | | 2000-5000 | | E1<br>E3 | ST<br>DALI | | - | |
| | | 2019 | | | | | | | | | |
| | RR | 1501 | | | | | | | | | |
| | | 2001 | | | | | | | | | |

**W niniejszym wykazie opublikowano informacje na temat wydanych dopuszczeń dla opraw oświetleniowych do oświetlenia awaryjnego, a w celu upewnienia się co do statusu ważności dopuszczenia należy sprawdzić wykaz wydanych lub cofniętych dopuszczeń.**

Aktualizacja:07.01.2026 r.

| | | | | | | | | | | | | | | | |
|---|---|---|---|---|---|---|---|---|---|---|---|---|---|---|---|
| | | | P | 1507 | 0/100 | | 3600-7100 | | | | | - C2.5 | | | |
| | | | | | 30/70 | | | | | | | | | | |
| | | | | 2007 | 0/100 | | | | | | | | | | |
| | | | | | 30/70 | | | | | | | | | | |
| | | | PR | 1501 | 0/100 | | | | | | | | | | |
| | | | | | 30/70 | | | | | | | | | | |
| | | | | 2001 | 0/100 | | | | | | | | | | |
| | | | | | 30/70 | | | | | | | | | | |

| Nazwa | Sposób montażu | Długość | Rozsył | Kolor | Strumień | Sterowanie | Tryb awaryjny | Wersja | Źródło światła | Akcesoria | Optyka |
|---|---|---|---|---|---|---|---|---|---|---|---|
| FX45- | R | 1638 | - | AL WH BL GR RAL | 3900-6000 | HF DALI | E | Z | 830 840 | - | DK WT |
| | | 2178 | | | | | | | | | |
| | RR | 1620 | | | | | | | | | |
| | | 2160 | | | | | | | | | |
| | P | 1626 | 0/100 | | 3900-8000 | | | | | - C2.5 | |
| | | | 30/70 | | | | | | | | |
| | | | 50/50 | | | | | | | | |
| | | 2166 | 0/100 | | | | | | | | |
| | | | 30/70 | | | | | | | | |
| | | | 50/50 | | | | | | | | |
| | PR | 1620 | 0/100 | | | | | | | | |
| | | | 50/50 | | | | | | | | |
| | | | 30/70 | | | | | | | | |
| | | 2160 | 0/100 | | | | | | | | |
| | | | 30/70 | | | | | | | | |
| | | | 50/50 | | | | | | | | |
| | R | 1638 | - | | 3900-6000 | | E1 E3 | ST DALI | | - | |
| | | 2178 | | | | | | | | | |
| | RR | 1620 | | | | | | | | | |
| | | 2160 | | | | | | | | | |
| | P | 1626 | 0/100 | | 3900-8000 | | | | | - C2.5 | |
| | | | 30/70 | | | | | | | | |
| | | | 50/50 | | | | | | | | |
| | | 2166 | 0/100 | | | | | | | | |
| | | | 30/70 | | | | | | | | |
| | | | 50/50 | | | | | | | | |
| | PR | 1620 | 0/100 | | | | | | | | |
| | | | 30/70 | | | | | | | | |
| | | | 50/50 | | | | | | | | |
| | | 2160 | 0/100 | | | | | | | | |
| | | | 30/70 | | | | | | | | |
| | | | 50/50 | | | | | | | | |

**W niniejszym wykazie opublikowano informacje na temat wydanych dopuszczeń dla opraw oświetleniowych do oświetlenia awaryjnego, a w celu upewnienia się co do statusu ważności dopuszczenia należy sprawdzić wykaz wydanych lub cofniętych dopuszczeń.**

Aktualizacja:07.01.2026 r.

| Nazwa | Sposób montażu | Długość | Rozsył | Kolor | Strumień | Sterowanie | Tryb awaryjny | Wersja | Źródło światła | Akcesoria | Optyka |
|---|---|---|---|---|---|---|---|---|---|---|---|
| FX65- | R | 1529 | - | AL<br>WH<br>BL<br>GR<br>RAL | 2500-6000 | HF<br>DALI | E | Z<br>ZA-GM | 830<br>840 | - | MP/PC<br>OP/PC |
| | | 2032 | | | | | | | | | |
| | RR | 1511 | | | | | | | | | |
| | | 2014 | | | | | | | | | |
| | P | 1015 | 0/100 | | 2400-8850 | | | | | - C2.5 | |
| | | 1517 | 0/100 | | | | | | | | |
| | | | 30/70 | | | | | | | | |
| | | 2020 | 0/100 | | | | | | | | |
| | | | 30/70 | | | | | | | | |
| | PR | 1511 | 0/100 | | | | | | | | |
| | | | 30/70 | | | | | | | | |
| | | 2014 | 0/100 | | | | | | | | |
| | | | 30/70 | | | | | | | | |
| | R | 1539 | - | | 2500-6000 | | E1<br>E3 | ST<br>DALI | | - | |
| | | 2042 | | | | | | | | | |
| | RR | 1521 | | | | | | | | | |
| | | 2024 | | | | | | | | | |
| | P | 1025 | 0/100 | | 2400-8850 | | | | | - C2.5 | |
| | | 1527 | 0/100 | | | | | | | | |
| | | | 30/70 | | | | | | | | |
| | | 2030 | 0/100 | | | | | | | | |
| | | | 30/70 | | | | | | | | |
| | PR | 1521 | 0/100 | | | | | | | | |
| | | | 30/70 | | | | | | | | |
| | | 2024 | 0/100 | | | | | | | | |
| | | | 30/70 | | | | | | | | |

| Nazwa | Sposób montażu | Długość | Rozsył | Kolor | Strumień | Sterowanie | Tryb awaryjny | Wersja | Źródło światła | Akcesoria | Optyka |
|---|---|---|---|---|---|---|---|---|---|---|---|
| FX65- | R | 1519 | - | AL<br>WH<br>BL<br>GR<br>RAL | 3400-8000 | HF<br>DALI | E | Z<br>ZA-GM | 830<br>840 | - | SMP |
| | | 2019 | | | | | | | | | |
| | RR | 1501 | | | | | | | | | |
| | | 2001 | | | | | | | | | |
| | P | 1507 | 0/100 | | 4800-10700 | | | | | - C2.5 | |
| | | | 20/80 | | | | | | | | |
| | | 2007 | 0/100 | | | | | | | | |
| | | | 20/80 | | | | | | | | |
| | PR | 1501 | 0/100 | | | | | | | | |
| | | | 20/80 | | | | | | | | |
| | | 2001 | 0/100 | | | | | | | | |
| | | | 20/80 | | | | | | | | |
| | R | 1519 | - | | 3400-8000 | | E1 | ST | | - | |

**W niniejszym wykazie opublikowano informacje na temat wydanych dopuszczeń dla opraw oświetleniowych do oświetlenia awaryjnego, a w celu upewnienia się co do statusu ważności dopuszczenia należy sprawdzić wykaz wydanych lub cofniętych dopuszczeń.**

Aktualizacja:07.01.2026 r.

| | | | | | | | | | | | | | | | | |
|---|---|---|---|---|---|---|---|---|---|---|---|---|---|---|---|---|
| | | | | 2019 | | | | | E3 | DALI | | | | | | |
| | | | RR | 1501 | | | | | | | | | | | | |
| | | | | 2001 | | | | | | | | | | | | |
| | | | P | 1507 | 0/100 | | 4800-10700 | | | | | - C2.5 | | | | |
| | | | | | 20/80 | | | | | | | | | | | |
| | | | | 2007 | 0/100 | | | | | | | | | | | |
| | | | | | 20/80 | | | | | | | | | | | |
| | | | PR | 1501 | 0/100 | | | | | | | | | | | |
| | | | | | 20/80 | | | | | | | | | | | |
| | | | | 2001 | 0/100 | | | | | | | | | | | |
| | | | | | 20/80 | | | | | | | | | | | |

5634/2025

**Oprawa oświetleniowa do oświetlenia awaryjnego typu FX w odmianach:**

| Nazwa | Sposób montażu | Długość | Rozsył | Kolor | Strumień | Sterowanie | Tryb awaryjny | Wersja | Źródło światła | Akcesoria | Optyka |
|---|---|---|---|---|---|---|---|---|---|---|---|
| FX35- | R | 1523 | - | AL WH BL GR RAL | 1800-3000 | HF DALI | E | Z | 830 840 | - | MP/PC OP |
| | | 2023 | | | | | | | | | |
| | RR | 1505 | | | | | | | | | |
| | | 2005 | | | | | | | | | |
| | P | 1511 | 0/100 | | 1800-4900 | | | | | - C2.5 | |
| | | | 30/70 | | | | | | | | |
| | | | 40/60 | | | | | | | | |
| | | 2011 | 0/100 | | | | | | | | |
| | | | 30/70 | | | | | | | | |
| | | | 40/60 | | | | | | | | |
| | PR | 1505 | 0/100 | | | | | | | | |
| | | | 30/70 | | | | | | | | |
| | | | 40/60 | | | | | | | | |
| | | 2005 | 0/100 | | | | | | | | |
| | | | 30/70 | | | | | | | | |
| | | | 40/60 | | | | | | | | |
| | R | 1533 | - | | 1800-3000 | | E1 E3 | ST DALI | | - | |
| | | 2033 | | | | | | | | | |
| | RR | 1515 | | | | | | | | | |
| | | 2015 | | | | | | | | | |
| | P | 1521 | 0/100 | | 1800-4900 | | | | | - C2.5 | |
| | | | 30/70 | | | | | | | | |
| | | | 40/60 | | | | | | | | |
| | | 2021 | 0/100 | | | | | | | | |
| | | | 30/70 | | | | | | | | |
| | | | 40/60 | | | | | | | | |
| | PR | 1515 | 0/100 | | | | | | | | |
| | | | 30/70 | | | | | | | | |
| | | | 40/60 | | | | | | | | |

Glamox sp. z o.o.
ul. Jagiellońska 51
32-410 Dobczyce

Glamox sp. z o.o.
ul. Jagiellońska 51
32-410 Dobczyce

**W niniejszym wykazie opublikowano informacje na temat wydanych dopuszczeń dla opraw oświetleniowych do oświetlenia awaryjnego, a w celu upewnienia się co do statusu ważności dopuszczenia należy sprawdzić wykaz wydanych lub cofniętych dopuszczeń.**

Aktualizacja:07.01.2026 r.

| | | | | | | | | | | | | | | | |
|---|---|---|---|---|---|---|---|---|---|---|---|---|---|---|---|
| | | | | 2015 | 0/100<br>30/70<br>40/60 | | | | | | | | | | |

**Oprawa oświetleniowa do oświetlenia awaryjnego typu UTILIGHT SGN, UTILIGHT II SGN w odmianach:**

| Nazwa | Wariant | Wymiary znaku [cm] | Wykonanie | Czas pracy awaryjnej [h] | Tryb pracy | Kolor obudowy | Wykończenie powierzchni | Mocowanie | Znak bezpieczeństwa |
|---|---|---|---|---|---|---|---|---|---|
| UTILIGHT SGN | 0000<br>0001<br>0054<br>0154 | 20x10<br>30x15<br>40x20<br>60x30 | ST<br>AT<br>CT<br>DA<br>CTW<br>CTBT<br>CTRF | 1h<br>3h<br>8h[1)] | M<br>SM[2)]<br>CI[3)] | 9003 | FT | C142<br>C145<br>C146<br>W140 | PIx |
| UTILIGHT SGN | 0000<br>0001<br>0054<br>0154 | 20x10<br>30x15<br>40x20<br>60x30 | CB<br>CBAM | X | X | 9003 | FT | C142<br>C145<br>C146<br>W140 | PIx |
| UTILIGHT SGN | 0000<br>0001<br>0054<br>0154 | 20x10<br>30x15<br>40x20<br>60x30 | LV<br>LVAM | X | X | 9003 | FT | C142<br>C145<br>C146<br>W140 | PIx |

*1) czas pracy 8h nie jest dostępny dla oprawy o wymiarach znaku bezpieczeństwa wynoszących 20x10cm i 60x30cm*
*2) tryb pracy SM nie jest dostępny dla oprawy o wymiarach znaku bezpieczeństwa wynoszących 20x10cm*
*3) tylko dla wykonań ST i CT*

| | | | |
|---|---|---|---|
| 5638/2025 | | Hybryd sp. z o.o.<br>ul. Sikorskiego 28<br>44-120 Pyskowice | Hybryd sp. z o.o.<br>ul. Sikorskiego 28<br>44-120 Pyskowice |

**W niniejszym wykazie opublikowano informacje na temat wydanych dopuszczeń dla opraw oświetleniowych do oświetlenia awaryjnego, a w celu upewnienia się co do statusu ważności dopuszczenia należy sprawdzić wykaz wydanych lub cofniętych dopuszczeń.**
Aktualizacja:07.01.2026 r.

<table>
<tr>
<td>5640/2025</td>
<td>
Oprawa oświetleniowa do oświetlenia awaryjnego AXP 3, LOVATO P 3 w odmianach:
<table>
<tr><th>Nazwa oprawy</th><th>Rodzaj układu optycznego</th><th>Moc oprawy</th><th>Kod modułu awaryjnego</th><th>Czas pracy w trybie awaryjnym [h]</th><th>Tryb pracy</th><th>Wykonanie</th><th>Kolor korpusu oprawy</th></tr>
<tr><td rowspan="6">LV3P<br>L3P<br>AX3P<br>A3P</td><td rowspan="6">A<br>O<br>U<br>R<br>R1<br>R2</td><td rowspan="6">1 W<br>2W<br>3W*</td><td>B<br>B1<br>C<br>C1<br>P<br>P1</td><td>1<br>2<br>3</td><td>SA<br>SE</td><td>X</td><td rowspan="6">GR<br>WH<br>BL<br>OC</td></tr>
<tr><td>B<br>B1<br>C<br>C1<br>P<br>P1</td><td>1<br>2<br>3</td><td>SA<br>SE</td><td>PT</td></tr>
<tr><td>B<br>B1<br>C<br>C1<br>P<br>P1</td><td>1<br>2<br>3</td><td>SA<br>SE</td><td>AT</td></tr>
<tr><td>B<br>B1<br>C<br>C1<br>P<br>P1</td><td>1<br>2<br>3</td><td>SA<br>SE</td><td>RU<br>RW<br>BT<br>IT</td></tr>
<tr><td>Z</td><td>-</td><td>-</td><td>CB<br>CB/CBS<br>CB/ADE<br>CB/ADP</td></tr>
<tr><td>-</td><td>-</td><td>-</td><td>FZLV<br>FZLV2</td></tr>
</table>
</td>
<td>Rafał Stanuch P.P.H.U.<br>AWEX Sp. z o.o<br>ul. Długa 39<br>32-091 Michałowice</td>
<td>Rafał Stanuch<br>P.P.H.U. AWEX<br>Sp. z o.o<br>ul. Długa 39<br>32-091 Michałowice</td>
</tr>
<tr>
<td>5644/2025</td>
<td>
Oprawa oświetleniowa do oświetlenia awaryjnego typu MIR G2; MIX G2; MAX G2 w odmianach:<br>
Oprawy z własnym zasilaniem:
<table>
<tr><th colspan="5">Nazwa główna</th><th colspan="2">Dodatkowe oznaczenie</th></tr>
<tr><th>Nazwa</th><th>Rozmiar</th><th>Generacja</th><th>Strumień</th><th>Sterowanie</th><th>Tryb awaryjny</th><th>CCT</th></tr>
<tr><td rowspan="5">MIRS67<br>MIRZ67</td><td>-600</td><td rowspan="5">G2</td><td>2500<br>3500</td><td rowspan="5">HF-E<br>DALI-E</td><td rowspan="4">E3/S<br>E3/ST<br>E3/DALI<br>EB3/S<br>EB3/ST<br>EB3/DALI</td><td rowspan="5">830<br>840<br>850<br>865<br>930<br>940<br>965</td></tr>
<tr><td>-1200</td><td>5000<br>6500</td></tr>
<tr><td>-1500</td><td>7500</td></tr>
<tr><td>-600</td><td>4500</td><td rowspan="2">EB3/S<br>EB3/ST<br>EB3/DALI</td></tr>
<tr><td>-1200</td><td>8500</td></tr>
</table>
</td>
<td>GLAMOX AS<br>Birger Hatlebakksveg 15<br>NO-6415 Molde,<br>Norwegia</td>
<td>GLAMOX AS<br>Birger Hatlebakksveg<br>15<br>NO-6415 Molde,<br>Norwegia</td>
</tr>
</table>

**W niniejszym wykazie opublikowano informacje na temat wydanych dopuszczeń dla opraw oświetleniowych do oświetlenia awaryjnego, a w celu upewnienia się co do statusu ważności dopuszczenia należy sprawdzić wykaz wydanych lub cofniętych dopuszczeń.**

Aktualizacja:07.01.2026 r.

| | | | | | | |
|---|---|---|---|---|---|---|
| | -1500 | | 11000 | | | |

| Nazwa główna | | | | | Dodatkowe oznaczenie | |
|---|---|---|---|---|---|---|
| **Nazwa** | **Rozmiar** | **Generacja** | **Strumień** | **Sterowanie** | **Tryb awaryjny** | **CCT** |
| MIXS67<br>MIXZ67 | -600 | G2 | 2500 | HF-EB<br>DALI-EB | EB3/ST<br>EB3/DALI | 830<br>840<br>850<br>865 |
| | -1200 | | 5000 | | | |
| | -1500 | | 7500 | | | |

| Nazwa główna | | | | | Dodatkowe oznaczenie | |
|---|---|---|---|---|---|---|
| **Nazwa** | **Rozmiar** | **Generacja** | **Strumień** | **Sterowanie** | **Tryb awaryjny** | **CCT** |
| MAXS67<br>MAXZ67 | -600 | G2 | 2500<br>3500 | HF-EB<br>DALI-EB | EB3/S<br>EB3/ST<br>EB3/DALI | 830<br>840<br>850<br>860 |
| | -1200 | | 5000<br>7000 | | | |
| | -1500 | | 5500<br>8500 | | | |

| | | | |
|---|---|---|---|
| 5655/2025 | **Oprawa oświetleniowa do oświetlenia awaryjnego OUTDOOR LED w odmianach:** | Rafał Stanuch P.P.H.U. AWEX Sp. z o.o<br>ul. Długa 39<br>32-091 Michałowice | Rafał Stanuch<br>P.P.H.U. AWEX Sp. z o.o<br>ul. Długa 39<br>32-091 Michałowice |

**W niniejszym wykazie opublikowano informacje na temat wydanych dopuszczeń dla opraw oświetleniowych do oświetlenia awaryjnego, a w celu upewnienia się co do statusu ważności dopuszczenia należy sprawdzić wykaz wydanych lub cofniętych dopuszczeń.**

Aktualizacja:07.01.2026 r.

| Nazwa oprawy | Moc oprawy | Kod modułu awaryjnego | Czas pracy awaryjnej [h] | Tryb pracy | Wykonanie | Kolor korpusu oprawy |
|---|---|---|---|---|---|---|
| ODB<br>OD | 1W<br>2W<br>3W<br>3x1W | A<br>A1<br>B<br>B1<br>C<br>C1<br>E<br>E1 | 1<br>2<br>3 | SE | X<br>PT<br>AT | GR<br>WH<br>BL<br>OC |
| | | A<br>A1<br>B<br>B1<br>C<br>C1 | 1<br>2<br>3 | SA | X<br>PT<br>AT | |
| | | B<br>B1<br>D*<br>D1* | 1<br>2<br>3 | SE<br>SA | BT<br>IT<br>RS<br>RU<br>RW<br>RD | |
| | | F<br>G | --- | --- | CB<br>CB/CBS | |
| | | Z | --- | --- | CB/ADE<br>CB/ADP | |
| | | --- | --- | --- | FZLV<br>FZLV2 | |

** występuje wyłącznie w wersji RU lub RD;*

*UWAGA!*
*Oprawy z własnym zasilaniem mogą być opcjonalnie wyposażone w układ grzejny typu HTR25.*

| | | | |
|---|---|---|---|
| 5656/2025 | **Oprawa oświetleniowa do oświetlenia awaryjnego typu LLS, LLS Ex:** | Elektrometal S.A.<br>ul. Stawowa 71<br>43-400 Cieszyn | Elektrometal S.A.<br>ul. Stawowa 71<br>43-400 Cieszyn |

<table>
<tr><th>Kod zamówieniowy</th><th>Strefa</th><th colspan="3">Kod opcjonalny</th><th>Moc max [W]</th></tr>
<tr><td>LLS Ex 300</td><td rowspan="4">../121<br>../221<br>../222</td><td rowspan="4">../10V</td><td rowspan="4">../ADR1<br>../ADR2<br>../ADR3<br>../ADR4<br>../ADR5<br>../ADR6<br>../110<br>../3P<br>../P1<br>../K<br>../M25<br>../SS<br>../ALU<br>../GL<br>../ST<br>../DF<br>../WM<br>../EH<br>../D<br>../30K<br>../50K<br>../65K<br>../RA90<br>../RA70<br>../CR<br>../AP<br>../DR<br>../PR<br>../AP<br>../RAL..<br>../DALI<br>../CNB<br>OP</td><td rowspan="4">../EN<br>../DE<br>../SP<br>../RU<br>../CZ<br>../XX</td><td>../12</td></tr>
<tr><td>LLS Ex 600</td><td>../23</td></tr>
<tr><td>LLS Ex 1200</td><td>../45</td></tr>
<tr><td>LLS Ex 1500</td><td>../56</td></tr>
</table>

**Oprawa oświetleniowa do oświetlenia awaryjnego typu LLS, LLS Ex:**

<table>
<tr><th>Kod zamówieniowy</th><th colspan="3">Kod opcjonalny</th><th>Moc max [W]</th></tr>
<tr><td>LLS 300</td><td rowspan="4">../10V</td><td rowspan="4">../ADR1<br>../ADR2<br>../ADR3<br>../ADR4<br>../ADR5<br>../ADR6<br>../3P<br>../P1<br>../K<br>../SG<br>../M25<br>../SS<br>../ALU<br>../GL<br>../PMMA<br>../ST<br>../DF<br>../WM<br>../EH<br>../D<br>../30K<br>../50K<br>../65K<br>../RA90<br>../RA70<br>../SN<br>../EPDM<br>../CR<br>../AP<br>../RAL..<br>../DR<br>../DALI<br>../315<br>../110<br>../HP<br>../CNBOP</td><td rowspan="4">../EN<br>../DE<br>../SP<br>../RU<br>../CZ<br>../XX</td><td>../12</td></tr>
<tr><td>LLS 600</td><td>../23</td></tr>
<tr><td>LLS 1200</td><td>../45</td></tr>
<tr><td>LLS 1500</td><td>../56</td></tr>
</table>

**W niniejszym wykazie opublikowano informacje na temat wydanych dopuszczeń dla opraw oświetleniowych do oświetlenia awaryjnego, a w celu upewnienia się co do statusu ważności dopuszczenia należy sprawdzić wykaz wydanych lub cofniętych dopuszczeń.**

Aktualizacja:07.01.2026 r.

| | | | |
|---|---|---|---|
| 5657/2025 | **Oprawa oświetleniowa do oświetlenia awaryjnego ECONOMIC LED, ECONOMIC DS LED w odmianach:** | Rafał Stanuch P.P.H.U. AWEX sp. z o.o<br>ul. Długa 39<br>32-091 Michałowice | Rafał Stanuch<br>P.P.H.U. AWEX<br>sp. z o.o<br>ul. Długa 39<br>32-091 Michałowice |

| *Nazwa oprawy* | *Moc oprawy* | *Kod modułu awaryjnego* | *Znamionowy czas pracy awaryjnej [h]* | *Tryb pracy* | *Wykonanie* | *Kolor korpusu oprawy* |
|---|---|---|---|---|---|---|
| ECL<br>EC<br>ECEL<br>ECE<br>ECDL[1)]<br>EDL[1)]<br>ECDEL[1)]<br>EDEL[1)] | 1 W<br>2 W<br>3 W | B<br>B1<br>C<br>C1<br>E<br>E1 | 1<br>2<br>3 | SE | X<br>PT<br>AT | CL<br>PO<br>OP[1)] |
| | | B<br>B1<br>C<br>C1 | 1<br>2<br>3 | SA | X<br>PT<br>AT | |
| | | B<br>B1<br>D[2)]<br>D1[2)] | 1<br>2<br>3 | SE<br>SA | RS<br>RU<br>RW<br>RD<br>BT<br>IT | |
| | | F<br>G | --- | --- | CB<br>CB/CBS<br>CB/ADL<br>CB/ADS<br>CB/MP4<br>CB/MP5 | |
| | | Z | --- | --- | CB/ADE<br>CB/ADP | |
| | | --- | --- | --- | FZLV<br>FZLV2 | |

*[1)] klosz OP występuje wyłącznie w oprawach ECDL, EDL, ECDEL, EDEL;*
*[2)] występuje wyłącznie w wersji RU lub RD;*

*UWAGA!*
*Oprawy z własnym zasilaniem mogą być opcjonalnie wyposażone w układ grzejny typu HTR25.*

**W niniejszym wykazie opublikowano informacje na temat wydanych dopuszczeń dla opraw oświetleniowych do oświetlenia awaryjnego, a w celu upewnienia się co do statusu ważności dopuszczenia należy sprawdzić wykaz wydanych lub cofniętych dopuszczeń.**
Aktualizacja:07.01.2026 r.

| | | | |
|---|---|---|---|
| 5668/2025 | **Oprawa oświetleniowa do oświetlenia awaryjnego typu SIENA LED w odmianach:** | **PXF Lighting sp. z o.o.<br>ul. Jutrzenki 73<br>02-230 Warszawa** | **PXF Lighting sp. z o.o.<br>ul. Jutrzenki 73<br>02-230 Warszawa** |

| ***INDEKS*** | ***NAZWA*** |
|---|---|
| HM001.1111.830.A000 | WH Siena LED 11W 1580lm 830 OPAL Biały |
| HM001.1111.830.A001 | WH Siena LED 11W 1580lm 830 OPAL Biały MW |
| HM001.1111.830.A100 | WH Siena LED 11W 1580lm 830 OPAL Biały EM1H ST |
| HM001.1111.830.A101 | WH Siena LED 11W 1580lm 830 OPAL Biały EM1H ST MW |
| HM001.1111.830.A200 | WH Siena LED 11W 1580lm 830 OPAL Biały EM3H ST |
| HM001.1111.830.A201 | WH Siena LED 11W 1580lm 830 OPAL Biały EM3H ST MW |
| HM001.1111.830.D000 | WH Siena LED 11W 1580lm 830 OPAL Biały DALI |
| HM001.1111.830.D100 | WH Siena LED 11W 1580lm 830 OPAL Biały DALI EM1H ST |
| HM001.1111.830.D200 | WH Siena LED 11W 1580lm 830 OPAL Biały DALI EM3H ST |
| HM001.1111.830.I000 | WH Siena LED 11W 1580lm 830 OPAL Biały CF |
| HM001.1111.830.I001 | WH Siena LED 11W 1580lm 830 OPAL Biały CF MW |
| HM001.1111.830.I101 | WH Siena LED 11W 1580lm 830 OPAL Biały CF EM1H ST MW |
| HM001.1111.830.I201 | WH Siena LED 11W 1580lm 830 OPAL Biały CF EM3H ST MW |
| HM001.1111.840.A000 | WH Siena LED 11W 1660lm 840 OPAL Biały |
| HM001.1111.840.A001 | WH Siena LED 11W 1660lm 840 OPAL Biały MW |
| HM001.1111.840.A100 | WH Siena LED 11W 1660lm 840 OPAL Biały EM1H ST |
| HM001.1111.840.A101 | WH Siena LED 11W 1660lm 840 OPAL Biały EM1H ST MW |
| HM001.1111.840.A200 | WH Siena LED 11W 1660lm 840 OPAL Biały EM3H ST |
| HM001.1111.840.A201 | WH Siena LED 11W 1660lm 840 OPAL Biały EM3H ST MW |
| HM001.1111.840.D000 | WH Siena LED 11W 1660lm 840 OPAL Biały DALI |
| HM001.1111.840.D100 | WH Siena LED 11W 1660lm 840 OPAL Biały DALI EM1H ST |
| HM001.1111.840.D200 | WH Siena LED 11W 1660lm 840 OPAL Biały DALI EM3H ST |
| HM001.1111.840.I000 | WH Siena LED 11W 1660lm 840 OPAL Biały CF |
| HM001.1111.840.I001 | WH Siena LED 11W 1660lm 840 OPAL Biały CF MW |
| HM001.1111.840.I101 | WH Siena LED 11W 1660lm 840 OPAL Biały CF EM1H ST MW |
| HM001.1111.840.I201 | WH Siena LED 11W 1660lm 840 OPAL Biały CF EM3H ST MW |
| HM001.2211.830.A000 | WH Siena LED 11W 1580lm 830 OPAL Szary |
| HM001.2211.830.A001 | WH Siena LED 11W 1580lm 830 OPAL Szary MW |
| HM001.2211.830.A100 | WH Siena LED 11W 1580lm 830 OPAL Szary EM1H ST |
| HM001.2211.830.A101 | WH Siena LED 11W 1580lm 830 OPAL Szary EM1H ST MW |
| HM001.2211.830.A200 | WH Siena LED 11W 1580lm 830 OPAL Szary EM3H ST |
| HM001.2211.830.A201 | WH Siena LED 11W 1580lm 830 OPAL Szary EM3H ST MW |
| HM001.2211.830.D000 | WH Siena LED 11W 1580lm 830 OPAL Szary DALI |
| HM001.2211.830.D100 | WH Siena LED 11W 1580lm 830 OPAL Szary DALI EM1H ST |
| HM001.2211.830.D200 | WH Siena LED 11W 1580lm 830 OPAL Szary DALI EM3H ST |
| HM001.2211.830.I000 | WH Siena LED 11W 1580lm 830 OPAL Szary CF |
| HM001.2211.830.I001 | WH Siena LED 11W 1580lm 830 OPAL Szary CF MW |
| HM001.2211.830.I101 | WH Siena LED 11W 1580lm 830 OPAL Szary CF EM1H ST MW |
| HM001.2211.830.I201 | WH Siena LED 11W 1580lm 830 OPAL Szary CF EM3H ST MW |
| HM001.2211.840.A000 | WH Siena LED 11W 1660lm 840 OPAL Szary |

*Uwaga!*
*Oprawy z własnym zasilaniem mogą być opcjonalnie wyposażone w zestaw AQ do pracy w niskiej temperaturze.*

| ***INDEKS*** | ***NAZWA*** |
|---|---|
| HM001.2211.840.A001 | WH Siena LED 11W 1660lm 840 OPAL Szary MW |
| HM001.2211.840.A100 | WH Siena LED 11W 1660lm 840 OPAL Szary EM1H ST |
| HM001.2211.840.A101 | WH Siena LED 11W 1660lm 840 OPAL Szary EM1H ST MW |
| HM001.2211.840.A200 | WH Siena LED 11W 1660lm 840 OPAL Szary EM3H ST |

**W niniejszym wykazie opublikowano informacje na temat wydanych dopuszczeń dla opraw oświetleniowych do oświetlenia awaryjnego, a w celu upewnienia się co do statusu ważności dopuszczenia należy sprawdzić wykaz wydanych lub cofniętych dopuszczeń.**
Aktualizacja:07.01.2026 r.

| | | | | | | |
|---|---|---|---|---|---|---|
| | | HM001.2211.840.A201 | WH Siena LED 11W 1660lm 840 OPAL Szary EM3H ST MW | | | |
| | | HM001.2211.840.D000 | WH Siena LED 11W 1660lm 840 OPAL Szary DALI | | | |
| | | HM001.2211.840.D100 | WH Siena LED 11W 1660lm 840 OPAL Szary DALI EM1H ST | | | |
| | | HM001.2211.840.D200 | WH Siena LED 11W 1660lm 840 OPAL Szary DALI EM3H ST | | | |
| | | HM001.2211.840.I000 | WH Siena LED 11W 1660lm 840 OPAL Szary CF | | | |
| | | HM001.2211.840.I001 | WH Siena LED 11W 1660lm 840 OPAL Szary CF MW | | | |
| | | HM001.2211.840.I101 | WH Siena LED 11W 1660lm 840 OPAL Szary CF EM1H ST MW | | | |
| | | HM001.2211.840.I201 | WH Siena LED 11W 1660lm 840 OPAL Szary CF EM3H ST MW | | | |
| | | HM001.3311.830.A000 | WH Siena LED 11W 1580lm 830 OPAL Czarny | | | |
| | | HM001.3311.830.A001 | WH Siena LED 11W 1580lm 830 OPAL Czarny MW | | | |
| | | HM001.3311.830.A100 | WH Siena LED 11W 1580lm 830 OPAL Czarny EM1H ST | | | |
| | | HM001.3311.830.A101 | WH Siena LED 11W 1580lm 830 OPAL Czarny EM1H ST MW | | | |
| | | HM001.3311.830.A200 | WH Siena LED 11W 1580lm 830 OPAL Czarny EM3H ST | | | |
| | | HM001.3311.830.A201 | WH Siena LED 11W 1580lm 830 OPAL Czarny EM3H ST MW | | | |
| | | HM001.3311.830.D000 | WH Siena LED 11W 1580lm 830 OPAL Czarny DALI | | | |
| | | HM001.3311.830.D100 | WH Siena LED 11W 1580lm 830 OPAL Czarny DALI EM1H ST | | | |
| | | HM001.3311.830.D200 | WH Siena LED 11W 1580lm 830 OPAL Czarny DALI EM3H ST | | | |
| | | HM001.3311.830.I000 | WH Siena LED 11W 1580lm 830 OPAL Czarny CF | | | |
| | | HM001.3311.830.I001 | WH Siena LED 11W 1580lm 830 OPAL Czarny CF MW | | | |
| | | HM001.3311.830.I101 | WH Siena LED 11W 1580lm 830 OPAL Czarny CF EM1H ST MW | | | |
| | | HM001.3311.830.I201 | WH Siena LED 11W 1580lm 830 OPAL Czarny CF EM3H ST MW | | | |
| | | HM001.3311.840.A000 | WH Siena LED 11W 1660lm 840 OPAL Czarny | | | |
| | | HM001.3311.840.A001 | WH Siena LED 11W 1660lm 840 OPAL Czarny MW | | | |
| | | HM001.3311.840.A100 | WH Siena LED 11W 1660lm 840 OPAL Czarny EM1H ST | | | |
| | | HM001.3311.840.A101 | WH Siena LED 11W 1660lm 840 OPAL Czarny EM1H ST MW | | | |
| | | HM001.3311.840.A200 | WH Siena LED 11W 1660lm 840 OPAL Czarny EM3H ST | | | |
| | | HM001.3311.840.A201 | WH Siena LED 11W 1660lm 840 OPAL Czarny EM3H ST MW | | | |
| | | HM001.3311.840.D000 | WH Siena LED 11W 1660lm 840 OPAL Czarny DALI | | | |
| | | HM001.3311.840.D100 | WH Siena LED 11W 1660lm 840 OPAL Czarny DALI EM1H ST | | | |
| | | HM001.3311.840.D200 | WH Siena LED 11W 1660lm 840 OPAL Czarny DALI EM3H ST | | | |
| | | HM001.3311.840.I000 | WH Siena LED 11W 1660lm 840 OPAL Czarny CF | | | |
| | | HM001.3311.840.I001 | WH Siena LED 11W 1660lm 840 OPAL Czarny CF MW | | | |
| | | HM001.3311.840.I101 | WH Siena LED 11W 1660lm 840 OPAL Czarny CF EM1H ST MW | | | |
| | | HM001.3311.840.I201 | WH Siena LED 11W 1660lm 840 OPAL Czarny CF EM3H ST MW | | | |
| | | HM002.1111.830.A000 | WH Siena LED 18W 2505lm 830 OPAL Biały | | | |
| | | HM002.1111.830.A001 | WH Siena LED 18W 2505lm 830 OPAL Biały MW | | | |
| | | ***INDEKS*** | ***NAZWA*** | | | |
| | | HM002.1111.830.A100 | WH Siena LED 18W 2505lm 830 OPAL Biały EM1H ST | | | |
| | | HM002.1111.830.A101 | WH Siena LED 18W 2505lm 830 OPAL Biały EM1H ST MW | | | |
| | | HM002.1111.830.A200 | WH Siena LED 18W 2505lm 830 OPAL Biały EM3H ST | | | |
| | | HM002.1111.830.A201 | WH Siena LED 18W 2505lm 830 OPAL Biały EM3H ST MW | | | |
| | | HM002.1111.830.D000 | WH Siena LED 18W 2505lm 830 OPAL Biały DALI | | | |
| | | HM002.1111.830.D100 | WH Siena LED 18W 2505lm 830 OPAL Biały DALI EM1H ST | | | |
| | | HM002.1111.830.D200 | WH Siena LED 18W 2505lm 830 OPAL Biały DALI EM3H ST | | | |
| | | HM002.1111.830.I000 | WH Siena LED 18W 2505lm 830 OPAL Biały CF | | | |
| | | HM002.1111.830.I001 | WH Siena LED 18W 2505lm 830 OPAL Biały CF MW | | | |
| | | HM002.1111.830.I101 | WH Siena LED 18W 2505lm 830 OPAL Biały CF EM1H ST MW | | | |
| | | HM002.1111.830.I201 | WH Siena LED 18W 2505lm 830 OPAL Biały CF EM3H ST MW | | | |
| | | HM002.1111.840.A000 | WH Siena LED 18W 2630lm 840 OPAL Biały | | | |
| | | HM002.1111.840.A001 | WH Siena LED 18W 2630lm 840 OPAL Biały MW | | | |

**W niniejszym wykazie opublikowano informacje na temat wydanych dopuszczeń dla opraw oświetleniowych do oświetlenia awaryjnego, a w celu upewnienia się co do statusu ważności dopuszczenia należy sprawdzić wykaz wydanych lub cofniętych dopuszczeń.**

Aktualizacja:07.01.2026 r.

| | | | | | | |
|---|---|---|---|---|---|---|
| | | HM002.1111.840.A100 | WH Siena LED 18W 2630lm 840 OPAL Biały EM1H ST | | | |
| | | HM002.1111.840.A101 | WH Siena LED 18W 2630lm 840 OPAL Biały EM1H ST MW | | | |
| | | HM002.1111.840.A200 | WH Siena LED 18W 2630lm 840 OPAL Biały EM3H ST | | | |
| | | HM002.1111.840.A201 | WH Siena LED 18W 2630lm 840 OPAL Biały EM3H ST MW | | | |
| | | HM002.1111.840.D000 | WH Siena LED 18W 2630lm 840 OPAL Biały DALI | | | |
| | | HM002.1111.840.D100 | WH Siena LED 18W 2630lm 840 OPAL Biały DALI EM1H ST | | | |
| | | HM002.1111.840.D200 | WH Siena LED 18W 2630lm 840 OPAL Biały DALI EM3H ST | | | |
| | | HM002.1111.840.I000 | WH Siena LED 18W 2630lm 840 OPAL Biały CF | | | |
| | | HM002.1111.840.I001 | WH Siena LED 18W 2630lm 840 OPAL Biały CF MW | | | |
| | | HM002.1111.840.I101 | WH Siena LED 18W 2630lm 840 OPAL Biały CF EM3H ST MW | | | |
| | | HM002.1111.840.I201 | WH Siena LED 18W 2630lm 840 OPAL Biały CF EM3H ST MW | | | |
| | | HM002.2211.830.A000 | WH Siena LED 18W 2505lm 830 OPAL Szary | | | |
| | | HM002.2211.830.A001 | WH Siena LED 18W 2505lm 830 OPAL Szary MW | | | |
| | | HM002.2211.830.A100 | WH Siena LED 18W 2505lm 830 OPAL Szary EM1H ST | | | |
| | | HM002.2211.830.A101 | WH Siena LED 18W 2505lm 830 OPAL Szary EM1H ST MW | | | |
| | | HM002.2211.830.A200 | WH Siena LED 18W 2505lm 830 OPAL Szary EM3H ST | | | |
| | | HM002.2211.830.A201 | WH Siena LED 18W 2505lm 830 OPAL Szary EM3H ST MW | | | |
| | | HM002.2211.830.D000 | WH Siena LED 18W 2505lm 830 OPAL Szary DALI | | | |
| | | HM002.2211.830.D100 | WH Siena LED 18W 2505lm 830 OPAL Szary DALI EM1H ST | | | |
| | | HM002.2211.830.D200 | WH Siena LED 18W 2505lm 830 OPAL Szary DALI EM3H ST | | | |
| | | HM002.2211.830.I000 | WH Siena LED 18W 2505lm 830 OPAL Szary CF | | | |
| | | HM002.2211.830.I001 | WH Siena LED 18W 2505lm 830 OPAL Szary CF MW | | | |
| | | HM002.2211.830.I101 | WH Siena LED 18W 2505lm 830 OPAL Szary CF EM1H ST MW | | | |
| | | HM002.2211.830.I201 | WH Siena LED 18W 2505lm 830 OPAL Szary CF EM3H ST MW | | | |
| | | HM002.2211.840.A000 | WH Siena LED 18W 2630lm 840 OPAL Szary | | | |
| | | HM002.2211.840.A001 | WH Siena LED 18W 2630lm 840 OPAL Szary MW | | | |
| | | HM002.2211.840.A100 | WH Siena LED 18W 2630lm 840 OPAL Szary EM1H ST | | | |
| | | ***INDEKS*** | ***NAZWA*** | | | |
| | | HM002.2211.840.A101 | WH Siena LED 18W 2630lm 840 OPAL Szary EM1H ST MW | | | |
| | | HM002.2211.840.A200 | WH Siena LED 18W 2630lm 840 OPAL Szary EM3H ST | | | |
| | | HM002.2211.840.A201 | WH Siena LED 18W 2630lm 840 OPAL Szary EM3H ST MW | | | |
| | | HM002.2211.840.D000 | WH Siena LED 18W 2630lm 840 OPAL Szary DALI | | | |
| | | HM002.2211.840.D100 | WH Siena LED 18W 2630lm 840 OPAL Szary DALI EM1H ST | | | |
| | | HM002.2211.840.D200 | WH Siena LED 18W 2630lm 840 OPAL Szary DALI EM3H ST | | | |
| | | HM002.2211.840.I000 | WH Siena LED 18W 2630lm 840 OPAL Szary CF | | | |
| | | HM002.2211.840.I001 | WH Siena LED 18W 2630lm 840 OPAL Szary CF MW | | | |
| | | HM002.2211.840.I101 | WH Siena LED 18W 2630lm 840 OPAL Szary CF EM1H ST MW | | | |
| | | HM002.2211.840.I201 | WH Siena LED 18W 2630lm 840 OPAL Szary CF EM3H ST MW | | | |
| | | HM002.3311.830.A000 | WH Siena LED 18W 2505lm 830 OPAL Czarny | | | |
| | | HM002.3311.830.A001 | WH Siena LED 18W 2505lm 830 OPAL Czarny MW | | | |
| | | HM002.3311.830.A100 | WH Siena LED 18W 2505lm 830 OPAL Czarny EM1H ST | | | |
| | | HM002.3311.830.A101 | WH Siena LED 18W 2505lm 830 OPAL Czarny EM1H ST MW | | | |
| | | HM002.3311.830.A200 | WH Siena LED 18W 2505lm 830 OPAL Czarny EM3H ST | | | |
| | | HM002.3311.830.A201 | WH Siena LED 18W 2505lm 830 OPAL Czarny EM3H ST MW | | | |
| | | HM002.3311.830.D000 | WH Siena LED 18W 2505lm 830 OPAL Czarny DALI | | | |
| | | HM002.3311.830.D100 | WH Siena LED 18W 2505lm 830 OPAL Czarny DALI EM1H ST | | | |
| | | HM002.3311.830.D200 | WH Siena LED 18W 2505lm 830 OPAL Czarny DALI EM3H ST | | | |
| | | HM002.3311.830.I000 | WH Siena LED 18W 2505lm 830 OPAL Czarny CF | | | |
| | | HM002.3311.830.I001 | WH Siena LED 18W 2505lm 830 OPAL Czarny CF MW | | | |
| | | HM002.3311.830.I101 | WH Siena LED 18W 2505lm 830 OPAL Czarny CF EM1H ST MW | | | |

| | | | | | | |
|---|---|---|---|---|---|---|
| | | HM002.3311.830.I201 | WH Siena LED 18W 2505lm 830 OPAL Czarny CF EM3H ST MW | | | |
| | | HM002.3311.840.A000 | WH Siena LED 18W 2630lm 840 OPAL Czarny | | | |
| | | HM002.3311.840.A001 | WH Siena LED 18W 2630lm 840 OPAL Czarny MW | | | |
| | | HM002.3311.840.A100 | WH Siena LED 18W 2630lm 840 OPAL Czarny EM1H ST | | | |
| | | HM002.3311.840.A101 | WH Siena LED 18W 2630lm 840 OPAL Czarny EM1H ST MW | | | |
| | | HM002.3311.840.A200 | WH Siena LED 18W 2630lm 840 OPAL Czarny EM3H ST | | | |
| | | HM002.3311.840.A201 | WH Siena LED 18W 2630lm 840 OPAL Czarny EM3H ST MW | | | |
| | | HM002.3311.840.D000 | WH Siena LED 18W 2630lm 840 OPAL Czarny DALI | | | |
| | | HM002.3311.840.D100 | WH Siena LED 18W 2630lm 840 OPAL Czarny DALI EM1H ST | | | |
| | | HM002.3311.840.D200 | WH Siena LED 18W 2630lm 840 OPAL Czarny DALI EM3H ST | | | |
| | | HM002.3311.840.I000 | WH Siena LED 18W 2630lm 840 OPAL Czarny CF | | | |
| | | HM002.3311.840.I001 | WH Siena LED 18W 2630lm 840 OPAL Czarny CF MW | | | |
| | | HM002.3311.840.I101 | WH Siena LED 18W 2630lm 840 OPAL Czarny CF EM1H ST MW | | | |
| | | HM002.3311.840.I201 | WH Siena LED 18W 2630lm 840 OPAL Czarny CF EM3H ST MW | | | |
| | | HM003.1111.830.A000 | WH Siena LED 23W 3440lm 830 OPAL Biały | | | |
| | | HM003.1111.830.A001 | WH Siena LED 23W 3440lm 830 OPAL Biały MW | | | |
| | | HM003.1111.830.A100 | WH Siena LED 23W 3440lm 830 OPAL Biały EM1H ST | | | |
| | | HM003.1111.830.A101 | WH Siena LED 23W 3440lm 830 OPAL Biały EM1H ST MW | | | |
| | | ***INDEKS*** | ***NAZWA*** | | | |
| | | HM003.1111.830.A200 | WH Siena LED 23W 3440lm 830 OPAL Biały EM3H ST | | | |
| | | HM003.1111.830.A201 | WH Siena LED 23W 3440lm 830 OPAL Biały EM3H ST MW | | | |
| | | HM003.1111.830.D000 | WH Siena LED 23W 3440lm 830 OPAL Biały DALI | | | |
| | | HM003.1111.830.D100 | WH Siena LED 23W 3440lm 830 OPAL Biały DALI EM1H ST | | | |
| | | HM003.1111.830.D200 | WH Siena LED 23W 3440lm 830 OPAL Biały DALI EM3H ST | | | |
| | | HM003.1111.830.I000 | WH Siena LED 23W 3440lm 830 OPAL Biały CF | | | |
| | | HM003.1111.830.I001 | WH Siena LED 23W 3440lm 830 OPAL Biały CF MW | | | |
| | | HM003.1111.830.I101 | WH Siena LED 23W 3440lm 830 OPAL Biały CF EM1H ST MW | | | |
| | | HM003.1111.830.I201 | WH Siena LED 23W 3440lm 830 OPAL Biały CF EM3H ST MW | | | |
| | | HM003.1111.840.A000 | WH Siena LED 23W 3610lm 840 OPAL Biały | | | |
| | | HM003.1111.840.A001 | WH Siena LED 23W 3610lm 840 OPAL Biały MW | | | |
| | | HM003.1111.840.A100 | WH Siena LED 23W 3610lm 840 OPAL Biały EM1H ST | | | |
| | | HM003.1111.840.A101 | WH Siena LED 23W 3610lm 840 OPAL Biały EM1H ST MW | | | |
| | | HM003.1111.840.A200 | WH Siena LED 23W 3610lm 840 OPAL Biały EM3H ST | | | |
| | | HM003.1111.840.A201 | WH Siena LED 23W 3610lm 840 OPAL Biały EM3H ST MW | | | |
| | | HM003.1111.840.D000 | WH Siena LED 23W 3610lm 840 OPAL Biały DALI | | | |
| | | HM003.1111.840.D100 | WH Siena LED 23W 3610lm 840 OPAL Biały DALI EM1H ST | | | |
| | | HM003.1111.840.D200 | WH Siena LED 23W 3610lm 840 OPAL Biały DALI EM3H ST | | | |
| | | HM003.1111.840.I000 | WH Siena LED 23W 3610lm 840 OPAL Biały CF | | | |
| | | HM003.1111.840.I001 | WH Siena LED 23W 3610lm 840 OPAL Biały CF MW | | | |
| | | HM003.1111.840.I101 | WH Siena LED 23W 3610lm 840 OPAL Biały CF EM1H ST MW | | | |
| | | HM003.1111.840.I201 | WH Siena LED 23W 3610lm 840 OPAL Biały CF EM3H ST MW | | | |
| | | HM003.2211.830.A000 | WH Siena LED 23W 3440lm 830 OPAL Szary | | | |
| | | HM003.2211.830.A001 | WH Siena LED 23W 3440lm 830 OPAL Szary MW | | | |
| | | HM003.2211.830.A100 | WH Siena LED 23W 3440lm 830 OPAL Szary EM1H ST | | | |
| | | HM003.2211.830.A101 | WH Siena LED 23W 3440lm 830 OPAL Szary EM1H ST MW | | | |
| | | HM003.2211.830.A200 | WH Siena LED 23W 3440lm 830 OPAL Szary EM3H ST | | | |
| | | HM003.2211.830.A201 | WH Siena LED 23W 3440lm 830 OPAL Szary EM3H ST MW | | | |
| | | HM003.2211.830.D000 | WH Siena LED 23W 3440lm 830 OPAL Szary DALI | | | |
| | | HM003.2211.830.D100 | WH Siena LED 23W 3440lm 830 OPAL Szary DALI EM1H ST | | | |
| | | HM003.2211.830.D200 | WH Siena LED 23W 3440lm 830 OPAL Szary DALI EM3H ST | | | |

| | |
|---|---|
| HM003.2211.830.I000 | WH Siena LED 23W 3440lm 830 OPAL Szary CF |
| HM003.2211.830.I001 | WH Siena LED 23W 3440lm 830 OPAL Szary CF MW |
| HM003.2211.830.I101 | WH Siena LED 23W 3440lm 830 OPAL Szary CF EM1H ST MW |
| HM003.2211.830.I201 | WH Siena LED 23W 3440lm 830 OPAL Szary CF EM3H ST MW |
| HM003.2211.840.A000 | WH Siena LED 23W 3610lm 840 OPAL Szary |
| HM003.2211.840.A001 | WH Siena LED 23W 3640lm 840 OPAL Szary MW |
| HM003.2211.840.A100 | WH Siena LED 23W 3610lm 840 OPAL Szary EM1H ST |
| HM003.2211.840.A101 | WH Siena LED 23W 3610lm 840 OPAL Szary EM1H ST MW |
| HM003.2211.840.A200 | WH Siena LED 23W 3610lm 840 OPAL Szary EM3H ST |

| ***INDEKS*** | ***NAZWA*** |
|---|---|
| HM003.2211.840.A201 | WH Siena LED 23W 3610lm 840 OPAL Szary EM3H ST MW |
| HM003.2211.840.D000 | WH Siena LED 23W 3610lm 840 OPAL Szary DALI |
| HM003.2211.840.D100 | WH Siena LED 23W 3610lm 840 OPAL Szary DALI EM1H ST |
| HM003.2211.840.D200 | WH Siena LED 23W 3610lm 840 OPAL Szary DALI EM3H ST |
| HM003.2211.840.I000 | WH Siena LED 23W 3610lm 840 OPAL Szary CF |
| HM003.2211.840.I001 | WH Siena LED 23W 3610lm 840 OPAL Szary CF MW |
| HM003.2211.840.I101 | WH Siena LED 23W 3610lm 840 OPAL Szary CF EM1H ST MW |
| HM003.2211.840.I201 | WH Siena LED 23W 3610lm 840 OPAL Szary CF EM3H ST MW |
| HM003.3311.830.A000 | WH Siena LED 23W 3440lm 830 OPAL Czarny |
| HM003.3311.830.A001 | WH Siena LED 23W 3440lm 830 OPAL Czarny MW |
| HM003.3311.830.A100 | WH Siena LED 23W 3440lm 830 OPAL Czarny EM1H ST |
| HM003.3311.830.A101 | WH Siena LED 23W 3440lm 830 OPAL Czarny EM1H ST MW |
| HM003.3311.830.A200 | WH Siena LED 23W 3440lm 830 OPAL Czarny EM3H ST |
| HM003.3311.830.A201 | WH Siena LED 23W 3440lm 830 OPAL Czarny EM3H ST MW |
| HM003.3311.830.D000 | WH Siena LED 23W 3440lm 830 OPAL Czarny DALI |
| HM003.3311.830.D100 | WH Siena LED 23W 3440lm 830 OPAL Czarny DALI EM1H ST |
| HM003.3311.830.D200 | WH Siena LED 23W 3440lm 830 OPAL Czarny DALI EM3H ST |
| HM003.3311.830.I000 | WH Siena LED 23W 3440lm 830 OPAL Czarny CF |
| HM003.3311.830.I001 | WH Siena LED 23W 3440lm 830 OPAL Czarny CF MW |
| HM003.3311.830.I101 | WH Siena LED 23W 3440lm 830 OPAL Czarny CF EM1H ST MW |
| HM003.3311.830.I201 | WH Siena LED 23W 3440lm 830 OPAL Czarny CF EM3H ST MW |
| HM003.3311.840.A000 | WH Siena LED 23W 3610lm 840 OPAL Czarny |
| HM003.3311.840.A001 | WH Siena LED 23W 3610lm 840 OPAL Czarny MW |
| HM003.3311.840.A100 | WH Siena LED 23W 3610lm 840 OPAL Czarny EM1H ST |
| HM003.3311.840.A101 | WH Siena LED 23W 3610lm 840 OPAL Czarny EM1H ST MW |
| HM003.3311.840.A200 | WH Siena LED 23W 3610lm 840 OPAL Czarny EM3H ST |
| HM003.3311.840.A201 | WH Siena LED 23W 3610lm 840 OPAL Czarny EM3H ST MW |
| HM003.3311.840.D000 | WH Siena LED 23W 3610lm 840 OPAL Czarny DALI |
| HM003.3311.840.D100 | WH Siena LED 23W 3610lm 840 OPAL Czarny DALI EM1H ST |
| HM003.3311.840.D200 | WH Siena LED 23W 3610lm 840 OPAL Czarny DALI EM3H ST |
| HM003.3311.840.I000 | WH Siena LED 23W 3610lm 840 OPAL Czarny CF |
| HM003.3311.840.I001 | WH Siena LED 23W 3610lm 840 OPAL Czarny CF MW |
| HM003.3311.840.I101 | WH Siena LED 23W 3610lm 840 OPAL Czarny CF EM1H ST MW |
| HM003.3311.840.I201 | WH Siena LED 23W 3610lm 840 OPAL Czarny CF EM3H ST MW |

| | | | |
|---|---|---|---|
| 5676/2025 | **Oprawa oświetleniowa do oświetlenia awaryjnego typu Aquarius:** | **HSK ENERGIA sp. z o.o.<br>ul. Tyniecka 118A<br>30-376 Kraków** | **HSK ENERGIA sp. z o.o.<br>ul. Tyniecka 118A<br>30-376 Kraków** |

| *nazwa oprawy* | *kod montażu* | *moc znamionowa* | *kod zasilacza* | *temp. barwowa* | *kod koloru obudowy* | *IP* | *rodzaj układu awaryjnego* | *czas pracy awaryjnej* | *wykonanie* |
|---|---|---|---|---|---|---|---|---|---|
| AQ-13-60<br>AQ-13-120<br>AQ-13-160 | -S | -10W<br>-12W<br>-15W<br>-16W<br>-18W<br>-20W<br>-22W<br>-25W<br>-26W<br>-27W<br>-30W<br>-35W<br>-36W<br>-40W<br>-45W<br>-50W<br>-55W<br>-60W<br>-65W<br>-70W<br>-75W<br>-80W<br>-85W<br>-90W | /FD<br>/LF<br>/OD<br>/PX<br>/OF | -2700<br>-3000<br>-3500<br>-4000<br>-4200<br>-4500<br>-5000<br>-6000 | -WT<br>-YL<br>-VT<br>-RD<br>-PK<br>-OR<br>-OL<br>-IV<br>-GY<br>-GN<br>-GD<br>-BZ<br>-BN<br>-BK<br>-BG<br>-AL<br>-ST<br>-TT<br>-XX | -IP65 | /MALED2 | -1h<br>-2h<br>-3h | /AT |
| | | | | | | | /MALED4<br>/MALED4A | -1h<br>-2h<br>-3h | /AT |
| | | | | | | | /TMLED3 | -1h<br>-2h<br>-3h | /CT |

**Oprawa oświetleniowa do oświetlenia awaryjnego typu Aquarius:**

| *nazwa oprawy* | *kod montażu* | *moc znamionowa* | *kod zasilacza* | *temp. barwowa* | *kod koloru obudowy* | *IP* | *wykonanie* |
|---|---|---|---|---|---|---|---|
| AQ-13-60<br>AQ-13-120<br>AQ-13-160 | -S | -10W<br>-12W<br>-15W<br>-16W<br>-18W<br>-20W<br>-22W<br>-25W<br>-26W<br>-27W<br>-30W<br>-35W<br>-36W<br>-40W<br>-45W<br>-50W<br>-55W<br>-60W<br>-65W<br>-70W<br>-75W<br>-80W<br>-85W<br>-90W | /FD<br>/OD<br>/PX | -2700<br>-3000<br>-3500<br>-4000<br>-4200<br>-4500<br>-5000<br>-6000 | -WT<br>-YL<br>-VT<br>-RD<br>-PK<br>-OR<br>-OL<br>-IV<br>-GY<br>-GN<br>-GD<br>-BZ<br>-BN<br>-BK<br>-BG<br>-AL<br>-ST<br>-TT<br>-XX | -IP65 | /CB |

**W niniejszym wykazie opublikowano informacje na temat wydanych dopuszczeń dla opraw oświetleniowych do oświetlenia awaryjnego, a w celu upewnienia się co do statusu ważności dopuszczenia należy sprawdzić wykaz wydanych lub cofniętych dopuszczeń.**

Aktualizacja:07.01.2026 r.

| | | | |
|---|---|---|---|
| 5677/2025 | **Oprawa oświetleniowa do oświetlenia awaryjnego typu Leo, Draco, Saturn:** | **HSK ENERGIA sp. z o.o.<br>ul. Tyniecka 118A<br>30-376 Kraków** | **HSK ENERGIA sp. z o.o.<br>ul. Tyniecka 118A<br>30-376 Kraków** |

| *nazwa oprawy* | *kod montażu* | *moc znamionowa* | *kod zasilacza* | *temp. barwowa* | *kod koloru obudowy* | *IP* | *rodzaj układu awaryjnego* | *czas pracy awaryjnej* | *wykonanie* |
|---|---|---|---|---|---|---|---|---|---|
| D-33<br>D-66 | -S<br>-G<br>-R | -10W<br>-12W<br>-15W<br>-16W<br>-18W<br>-20W<br>-22W<br>-25W<br>-26W<br>-27W<br>-30W<br>-35W<br>-36W<br>-40W<br>-45W<br>-50W<br>-55W<br>-60W<br>-65W<br>-70W<br>-75W<br>-80W<br>-85W<br>-90W | /FD<br>/OF<br>/OD<br>/PX<br>/LF | -2700<br>-3000<br>-3500<br>-4000<br>-4200<br>-4500<br>-5000<br>-6000 | -WT<br>-YL<br>-VT<br>-RD<br>-PK<br>-OR<br>-OL<br>-IV<br>-GY<br>-GN<br>-GD<br>-BZ<br>-BN<br>-BK<br>-BG<br>-AL<br>-ST<br>-TT<br>-XX | -IP42<br><br>-IP42<br>/IP20 | /MALED2 | -1h<br>-2h<br>-3h | /AT |
| | | | | | | | /MALED4<br>/MALED4A | -1h<br>-2h<br>-3h | /AT<br>/CT |
| | | | | | | | /TMLED3 | -1h<br>-2h<br>-3h | /CT |
| D-33<br>D-66 | | | /FD<br>/OD<br>/PX | | | | | | /CB |
| L-33<br>L-36<br>L-61<br>L-66<br>L-121<br>L-123<br>L-126 | -S<br>-G<br>-R | -10W<br>-12W<br>-15W<br>-16W<br>-18W<br>-20W<br>-22W<br>-25W<br>-26W<br>-27W<br>-30W<br>-35W<br>-36W<br>-40W<br>-45W<br>-50W<br>-55W<br>-60W<br>-65W<br>-70W<br>-75W<br>-80W<br>-85W<br>-90W | /FD<br>/OF<br>/OD<br>/PX<br>/LF | -2700<br>-3000<br>-3500<br>-4000<br>-4200<br>-4500<br>-5000<br>-6000 | -WT<br>-YL<br>-VT<br>-RD<br>-PK<br>-OR<br>-OL<br>-IV<br>-GY<br>-GN<br>-GD<br>-BZ<br>-BN<br>-BK<br>-BG<br>-AL<br>-ST<br>-TT<br>-XX | -IP42<br><br>-IP42<br>/IP20 | /MALED2 | -1h<br>-2h<br>-3h | /AT |
| | | | | | | | /MALED4<br>/MALED4A | -1h<br>-2h<br>-3h | /AT<br>/CT |
| | | | | | | | /TMLED3 | -1h<br>-2h<br>-3h | /CT |
| L-33<br>L-36<br>L-61<br>L-66<br>L-121<br>L-123<br>L-126 | | | /FD<br>/OD<br>/PX | | | | | | /CB |

**W niniejszym wykazie opublikowano informacje na temat wydanych dopuszczeń dla opraw oświetleniowych do oświetlenia awaryjnego, a w celu upewnienia się co do statusu ważności dopuszczenia należy sprawdzić wykaz wydanych lub cofniętych dopuszczeń.**

Aktualizacja:07.01.2026 r.

<table>
<tr>
<td></td>
<td>
<table>
<tr><th>nazwa oprawy</th><th>kod montażu</th><th>moc znamionowa</th><th>kod zasilacza</th><th>temp. barwowa</th><th>kod koloru obudowy</th><th>IP</th><th>rodzaj układu awaryjnego</th><th>czas pracy awaryjnej</th><th>wykonanie</th></tr>
<tr><td rowspan="3">S-100<br>S-130<br>S-170<br>S-180<br>S-230<br>S-240<br>S-300<br>S-600</td><td rowspan="4">-S<br>-G<br>-R</td><td rowspan="4">-10W<br>-12W<br>-15W<br>-16W<br>-18W<br>-20W<br>-22W<br>-25W<br>-26W<br>-27W<br>-30W<br>-35W<br>-36W<br>-40W<br>-45W<br>-50W<br>-55W<br>-60W<br>-65W<br>-70W<br>-75W<br>-80W<br>-85W<br>-90W</td><td rowspan="3">/FD<br>/OF<br>/OD<br>/PX<br>/LF</td><td rowspan="4">-2700<br>-3000<br>-3500<br>-4000<br>-4200<br>-4500<br>-5000<br>-6000</td><td rowspan="4">-WT<br>-YL<br>-VT<br>-RD<br>-PK<br>-OR<br>-OL<br>-IV<br>-GY<br>-GN<br>-GD<br>-BZ<br>-BN<br>-BK<br>-BG<br>-AL<br>-ST<br>-TT<br>-XX</td><td rowspan="4">-IP42<br><br>-IP42<br>/IP20</td><td>/MALED2</td><td>-1h<br>-2h<br>-3h</td><td>/AT</td></tr>
<tr><td>/MALED4<br>/MALED4A</td><td>-1h<br>-2h<br>-3h</td><td>/AT<br>/CT</td></tr>
<tr><td>/TMLED3</td><td>-1h<br>-2h<br>-3h</td><td>/CT</td></tr>
<tr><td>S-100<br>S-130<br>S-170<br>S-180<br>S-230<br>S-240<br>S-300<br>S-600</td><td>/FD<br>/OD<br>/PX</td><td></td><td></td><td>/CB</td></tr>
</table>
</td>
<td></td>
<td></td>
</tr>
<tr>
<td>5682/2025</td>
<td>
Oprawa oświetleniowa do oświetlenia awaryjnego typu SKALER w odmianach:
<table>
<tr><th>Test automatyczny:</th><th>Test ręczny:</th></tr>
<tr><td>SKL-R-3SC-AT1H-CNBOP<br>SKL-R-3SC-AT2H-CNBOP<br>SKL-R-3SC-AT3H-CNBOP<br>SKL-S-3SC-AT1H-CNBOP<br>SKL-S-3SC-AT2H-CNBOP<br>SKL-S-3SC-AT3H-CNBOP<br>SKL-R-3SO-AT1H-CNBOP<br>SKL-R-3SO-AT2H-CNBOP<br>SKL-R-3SO-AT3H-CNBOP<br>SKL-S-3SO-AT1H-CNBOP<br>SKL-S-3SO-AT2H-CNBOP<br>SKL-S-3SO-AT3H-CNBOP<br>SKL-R-3SX-AT1H-CNBOP<br>SKL-R-3SX-AT2H-CNBOP<br>SKL-R-3SX-AT3H-CNBOP<br>SKL-S-3SX-AT1H-CNBOP<br>SKL-S-3SX-AT2H-CNBOP<br>SKL-S-3SX-AT3H-CNBOP</td><td>SKL-R-3SC-AW1H-CNBOP<br>SKL-R-3SC-AW2H-CNBOP<br>SKL-R-3SC-AW3H-CNBOP<br>SKL-S-3SC-AW1H-CNBOP<br>SKL-S-3SC-AW2H-CNBOP<br>SKL-S-3SC-AW3H-CNBOP<br>SKL-R-3SO-AW1H-CNBOP<br>SKL-R-3SO-AW2H-CNBOP<br>SKL-R-3SO-AW3H-CNBOP<br>SKL-S-3SO-AW1H-CNBOP<br>SKL-S-3SO-AW2H-CNBOP<br>SKL-S-3SO-AW3H-CNBOP<br>SKL-R-3SX-AW1H-CNBOP<br>SKL-R-3SX-AW2H-CNBOP<br>SKL-R-3SX-AW3H-CNBOP<br>SKL-S-3SX-AW1H-CNBOP<br>SKL-S-3SX-AW2H-CNBOP<br>SKL-S-3SX-AW3H-CNBOP</td></tr>
</table>
</td>
<td>Bemko sp. z o.o.<br>ul. Bocznicowa 13<br>05-850 Jawczyce</td>
<td>Bemko sp. z o.o.<br>ul. Bocznicowa 13<br>05-850 Jawczyce</td>
</tr>
</table>

**W niniejszym wykazie opublikowano informacje na temat wydanych dopuszczeń dla opraw oświetleniowych do oświetlenia awaryjnego, a w celu upewnienia się co do statusu ważności dopuszczenia należy sprawdzić wykaz wydanych lub cofniętych dopuszczeń.**

Aktualizacja:07.01.2026 r.

| | | | | | | | | | |
|---|---|---|---|---|---|---|---|---|---|
| 5691/2025 | **Oprawa oświetleniowa do oświetlenia awaryjnego EXIT S, EXIT M, EXIT M DS, EXIT L, EXIT L DS w odmianach:** | | | | | | | Rafał Stanuch P.P.H.U.<br>AWEX sp. z o.o<br>ul. Długa 39<br>32-091 Michałowice | Rafał Stanuch P.P.H.U.<br>AWEX sp. z o.o<br>ul. Długa 39<br>32-091 Michałowice |
| | ***Kod oprawy*** | ***Moc oprawy*** | ***Kod modułu awaryjnego*** | ***Czas pracy w trybie awaryjnym [h]*** | ***Tryb pracy*** | ***Typ*** | ***Symbol koloru oprawy*** | | |
| | ETSR<br>ETSU<br>ETSC<br>ETSO | 1W<br>2W<br>3W<br>4W[4)]<br>6W[1)] | A<br>A1<br>B<br>B1<br>C<br>C1<br>E<br>E1<br>H[5)]<br>H1[5)]<br>K<br>K1 | 1<br>2[2)]<br>3[2)] | SE | X<br>PT<br>AT | WH<br>GR<br>BL<br>OC<br>WT<br>GT<br>BT<br>OT<br>WO<br>GO<br>BO<br>OO | | |
| | ETS<br>ETSA<br>ETA<br>ETSP<br>ETAP | 1W<br>2W<br>3W<br>4W[4)] | A<br>A1<br>B<br>B1<br>C<br>C1<br>H[5)]<br>H1[5)] | 1<br>2[2)]<br>3[2)] | SA | X<br>PT<br>AT | | | |
| | ETE<br>ETM<br>ETMA<br>ETEP<br>ETMP<br>ETMD | 1W<br>2W<br>3W<br>4W[4)] | B<br>B1<br>D[3)]<br>D1[3)]<br>H[5)]<br>H1[5)] | 1<br>2[2)]<br>3[2)] | SE<br>SA | BT<br>IT<br>RS<br>RU<br>RW<br>RD | | | |
| | | | F | --- | --- | CB<br>CB/CBS | | | |
| | | | Z | --- | --- | CB/ADE<br>CB/ADP<br>CB/ADI | | | |
| | ETL<br>ETLA<br>ETB<br>ETLP<br>ETBP<br>ETLD<br>ETLB<br>ETLO<br>ETLR<br>ETLU<br>ETLC | 1W<br>2W<br>3W<br>4W[4)]<br>5W[6)]<br>6W[1)]<br>7W[6)]<br>9W[6, 7)]<br>12W[6, 7)] | --- | --- | --- | FZLV<br>FZLV2 | | | |

**W niniejszym wykazie opublikowano informacje na temat wydanych dopuszczeń dla opraw oświetleniowych do oświetlenia awaryjnego, a w celu upewnienia się co do statusu ważności dopuszczenia należy sprawdzić wykaz wydanych lub cofniętych dopuszczeń.**

Aktualizacja:07.01.2026 r.

| | | | |
|---|---|---|---|
| | [1] *tylko praca SE dla modułów B, B1, Z, FZLV, FZLV2*<br>[2] *wykonanie nie dostępne dla modułów E, E1 z mocą 3W*<br>[3] *tylko wersje RU, RD*<br>[4] *tylko moduły B, B1, D, D1, F, Z, FZLV2*<br>[5] *tylko dla EXIT L, EXIT L DS w wersjach X, PT, AT, RS, RU, RW*<br>[6] *tylko moduły H, H1*<br>[7] *tylko autonomia 1h*<br>*Uwaga!*<br>*Oprawy z własnym zasilaniem mogą być opcjonalnie wyposażone w układ grzejny typu HTR25.* | | |
| 5705/2025 | **Oprawa oświetleniowa do oświetlenia awaryjnego typu RESCLITE PRO (IP20) w odmianach:**<br><br>*oprawy z własnym zasilaniem:*<br><br>**Numer katalogowy** / **Nazwa**<br>42185789 RESCLITE PRO TEC-GP ANT E1D WH<br>42185790 RESCLITE PRO TEC-GP ESC E1D WH<br>42185791 RESCLITE PRO TEC-GP ESC90 E1D WH<br>42185792 RESCLITE PRO TEC-GP SPOT E1D WH<br>42185811 RESCLITE PRO TEC-GP ANT HP E1D WH BAES<br>42185812 RESCLITE PRO TEC-GP ESC HP E1D WH BAES<br>42185813 RESCLITE PRO HP TEC-GP ANT HP E1D WH<br>42185814 RESCLITE PRO TEC-GP ESC HP E1D WH<br>42185815 RESCLITE PRO TEC-GP ESC90 HP E1D WH<br>42185816 RESCLITE PRO TEC-GP SPOT HP E1D WH<br>42185821 RESCLITE PRO TEC-GP ANT HC E1D WH<br>42185822 RESCLITE PRO TEC-GP ESC HC E1D WH<br>42185793 RESCLITE PRO TEC-GP ANT E3D WH<br>42185794 RESCLITE PRO TEC-GP ESC E3D WH<br>42185795 RESCLITE PRO TEC-GP ESC90 E3D WH<br>42185796 RESCLITE PRO TEC-GP SPOT E3D WH<br>42185817 RESCLITE PRO TEC-GP ANT HP E3D WH<br>42185818 RESCLITE PRO TEC-GP ESC HP E3D WH<br>42185819 RESCLITE PRO TEC-GP ESC90 HP E3D WH<br>42185820 RESCLITE PRO TEC-GP SPOT HP E3D WH<br>42185823 RESCLITE PRO TEC-GP ANT HC E3D WH<br>42185824 RESCLITE PRO TEC-GP ESC HC E3D WH | Zumtobel Lighting GmbH<br>Schweizer Straße30<br>A-6850 Dornbirn, Austria | ZG Lighting Polska<br>Sp. z o.o.<br>ul. Wołoska 9A<br>02-583 Warszawa |

**W niniejszym wykazie opublikowano informacje na temat wydanych dopuszczeń dla opraw oświetleniowych do oświetlenia awaryjnego, a w celu upewnienia się co do statusu ważności dopuszczenia należy sprawdzić wykaz wydanych lub cofniętych dopuszczeń.**

Aktualizacja:07.01.2026 r.

*oprawy zasilane centralnie:*

| ***Numer katalogowy*** | ***Nazwa*** |
|---|---|
| 42185797 | RESCLITE PRO TEC-GP ANT ECD WH |
| 42185798 | RESCLITE PRO TEC-GP ESC ECD WH |
| 42185799 | RESCLITE PRO TEC-GP ESC90 ECD WH |
| 42185800 | RESCLITE PRO TEC-GP SPOT ECD WH |
| 42185825 | RESCLITE PRO TEC-GP ANT HC ECD WH |
| 42185826 | RESCLITE PRO TEC-GP ESC HC ECD WH |
| 42929812 | RESCLITE PRO TEC-GP ESC90 HP ECD WH |
| 42929815 | RESCLITE PRO TEC-GP SPOT HP ECD WH |
| 42929818 | RESCLITE PRO TEC-GP ANT HP ECD WH |
| 42929821 | RESCLITE PRO TEC-GP ESC HP ECD WH |
| 42185805 | RESCLITE PRO TEC-GP ANT ECC WH |
| 42185806 | RESCLITE PRO TEC-GP ESC ECC WH |
| 42185807 | RESCLITE PRO TEC-GP ESC90 ECC WH |
| 42185808 | RESCLITE PRO TEC-GP SPOT ECC WH |
| 42185829 | RESCLITE PRO TEC-GP ANT HC ECC WH |
| 42185830 | RESCLITE PRO TEC-GP ESC HC ECC WH |
| 42929813 | RESCLITE PRO TEC-GP ESC90 HP ECC WH |
| 42929816 | RESCLITE PRO TEC-GP SPOT HP ECC WH |
| 42929819 | RESCLITE PRO TEC-GP ANT HP ECC WH |
| 42929822 | RESCLITE PRO TEC-GP ESC HP ECC WH |
| 42185801 | RESCLITE PRO TEC-GP ANT ECP WH |
| 42185802 | RESCLITE PRO TEC-GP ESC ECP WH |
| 42185803 | RESCLITE PRO TEC-GP ESC90 ECP WH |
| 42185804 | RESCLITE PRO TEC-GP SPOT ECP WH |
| 42185827 | RESCLITE PRO TEC-GP ANT HC ECP WH |
| 42185828 | RESCLITE PRO TEC-GP ESC HC ECP WH |
| 42929814 | RESCLITE PRO TEC-GP ESC90 HP ECP WH |
| 42929817 | RESCLITE PRO TEC-GP SPOT HP ECP WH |
| 42929820 | RESCLITE PRO TEC-GP ANT HP ECP WH |
| 42929823 | RESCLITE PRO TEC-GP ESC HP ECP WH |

| | | | |
|---|---|---|---|
| 5706/2025 | **Oprawa oświetleniowa do oświetlenia awaryjnego typu RESCLITE PRO (IP40) w odmianach:**<br><br>*oprawy z własnym zasilaniem:*<br><br>***Numer katalogowy*** / ***Nazwa***<br>42185640 RESCLITE PRO MRCR ANT E1D WH<br>42185641 RESCLITE PRO MRCR ESC E1D WH<br>42185642 RESCLITE PRO MRCR ESC90 E1D WH<br>42185643 RESCLITE PRO MRCR SPOT E1D WH<br>42185660 RESCLITE PRO MRCR MINI ANT E1D WH<br>42185661 RESCLITE PRO MRCR MINI ESC E1D WH<br>42185662 RESCLITE PRO MRCR MINI ESC90 E1D WH<br>42185663 RESCLITE PRO MRCR MINI SPOT E1D WH<br>42185682 RESCLITE PRO MRCR ANT HP E1D WH<br>42185683 RESCLITE PRO MRCR ESC HP E1D WH<br>42185684 RESCLITE PRO MRCR ESC90 HP E1D WH<br>42185685 RESCLITE PRO MRCR SPOT HP E1D WH<br>42185690 RESCLITE PRO HP MRCR MINI ANT E1D WH<br>42185691 RESCLITE PRO MRCR MINI ESC HP E1D WH<br>42185692 RESCLITE PRO MRCR MINI ESC90 HP E1D WH<br>42185693 RESCLITE PRO MRCR MINI SPOT HP E1D WH<br>42185698 RESCLITE PRO MRCR ANT HP E1D WH BAES<br>42185699 RESCLITE PRO MRCR ESC HP E1D WH BAES<br>42185700 RESCLITE PRO MRWR ESCW E1D WH<br>42185705 RESCLITE PRO MSC ANT E1D WH<br>42185706 RESCLITE PRO MSC ESC E1D WH<br>42185707 RESCLITE PRO MSC ESC90 E1D WH<br>42185708 RESCLITE PRO MSC SPOT E1D WH<br>42185727 RESCLITE PRO MSC ANT HP E1D WH<br>42185728 RESCLITE PRO MSC ESC HP E1D WH<br>42185729 RESCLITE PRO MSC ESC90 HP E1D WH<br>42185730 RESCLITE PRO MSC SPOT HP E1D WH<br>42185735 RESCLITE PRO MSC ANT HP E1D WH BAES<br><br>*oprawy z własnym zasilaniem cd.:*<br><br>***Numer katalogowy*** / ***Nazwa***<br>42185736 RESCLITE PRO MSC ESC HP E1D WH BAES<br>42185737 RESCLITE PRO MSW ESCW E1D WH<br>42185644 RESCLITE PRO MRCR ANT E3D WH<br>42185645 RESCLITE PRO MRCR ESC E3D WH | Zumtobel Lighting GmbH<br>Schweizer Straße30<br>A-6850 Dornbirn, Austria | ZG Lighting Polska<br>Sp. z o.o.<br>ul. Wołoska 9A<br>02-583 Warszawa |

**W niniejszym wykazie opublikowano informacje na temat wydanych dopuszczeń dla opraw oświetleniowych do oświetlenia awaryjnego, a w celu upewnienia się co do statusu ważności dopuszczenia należy sprawdzić wykaz wydanych lub cofniętych dopuszczeń.**

Aktualizacja:07.01.2026 r.

| | | | | | | |
|---|---|---|---|---|---|---|
| | | 42185646 | RESCLITE PRO MRCR ESC90 E3D WH | | | |
| | | 42185647 | RESCLITE PRO MRCR SPOT E3D WH | | | |
| | | 42185664 | RESCLITE PRO MRCR MINI ANT E3D WH | | | |
| | | 42185665 | RESCLITE PRO MRCR MINI ESC E3D WH | | | |
| | | 42185666 | RESCLITE PRO MRCR MINI ESC90 E3D WH | | | |
| | | 42185667 | RESCLITE PRO MRCR MINI SPOT E3D WH | | | |
| | | 42185686 | RESCLITE PRO MRCR ANT HP E3D WH | | | |
| | | 42185687 | RESCLITE PRO MRCR ESC HP E3D WH | | | |
| | | 42185688 | RESCLITE PRO MRCR ESC90 HP E3D WH | | | |
| | | 42185689 | RESCLITE PRO MRCR SPOT HP E3D WH | | | |
| | | 42185694 | RESCLITE PRO MRCR MINI ANT HP E3D WH | | | |
| | | 42185695 | RESCLITE PRO MRCR MINI ESC HP E3D WH | | | |
| | | 42185696 | RESCLITE PRO MRCR MINI ESC90 HP E3D WH | | | |
| | | 42185697 | RESCLITE PRO MRCR MINI SPOT HP E3D WH | | | |
| | | 42185701 | RESCLITE PRO MRWR ESCW E3D WH | | | |
| | | 42185709 | RESCLITE PRO MSC ANT E3D WH | | | |
| | | 42185710 | RESCLITE PRO MSC ESC E3D WH | | | |
| | | 42185711 | RESCLITE PRO MSC ESC90 E3D WH | | | |
| | | 42185712 | RESCLITE PRO MSC SPOT E3D WH | | | |
| | | 42185731 | RESCLITE PRO MSC ANT HP E3D WH | | | |
| | | 42185732 | RESCLITE PRO MSC ESC HP E3D WH | | | |
| | | 42185733 | RESCLITE PRO MSC ESC90 HP E3D WH | | | |
| | | 42185734 | RESCLITE PRO MSC SPOT HP E3D WH | | | |
| | | 42185738 | RESCLITE PRO MSC ESCW E3D WH | | | |
| 5707/2025 | **Oprawa oświetleniowa do oświetlenia awaryjnego typu RESCLITE PRO (IP65) w odmianach:**<br><br>*oprawy z własnym zasilaniem:* | | | | Zumtobel Lighting GmbH<br>Schweizer Straße30<br>A-6850 Dornbirn, Austria | ZG Lighting Polska<br>Sp. z o.o.<br>ul. Wołoska 9A<br>02-583 Warszawa |
| | | ***Numer katalogowy*** | ***Nazwa*** | | | |
| | | 42185742 | RESCLITE PRO MSC ANT E1D WH IP65 | | | |
| | | 42185743 | RESCLITE PRO MSC ESC E1D WH IP65 | | | |
| | | 42185744 | RESCLITE PRO MSC ESC90 E1D WH IP65 | | | |
| | | 42185745 | RESCLITE PRO MSC SPOT E1D WH IP65 | | | |
| | | 42185764 | RESCLITE PRO MSC ANT HP E1D WH IP65 | | | |
| | | 42185765 | RESCLITE PRO MSC ESC HP E1D WH IP65 | | | |
| | | 42185766 | RESCLITE PRO MSC ESC90 HP E1D WH IP65 | | | |
| | | 42185767 | RESCLITE PRO MSC SPOT HP E1D WH IP65 | | | |
| | | 42185772 | RESCLITE PRO MSC ANT HP E1D WH IP65 BAES | | | |
| | | 42185773 | RESCLITE PRO MSC ESC HP E1D WH IP65 BAES | | | |
| | | 42185774 | RESCLITE PRO MSC ANT HC E1D WH IP65 | | | |
| | | 42185775 | RESCLITE PRO MSC ESC HC E1D WH IP65 | | | |
| | | 42185784 | RESCLITE PRO MSW ESCW E1D WH IP65 | | | |

**W niniejszym wykazie opublikowano informacje na temat wydanych dopuszczeń dla opraw oświetleniowych do oświetlenia awaryjnego, a w celu upewnienia się co do statusu ważności dopuszczenia należy sprawdzić wykaz wydanych lub cofniętych dopuszczeń.**

Aktualizacja:07.01.2026 r.

| | | | | | | |
|---|---|---|---|---|---|---|
| | | 42185746 | RESCLITE PRO MSC ANT E3D WH IP65 | | | |
| | | 42185747 | RESCLITE PRO MSC ESC E3D WH IP65 | | | |
| | | 42185748 | RESCLITE PRO MSC ESC90 E3D WH IP65 | | | |
| | | 42185749 | RESCLITE PRO MSC SPOT E3D WH IP65 | | | |
| | | 42185768 | RESCLITE PRO MSC ANT HP E3D WH IP65 | | | |
| | | 42185769 | RESCLITE PRO MSC ESC HP E3D WH IP65 | | | |
| | | 42185770 | RESCLITE PRO MSC ESC90 HP E3D WH IP65 | | | |
| | | 42185771 | RESCLITE PRO MSC SPOT HP E3D WH IP65 | | | |
| | | 42185776 | RESCLITE PRO MSC ANT HC E3D WH IP65 | | | |
| | | 42185777 | RESCLITE PRO MSC ESC HC E3D WH IP65 | | | |
| | | 42185785 | RESCLITE PRO MSW ESCW E3D WH IP65 | | | |
| | | *oprawy zasilane centralnie:* | | | | |
| | | ***Numer katalogowy*** | ***Nazwa*** | | | |
| | | 42185750 | RESCLITE PRO MSC ANT ECD WH IP65 | | | |
| | | 42185751 | RESCLITE PRO MSC ESC ECD WH IP65 | | | |
| | | 42185752 | RESCLITE PRO MSC ESC90 ECD WH IP65 | | | |
| | | 42185753 | RESCLITE PRO MSC SPOT ECD WH IP65 | | | |
| | | 42185778 | RESCLITE PRO MSC ANT HC ECD WH IP65 | | | |
| | | 42185779 | RESCLITE PRO MSC ESC HC ECD WH IP65 | | | |
| | | 42185786 | RESCLITE PRO MSW ESCW ECD WH IP65 | | | |
| | | 42929800 | RESCLITE PRO MSC ESC90 HP ECD WH IP65 | | | |
| | | 42929803 | RESCLITE PRO MSC SPOT HP ECD WH IP65 | | | |
| | | 42929806 | RESCLITE PRO MSC ANT HP ECD WH IP65 | | | |
| | | 42929809 | RESCLITE PRO MSC ESC HP ECD WH IP65 | | | |
| | | 42185758 | RESCLITE PRO MSC ANT ECC WH IP65 | | | |
| | | 42185759 | RESCLITE PRO MSC ESC ECC WH IP65 | | | |
| | | 42185760 | RESCLITE PRO MSC ESC90 ECC WH IP65 | | | |
| | | 42185761 | RESCLITE PRO MSC SPOT ECC WH IP65 | | | |
| | | 42185782 | RESCLITE PRO MSC ANT HC ECC WH IP65 | | | |
| | | 42185783 | RESCLITE PRO MSC ESC HC ECC WH IP65 | | | |
| | | 42185788 | RESCLITE PRO MSW ESCW ECC WH IP65 | | | |
| | | 42929801 | RESCLITE PRO MSC ESC90 HP ECC WH IP65 | | | |
| | | 42929804 | RESCLITE PRO MSC SPOT HP ECC WH IP65 | | | |
| | | 42929807 | RESCLITE PRO MSC ANT HP ECC WH IP65 | | | |
| | | 42929810 | RESCLITE PRO MSC ESC HP ECC WH IP65 | | | |
| | | 42185755 | RESCLITE PRO MSC ESC ECP WH IP65 | | | |
| | | 42929811 | RESCLITE PRO MSC ESC HP ECP WH IP65 | | | |
| | | 42185781 | RESCLITE PRO MSC ESC HC ECP WH IP65 | | | |
| | | 42185756 | RESCLITE PRO MSC ESC90ECP WH IP65 | | | |
| | | 42929802 | RESCLITE PRO MSC ESC90 HP ECP WH IP65 | | | |
| | | 42185754 | RESCLITE PRO MSC ANT ECP WH IP65 | | | |
| | | 42929808 | RESCLITE PRO MSC ANT HP ECP WH IP65 | | | |

| | | | |
|---|---|---|---|
| | 42185780 RESCLITE PRO MSC ANT HC ECP WH IP65<br>42185757 RESCLITE PRO MSC SPOT ECP WH IP65<br>42929805 RESCLITE PRO MSC SPOT HP ECP WH IP65<br>42185787 RESCLITE PRO MSW ESCW ECP WH IP65 | | |
| 5707/2025 | **Oprawa oświetleniowa do oświetlenia awaryjnego typu CAMELEON w odmianach:**<br>*oprawy z własnym zasilaniem:*<br>*oprawy zasilane centralnie:* | Glamox sp. z o.o.<br>ul. Jagiellońska 51<br>32-410 Dobczyce | Glamox sp. z o.o.<br>ul. Jagiellońska 51<br>32-410 Dobczyce |

*oprawy z własnym zasilaniem:*

| *Nazwa* | *Wielkość otworu montażowego* | *Kolor* | *Szczelność* | *Kod strumienia* | *Kod zasilacza* | *Autonomia* | *Wersja* | *Źródło światła* | *Rozsył światłości* |
|---|---|---|---|---|---|---|---|---|---|
| CAMELEON-R | 60F<br>65F<br>85F<br>105F<br>120F | WH<br>BL<br>GR | IP20<br>IP54/20 | 800<br>1500 | HF<br>HF-E<br>DALI | E1/<br>E3/ | ST<br>DALI | 830<br>840 | 24°<br>38°<br>60° |
| CAMELEON-R | 60F<br>65F<br>85F<br>105F<br>120F | WH<br>BL<br>GR | IP20<br>IP54/20 | 2000 | HF<br>DALI | E1/<br>E3/ | ST<br>DALI | 830<br>840 | 24°<br>60° |

*oprawy zasilane centralnie:*

| *Nazwa* | *Wielkość otworu montażowego* | *Kolor* | *Szczelność* | *Kod strumienia* | *Kod zasilacza* | *Wykonanie* | *Wersja* | *Źródło światła* | *Rozsył światłości* |
|---|---|---|---|---|---|---|---|---|---|
| CAMELEON-R | 60F<br>65F<br>85F<br>105F<br>120F | WH<br>BL<br>GR | IP20<br>IP54/20 | 800<br>1500 | HF<br>HF-E<br>DALI | E/ | Z<br>ZA-GD<br>ZA-GM | 830<br>840 | 24°<br>38°<br>60° |
| CAMELEON-R | 60F<br>65F<br>85F<br>105F<br>120F | WH<br>BL<br>GR | IP20<br>IP54/20 | 2000 | HF<br>DALI | E/ | Z<br>ZA-GD<br>ZA-GM | 830<br>840 | 24°<br>60° |

**W niniejszym wykazie opublikowano informacje na temat wydanych dopuszczeń dla opraw oświetleniowych do oświetlenia awaryjnego, a w celu upewnienia się co do statusu ważności dopuszczenia należy sprawdzić wykaz wydanych lub cofniętych dopuszczeń.**

Aktualizacja:07.01.2026 r.

<table>
<tr>
<td>5727/2025</td>
<td>

**Oprawa oświetleniowa do oświetlenia awaryjnego typu RUBIN CLEAN LED w odmianach:**

<table>
<tr><th>Nazwa</th><th>Wersja</th><th>Strumień świetlny</th><th>Przesłona</th><th>Kod produkcji</th><th>Rodzaj zasilacza</th><th>Autonomia [h]</th><th>Wykonanie</th><th>CRI</th><th>Tb</th><th>Typ złącza</th></tr>
<tr><td rowspan="2">RUBIN CLEAN LED<br><br>RUBIN CLEAN LED SMOOTH<br><br>RUBIN CLEAN NO FRAME LED<br><br>RUBIN CLEAN NO FRAME LED SMOOTH</td><td rowspan="2">-<br><br>CLASS 3-4<br><br>CLASS 5-6<br><br>CLASS 7-8-9 ISO</td><td rowspan="2">2000÷18000</td><td rowspan="2">PLX<br>SHM<br>SLM<br>SHR<br>SLR<br>SHMR<br>MICRO-PRM SH<br>MICRO-PRM SL<br>MICRO-PRM SLR<br>MICRO-LINE SLR<br>MICRO-LINE SL<br>MICRO LINE SH<br>MICRO-LINE SHR</td><td rowspan="2">LX</td><td rowspan="2">E<br>EDD<br>E-MS<br>EDD-MS<br>EDD-WIRELESS</td><td>1J<br>3J<br>1C<br>3C</td><td>AT</td><td rowspan="2">8<br>9</td><td rowspan="2">27<br>30<br>40<br>50<br>65</td><td rowspan="2">---<br>PRW2K<br>PRW3K<br>PRW4K<br>PRW5K<br>PRG2K<br>PRG3K<br>PRG4K<br>PRG5K<br>KRW2K<br>KRW3K<br>KRW4K<br>KRW5K<br>KRG2K<br>KRG3K<br>KRG4K<br>KRG5K</td></tr>
<tr><td>---</td><td>CB-ST<br>CB-TM-AM-01<br>CB-SOAM-01</td></tr>
</table>

*UWAGA!*
*Oprawy z własnym zasilaniem o autonomii 1h mogą być opcjonalnie wyposażone w układ grzejny HTR 25, wówczas na końcu oznaczenia odmiany występuje zapis „TERMOSTAT”.*

</td>
<td>Luxiona Poland S.A.<br>Jacentów 167<br>27-580 Sadowie</td>
<td>Luxiona Poland S.A.<br>Jacentów 167<br>27-580 Sadowie</td>
</tr>
<tr>
<td>5728/2025</td>
<td>Oprawa oświetleniowa do oświetlenia awaryjnego typu INS340LED w odmianach:</td>
<td>ATM Lighting sp. z o.o.<br>ul. Maszynowa 30A<br>80-298 Gdańsk</td>
<td>ATM Lighting sp. z o.o.<br>ul. Maszynowa 30A<br>80-298 Gdańsk</td>
</tr>
</table>

**W niniejszym wykazie opublikowano informacje na temat wydanych dopuszczeń dla opraw oświetleniowych do oświetlenia awaryjnego, a w celu upewnienia się co do statusu ważności dopuszczenia należy sprawdzić wykaz wydanych lub cofniętych dopuszczeń.**
Aktualizacja:07.01.2026 r.

<table>
<tr><td></td><td>
<table>
<tr><th>Typ</th><th>Długość</th><th>Typ modułu LED</th><th>Prąd sterowania</th><th>Napięcie</th><th>Podłączenie</th><th colspan="2">Wpusty</th><th>Materiał obudowy</th><th>Materiał klosza</th><th>Wykonanie awaryjne</th><th>Sterowanie</th><th>Uchwyt mocujący</th></tr>
<tr><td>INS340LED</td><td>0600</td><td>J2</td><td>1<br>3</td><td rowspan="3">34E</td><td rowspan="3">20<br>22<br>30<br>33<br>40<br>44<br>50<br>55<br>60<br>66<br>70<br>77<br>80<br>88</td><td rowspan="3">10<br>11<br>20<br>21<br>22</td><td rowspan="3">P20<br>P25<br>M20<br>M25</td><td rowspan="3">GS<br>NIRO</td><td rowspan="3">PC</td><td rowspan="3">A3<br>A3S</td><td rowspan="3">---<br>DA</td><td rowspan="3">AMO6<br>AMO1<br>AMO3<br>BK</td></tr>
<tr><td>INS340LED</td><td>1200</td><td>J4</td><td>1<br>3</td></tr>
<tr><td>INS340LED</td><td>1200</td><td>B4</td><td>1</td></tr>
<tr><td>INS340LED</td><td>0600</td><td>J2</td><td>1<br>3</td><td rowspan="3">35E</td><td rowspan="3">20<br>22<br>30<br>33<br>40<br>44<br>50<br>55<br>60<br>66<br>70<br>77<br>80<br>88</td><td rowspan="3">10<br>11<br>20<br>21<br>22</td><td rowspan="3">P20<br>P25<br>M20<br>M25</td><td rowspan="3">GS<br>NIRO</td><td rowspan="3">PC</td><td rowspan="3">ZB<br>ZBS<br>ZBC<br>ZBD<br>ZBT<br>ZBR<br>ZBH<br>ZBM</td><td rowspan="3">---<br>DA</td><td rowspan="3">AMO6<br>AMO1<br>AMO3<br>BK</td></tr>
<tr><td>INS340LED</td><td>1200</td><td>J4</td><td>1<br>3</td></tr>
<tr><td>INS340LED</td><td>1200</td><td>B4</td><td>1</td></tr>
</table>
</td><td></td><td></td></tr>
<tr><td>5729/2025</td><td>Oprawa oświetleniowa do oświetlenia awaryjnego typu TNL440LED w odmianach:</td><td>ATM Lighting sp. z o.o.<br>ul. Maszynowa 30A<br>80-298 Gdańsk</td><td>ATM Lighting sp. z o.o.<br>ul. Maszynowa 30A<br>80-298 Gdańsk</td></tr>
</table>

**W niniejszym wykazie opublikowano informacje na temat wydanych dopuszczeń dla opraw oświetleniowych do oświetlenia awaryjnego, a w celu upewnienia się co do statusu ważności dopuszczenia należy sprawdzić wykaz wydanych lub cofniętych dopuszczeń.**

Aktualizacja:07.01.2026 r.

<table>
<tr>
<td></td>
<td>
<table>
<tr><th>Typ</th><th>Moc</th><th>Typ modułu LED</th><th>Liczba modułów</th><th>Napięcie</th><th>Podłączenie</th><th colspan="2">Wpusty</th><th>Materiał obudowy</th><th>Materiał klosza</th></tr>
<tr><td>TNL440LED</td><td>030<br>040<br>050<br>070<br>090<br>110<br>130<br>170<br>250<br>270<br>300<br>330<br>360<br>400</td><td>HA<br>HB</td><td>4<br>8<br>10</td><td>35E</td><td>30<br>40<br>50<br>60<br>70</td><td>10<br>20<br>30<br>40</td><td>P20<br>P25<br>P32<br>M20<br>M25<br>M32</td><td>304<br>316<br>STI</td><td>GL</td></tr>
</table>
</td>
<td></td>
<td></td>
</tr>
<tr>
<td>5733/2025</td>
<td>
Oprawa oświetleniowa do oświetlenia awaryjnego typu EML LED, EML Ex LED, EML LED EM, EML Ex LED EM<br>
Dotyczy opraw oświetlenia awaryjnego z własnym zasilaniem:
<table>
<tr><th>Kod zamówieniowy</th><th>Strefa</th><th>Moc max [W]</th><th>Opcjonalne krzywe rozsyłu</th><th>Kod opcjonalny</th><th>Dodatkowe akcesoria</th></tr>
<tr><td>EML Ex LED 600</td><td rowspan="3">../121</td><td>23</td><td rowspan="3">../BW<br>../P<br>../NO<br>../..</td><td rowspan="3">../ADR1÷6<br>../dADR1÷6<br>../110<br>../DR<br>../10V<br>../DALI<br>../..K<br>../RA..<br>../3P<br>../P1<br>../P12<br>../K<br>../CR<br>../AP<br>../RAL..<br>../SG<br>../M25<br>../dSPD<br>../CNBOP</td><td rowspan="3">../ST<br>../DF<br>../WM<br>../EH<br>../D<br>../SMC<br>../JB..<br>../SN1<br>../SN2</td></tr>
<tr><td>EML Ex LED 1200</td><td>45</td></tr>
<tr><td>EML Ex LED 1500</td><td>56</td></tr>
</table>
</td>
<td>Elektrometal S.A.<br>ul. Stawowa 71<br>43-400 Cieszyn</td>
<td>Elektrometal S.A.<br>ul. Stawowa 71<br>43-400 Cieszyn</td>
</tr>
</table>

**W niniejszym wykazie opublikowano informacje na temat wydanych dopuszczeń dla opraw oświetleniowych do oświetlenia awaryjnego, a w celu upewnienia się co do statusu ważności dopuszczenia należy sprawdzić wykaz wydanych lub cofniętych dopuszczeń.**

Aktualizacja:07.01.2026 r.

| | | | | | | | | | |
|---|---|---|---|---|---|---|---|---|---|
| | | EML Ex LED 600 | ../221<br>../222 | 23<br>35 HP | ../BW<br>../TB<br>../P<br>../NO<br>../.. | ../B<br>../ADR1÷8<br>../110<br>../DR<br>../10V<br>../DALI<br>../II klasa<br>../..K<br>../RA..<br>../3P<br>../P1<br>../P12<br>../K<br>../CR<br>../HP<br>../AP<br>../RAL..<br>../SG<br>../M25<br>../SPD<br>../DCX<br>../CNBOP | ../ST<br>../DF<br>../WM<br>../EH<br>../D<br>../SMC<br>../JB..<br>../SN1<br>../SN2 | | |
| | | EML Ex LED 1200 | | 45<br>70 HP | | | | | |
| | | EML Ex LED 1500 | | 56<br>80 HP | | | | | |

| Kod zamówieniowy | Moc max [W] | Kod opcjonalny | Dodatkowe akcesoria |
|---|---|---|---|
| EML LED 600 | 23<br>35 HP | ../B<br>../ADR1÷8<br>../110<br>../DR<br>..10V<br>../DALI<br>../II klasa<br>../..K<br>../RA..<br>../3P<br>../P1<br>../P12<br>../K<br>../HP<br>../BPC<br>../PMMA<br>../RAL..<br>../CR<br>../SN<br>../CP<br>../HT<br>../AP<br>../315<br>../SG lub<br>../M25<br>../DCX<br>../CNBOP | ../ST<br>../DF<br>../WM<br>../EH<br>../D<br>../SMC<br>../JB..<br>../SN1<br>../SN2 |
| EML LED 1200 | 45<br>70 HP | | |
| EML LED 1500 | 56<br>80 HP | | |

**W niniejszym wykazie opublikowano informacje na temat wydanych dopuszczeń dla opraw oświetleniowych do oświetlenia awaryjnego, a w celu upewnienia się co do statusu ważności dopuszczenia należy sprawdzić wykaz wydanych lub cofniętych dopuszczeń.**

Aktualizacja:07.01.2026 r.

| Kod zamówieniowy | Strefa | Moc max [W] | Opcjonalne krzywe rozsyłu | Kod opcjonalny | Dodatkowe akcesoria |
|---|---|---|---|---|---|
| EML Ex LED 600 EM | ../121 | 23 | ../BW<br>../TB<br>../P<br>../NO<br>../.. | ../DR<br>../..K<br>../RA..<br>../3P<br>../P1<br>../P12<br>../K<br>../CR<br>../AP<br>../RAL..<br>../SG<br>../M25<br>../AL<br>../CNBOP | ../ST<br>../DF<br>../WM<br>../EH<br>../D<br>../SMC<br>../JB..<br>../SN1<br>../SN2 |
| EML Ex LED 1200 EM | | 45 | | | |
| EML Ex LED 1500 EM | | 56 | | | |
| EML Ex LED 600 EM | ../221<br>../222 | 23<br>35 HP | ../BW<br>../TB<br>../P<br>../NO<br>../.. | ../B<br>../DR<br>../10V<br>../DALI<br>../II klasa<br>../..K<br>../RA..<br>../3P<br>../P1<br>../P12<br>../K<br>../CR<br>../AP<br>../RAL..<br>../SG<br>../M25<br>../HEO<br>../LT<br>../CNBOP | ../ST<br>../DF<br>../WM<br>../EH<br>../D<br>../SMC<br>../JB..<br>../SN1<br>../SN2 |
| EML Ex LED 1200 EM | | 45<br>70 HP | | | |
| EML Ex LED 1500 EM | | 56<br>80 HP | | | |

| Kod zamówieniowy | Moc max [W] | Kod opcjonalny | Dodatkowe akcesoria |
|---|---|---|---|
| EML LED 600 EM | 23<br>35 HP | ../B<br>../DR<br>..10V<br>../DALI<br>../II klasa<br>../..K<br>../RA..<br>../3P<br>../P1<br>../P12<br>../K<br>../BPC<br>../PMMA<br>../RAL..<br>../CR | ../ST<br>../DF<br>../WM<br>../EH<br>../D<br>../SMC<br>../JB..<br>../SN1<br>../SN2 |
| EML LED 1200 EM | 45<br>70 HP | | |

**W niniejszym wykazie opublikowano informacje na temat wydanych dopuszczeń dla opraw oświetleniowych do oświetlenia awaryjnego, a w celu upewnienia się co do statusu ważności dopuszczenia należy sprawdzić wykaz wydanych lub cofniętych dopuszczeń.**

Aktualizacja:07.01.2026 r.

| | | | | | | | | | | | | | | | | | |
|---|---|---|---|---|---|---|---|---|---|---|---|---|---|---|---|---|---|
| | | EML LED 1500 EM | 56<br>80 HP | ../SN<br>../CP<br>../AP<br>../315<br>../SG<br>../M25<br>../HEO<br>../LT<br>../CNBOP | | | | | | | | | | | | | |
| 5740/2025 | **Oprawa oświetleniowa do oświetlenia awaryjnego typu AGAT CLEAN LED w odmianach:**<br><br>*Nazwa*: AGAT CLEAN LED; AGAT CLEAN NO FRAME LED; AGAT CLEAN LED SMOOTH; AGAT CLEAN NO FRAME LED SMOOTH<br>*Wersja*: ---; CLASS 3-4; CLASS 5-6; CLASS 7-8-9 ISO<br>*Strumień świetlny*: 2000÷18000<br>*Typ klosza*: PLX, SHM, SLM, SHR, SLR, SHMR, MICRO-PRM SH, MICRO-PRM SL, MICRO-PRM SLR, MICRO-LINE SLR, MICRO-LINE SL, MICRO LINE SH, MICRO-LINE SHR<br>*Kod produkcji*: LX<br>*Rodzaj zasilacza*: E, EDD, E-MS<br>*IP*: IP65<br>*Kolor*: 1÷100<br>*Autonomia [h]*: 1J, 3J, 1C, 3C; ---<br>*Wykonanie*: AT; CB-ST, CB-TM-AM-01, CB-SOAM-01<br>*CRI*: 8, 9<br>*Tb*: 27, 30, 40, 50, 65<br>*Typ złącza*: ---, PRW2K, PRW3K, PRW4K, PRW5K, PRG2K, PRG3K, PRG4K, PRG5K, KRW2K, KRW3K, KRW4K, KRW5K, KRG2K, KRG3K, KRG4K, KRG5K<br>*Wymiar*: 600x600, 1200x600, 1200x300<br><br>*UWAGA!*<br>*Oprawy z własnym zasilaniem o autonomii 1h mogą być opcjonalnie wyposażone w układ grzejny HTR 25, wówczas na końcu oznaczenia odmiany występuje zapis „TERMOSTAT”.* | | | | | | | | | | | | | | | Luxiona Poland S.A.<br>Jacentów 167<br>27-580 Sadowie | Luxiona Poland S.A.<br>Jacentów 167<br>27-580 Sadowie |

**W niniejszym wykazie opublikowano informacje na temat wydanych dopuszczeń dla opraw oświetleniowych do oświetlenia awaryjnego, a w celu upewnienia się co do statusu ważności dopuszczenia należy sprawdzić wykaz wydanych lub cofniętych dopuszczeń.**

Aktualizacja:07.01.2026 r.

<table>
<tr>
<td>5741/2025</td>
<td>
Oprawa oświetleniowa do oświetlenia awaryjnego typu SCREEN 2L w odmianach:
<table>
<tr><th>Kod oprawy</th><th>Moc oprawy</th><th>Kod modułu awaryjnego</th><th>Czas pracy w trybie awaryjnym [h]</th><th>Tryb pracy</th><th>Wykonanie</th><th>Symbol koloru oprawy</th></tr>
<tr><td rowspan="3">SCLD<br>SDLD<br>SPLD</td><td rowspan="3">5W<br>9W</td><td>B</td><td>1<br>2<br>3</td><td>SE<br>SA</td><td>AT</td><td rowspan="3">GR<br>WH<br>BL<br>OC</td></tr>
<tr><td>B</td><td>1<br>2<br>3</td><td>SA<br>SE</td><td>RU<br>IT<br>RW<br>BT</td></tr>
<tr><td>Z</td><td>-</td><td>-</td><td>CB/ADE</td></tr>
</table>
</td>
<td>Rafał Stanuch P.P.H.U.<br>AWEX sp. z o.o<br>ul. Długa 39<br>32-091 Michałowice</td>
<td>Rafał Stanuch P.P.H.U.<br>AWEX<br>sp. z o.o<br>ul. Długa 39<br>32-091 Michałowice</td>
</tr>
<tr>
<td>5780/2025</td>
<td>
Oprawa oświetleniowa do oświetlenia awaryjnego typu RUBIN LOOK LED w odmianach:
<table>
<tr><th>Nazwa</th><th>Strumień świetlny</th><th>Przesłona</th><th>Kod produkcji</th><th>Rodzaj zasilacza</th><th>Autonomia [h]</th><th>Wykonanie</th><th>CRI</th><th>Tb</th></tr>
<tr><td rowspan="2">RUBIN LOOK<br>LED<br>COMPACT</td><td rowspan="2">2000÷4000</td><td rowspan="2">MICRO-PRM<br>PLX<br>MICRO-LINE</td><td rowspan="2">LX</td><td rowspan="2">E<br>EDD<br>E-MS<br>EDD-MS</td><td>1J<br>3J<br>1C<br>3C</td><td>AT</td><td rowspan="2">8<br>9</td><td rowspan="2">27÷65</td></tr>
<tr><td>---</td><td>CB-ST<br>CB-TM-AM-01<br>CB-SOAM-01</td></tr>
</table>
UWAGA!<br>Oprawy z własnym zasilaniem o autonomii 1h mogą być opcjonalnie wyposażone w układ grzejny HTR 25, wówczas na końcu oznaczenia odmiany występuje zapis „TERMOSTAT”.
</td>
<td>Luxiona Poland S.A.<br>Jacentów 167<br>27-580 Sadowie</td>
<td>Luxiona Poland S.A.<br>Jacentów 167<br>27-580 Sadowie</td>
</tr>
</table>

**W niniejszym wykazie opublikowano informacje na temat wydanych dopuszczeń dla opraw oświetleniowych do oświetlenia awaryjnego, a w celu upewnienia się co do statusu ważności dopuszczenia należy sprawdzić wykaz wydanych lub cofniętych dopuszczeń.**

Aktualizacja:07.01.2026 r.

<table>
<tr>
<td>5799/2025</td>
<td>

**Oprawa oświetleniowa do oświetlenia awaryjnego COBRA AL IP20, COBRA AL IP54 w odmianach:**

*oprawy z własnym zasilaniem:*

<table>
<tr><th>Typ</th><th>Kolor</th><th>Strumień światła</th><th>Czas pracy awaryjnej</th><th>Wersja</th><th>Rozsył światła</th></tr>
<tr><td>COBRA-R70</td><td>WH<br>BL<br>RAL</td><td>150<br>200<br>400</td><td>E1/<br>E3/</td><td>S<br>ST<br>DALI</td><td>CR<br>XWB<br>ASY<br>NB</td></tr>
<tr><td>COBRA-R70 IP54</td><td>WH<br>BL<br>RAL</td><td>150<br>200<br>400</td><td>E1/<br>E3/</td><td>S<br>ST<br>DALI</td><td>CR<br>XWB<br>WB<br>ASY<br>NB</td></tr>
</table>

*oprawy zasilane centralnie:*

<table>
<tr><th>Typ</th><th>Kolor</th><th>Strumień światła</th><th>Wersja</th><th>Moduł</th><th>Rozsył światła</th></tr>
<tr><td>COBRA-R70</td><td>WH<br>BL<br>RAL</td><td>150<br>200<br>400</td><td>E/</td><td>Z<br>ZA</td><td>CR<br>XWB<br>ASY<br>NB</td></tr>
<tr><td>COBRA-R70 IP54</td><td>WH<br>BL<br>RAL</td><td>150<br>200<br>400</td><td>E/</td><td>Z<br>ZA</td><td>CR<br>XWB<br>WB<br>ASY<br>NB</td></tr>
</table>

</td>
<td>Glamox sp. z o.o.<br>ul. Jagiellońska 51<br>32-410 Dobczyce</td>
<td>Glamox sp. z o.o.<br>ul. Jagiellońska 51<br>32-410 Dobczyce</td>
</tr>
</table>

**W niniejszym wykazie opublikowano informacje na temat wydanych dopuszczeń dla opraw oświetleniowych do oświetlenia awaryjnego, a w celu upewnienia się co do statusu ważności dopuszczenia należy sprawdzić wykaz wydanych lub cofniętych dopuszczeń.**

Aktualizacja:07.01.2026 r.

<table>
<tr>
<td>5800/2025</td>
<td>Oprawa oświetleniowa do oświetlenia awaryjnego typu AH001 w odmianach:
<table>
<tr><th>indeks</th><th>Nazwa oprawy</th></tr>
<tr><td>743666</td><td>AH001 LED SA 180 MT</td></tr>
<tr><td>743673</td><td>AH001 LED A 180 MT</td></tr>
<tr><td>743680</td><td>AH001 LED SA 180 AT</td></tr>
<tr><td>743697</td><td>AH001 LED A 180 AT</td></tr>
<tr><td>743925</td><td>AH001 LED SA 60 MT</td></tr>
<tr><td>743932</td><td>AH001 LED A 60 MT</td></tr>
<tr><td>743949</td><td>AH001 LED SA 60 AT</td></tr>
<tr><td>743956</td><td>AH001 LED A 60 AT</td></tr>
<tr><td>743963</td><td>AH001 LED SA 120 MT</td></tr>
<tr><td>743970</td><td>AH001 LED A 120 MT</td></tr>
<tr><td>743987</td><td>AH001 LED SA 120 AT</td></tr>
<tr><td>743994</td><td>AH001 LED A 120 AT</td></tr>
</table></td>
<td>RGB Technik sp. z o.o<br>ul. Wolska 91<br>01-229 Warszawa</td>
<td>RGB Technik sp. z o.o<br>ul. Wolska 91<br>01-229 Warszawa</td>
</tr>
<tr>
<td>5801/2025</td>
<td>Oprawa oświetleniowa do oświetlenia awaryjnego ESCAPE ALU w odmianach:
<table>
<tr><th>Nazwa oprawy</th><th>Moc oprawy</th><th>Kod modułu awaryjnego</th><th>Czas pracy awaryjnej [h]</th><th>Tryb pracy</th><th>Wykonanie</th><th>Kolor korpusu oprawy</th></tr>
<tr><td rowspan="3">ESAC<br>ESAL<br>ESB</td><td rowspan="3">1 W<br>2W</td><td>B<br>B1<br>B2<br>P<br>P1<br>P2</td><td>1<br>2<br>3</td><td>SE<br>SA</td><td>X<br>PT<br>AT<br>RU<br>RW</td><td rowspan="3">SR<br>WH<br>BL<br>OC</td></tr>
<tr><td>Z</td><td>---</td><td>---</td><td>CB<br>CB/CBS<br>CB/ADE<br>CB/ADI</td></tr>
<tr><td>---</td><td>---</td><td>---</td><td>FZLV<br>FZLV2</td></tr>
</table></td>
<td>Rafał Stanuch P.P.H.U.<br>AWEX sp. z o.o<br>ul. Długa 39<br>32-091 Michałowice</td>
<td>Rafał Stanuch P.P.H.U.<br>AWEX sp. z o.o<br>ul. Długa 39<br>32-091 Michałowice</td>
</tr>
</table>

**W niniejszym wykazie opublikowano informacje na temat wydanych dopuszczeń dla opraw oświetleniowych do oświetlenia awaryjnego, a w celu upewnienia się co do statusu ważności dopuszczenia należy sprawdzić wykaz wydanych lub cofniętych dopuszczeń.**

Aktualizacja:07.01.2026 r.

<table>
<tr><td>5811/2025</td><td>Oprawa oświetleniowa do oświetlenia awaryjnego typu eLL LED w odmianach:<br>eLLK 92 LED 400A NE, eLLK 92 LED 800A NE, eLLK 92 LED 400A V-CG-S, eLLK 92 LED 800A V-CG-S</td><td>Cooper Crouse-Hinds GmbH<br>Neuer Weg Nord 49<br>D-69412 Eberbach, Niemcy</td><td>Cooper Crouse-Hinds GmbH<br>Neuer Weg Nord 49<br>D-69412 Eberbach, Niemcy</td></tr>
<tr><td>5812/2025</td><td>Oprawa oświetleniowa do oświetlenia awaryjnego typu EXIT w odmianach:<br>EXIT, EXIT N, EXIT 2 N, EXIT V-CG-S, EXIT 2 V-CG-S</td><td>Cooper Crouse-Hinds GmbH<br>Neuer Weg Nord 49<br>D-69412 Eberbach, Niemcy</td><td>Cooper Crouse-Hinds GmbH<br>Neuer Weg Nord 49<br>D-69412 Eberbach, Niemcy</td></tr>
<tr><td>5815/2025</td><td>Oprawa oświetleniowa do oświetlenia awaryjnego typu ORBIT SU w odmianach:
<table>
<tr><th>Nazwa</th><th>Wariant</th><th>Optyka</th><th>Moc źródła światła</th><th>Wykonanie</th><th>Czas pracy awaryjnej</th><th>Tryb pracy</th><th>Zakres temp. pracy</th><th>Barwa światła</th><th>Kolor obudowy</th></tr>
<tr><td>ORBIT SU</td><td>0000<br>0001<br>0044<br>0045<br>0054<br>0055</td><td>SD<br>AR<br>AP<br>RO<br>RP</td><td>3W</td><td>ST<br>AT<br>CT</td><td>1h<br>3h</td><td>NM<br>SM<br>N</td><td>TS<br>TE</td><td>CW<br>NW<br>WW</td><td>9016</td></tr>
<tr><td>ORBIT SU</td><td>0000<br>0001<br>0044<br>0045<br>0054<br>0055</td><td>SD<br>AR<br>AP<br>RO<br>RP</td><td>3W</td><td>CB<br>CBAM<br>LVAM</td><td>X</td><td>X</td><td>TS<br>TE</td><td>CW<br>NW<br>WW</td><td>9016</td></tr>
<tr><td>ORBIT SU</td><td>2000<br>2001<br>2044<br>2045<br>2054<br>2055</td><td>SD<br>AR<br>AP<br>RO<br>RP</td><td>3W</td><td>ST<br>AT</td><td>1h<br>3h</td><td>NM</td><td>TS<br>TE</td><td>CW<br>NW<br>WW</td><td>9016</td></tr>
</table></td><td>Hybryd sp. z o.o.<br>ul. Sikorskiego 28<br>44-120 Pyskowice</td><td>Hybryd sp. z o.o.<br>ul. Sikorskiego 28<br>44-120 Pyskowice</td></tr>
</table>

**W niniejszym wykazie opublikowano informacje na temat wydanych dopuszczeń dla opraw oświetleniowych do oświetlenia awaryjnego, a w celu upewnienia się co do statusu ważności dopuszczenia należy sprawdzić wykaz wydanych lub cofniętych dopuszczeń.**

Aktualizacja:07.01.2026 r.

**Oprawa oświetleniowa do oświetlenia awaryjnego typu OWA FL, OWA SU w odmianach:**

| Nazwa | Wariant | Optyka | Moc źródła światła | Wykonanie | Czas pracy awaryjnej | Tryb pracy | Zakres temp. pracy | Barwa światła | Kolor obudowy | Kształt |
|---|---|---|---|---|---|---|---|---|---|---|
| OWA SU | 0000<br>0001 | AP<br>AR<br>RP<br>RO<br>SD | 1W<br>2W<br>3W<br>4W | ST<br>AT<br>CT<br>CTW<br>DA | 1h<br>3h<br>8h[1)] | SM<br>NM | TS<br>TE | CW<br>NW<br>WW | 9016<br>9005<br>7016<br>7042 | RND |
| OWA SU | 3000<br>3001 | AP<br>AR<br>RP<br>RO<br>SD | 1W<br>2W<br>3W<br>4W<br>5W | ST<br>AT | 1h<br>3h[2)] | NM | TS<br>TE | CW<br>NW<br>WW | 9016<br>9005<br>7016<br>7042 | RND |
| OWA SU | 0000<br>0001 | AP<br>AR<br>RP<br>RO<br>SD | 1W<br>2W<br>3W<br>4W<br>5W | CB<br>CBAM<br>LV<br>LVAM | X | X | TS<br>TE | CW<br>NW<br>WW | 9016<br>9005<br>7016<br>7042 | RND |
| OWA FL | 0000<br>0001<br>0012<br>2000<br>2001<br>3000<br>3001<br>3101 | AP<br>AR<br>RP<br>RO<br>SD | 1W<br>2W<br>3W<br>4W<br>5W | ST<br>AT<br>CT<br>CTW<br>DA | 1h<br>3h<br>8h[1)] | SM<br>NM | TS<br>TE | CW<br>NW<br>WW | 9016<br>9005<br>7016<br>7042 | RND<br>SQR |
| OWA FL | 0006<br>0007 | AP<br>AR<br>RP<br>RO<br>SD | 1W<br>2W<br>3W | ST<br>AT | 1h<br>3h | NM | TS | CW<br>NW<br>WW | 9016<br>9005<br>7016<br>7042 | RND<br>SQR |
| OWA FL | 0000<br>0001<br>0012<br>3000<br>3001<br>3101 | AP<br>AR<br>RP<br>RO<br>SD | 1W<br>2W<br>3W<br>4W<br>5W | CB<br>CBAM<br>LV<br>LVAM | X | X | TS<br>TE | CW<br>NW<br>WW | 9016<br>9005<br>7016<br>7042 | RND<br>SQR |

**W niniejszym wykazie opublikowano informacje na temat wydanych dopuszczeń dla opraw oświetleniowych do oświetlenia awaryjnego, a w celu upewnienia się co do statusu ważności dopuszczenia należy sprawdzić wykaz wydanych lub cofniętych dopuszczeń.**

Aktualizacja:07.01.2026 r.

| | | | |
|---|---|---|---|
| 5850/2025 | **Oprawa oświetleniowa do oświetlenia awaryjnego typu OWA FL, OWA SU w odmianach:** | Hybryd sp. z o.o.<br>ul. Sikorskiego 28<br>44-120 Pyskowice | Hybryd sp. z o.o.<br>ul. Sikorskiego 28<br>44-120 Pyskowice |

| Nazwa | Wariant | Optyka | Moc źródła światła | Wykonanie | Czas pracy awaryjnej | Tryb pracy | Zakres temp. pracy | Barwa światła | Kolor obudowy | Kształt |
|---|---|---|---|---|---|---|---|---|---|---|
| OWA SU | 0000<br>0001 | AP<br>AR<br>RP<br>RO<br>SD | 1W<br>2W<br>3W<br>4W | ST<br>AT<br>CT<br>CTW<br>DA | 1h<br>3h<br>8h[1)] | SM<br>NM | TS<br>TE | CW<br>NW<br>WW | 9016<br>9005<br>7016<br>7042 | RND |
| OWA SU | 3000<br>3001 | AP<br>AR<br>RP<br>RO<br>SD | 1W<br>2W<br>3W<br>4W<br>5W | ST<br>AT | 1h<br>3h[2)] | NM | TS<br>TE | CW<br>NW<br>WW | 9016<br>9005<br>7016<br>7042 | RND |
| OWA SU | 0000<br>0001 | AP<br>AR<br>RP<br>RO<br>SD | 1W<br>2W<br>3W<br>4W<br>5W | CB<br>CBAM<br>LV<br>LVAM | X | X | TS<br>TE | CW<br>NW<br>WW | 9016<br>9005<br>7016<br>7042 | RND |
| OWA FL | 0000<br>0001<br>0012<br>2000<br>2001<br>3000<br>3001<br>3101 | AP<br>AR<br>RP<br>RO<br>SD | 1W<br>2W<br>3W<br>4W<br>5W | ST<br>AT<br>CT<br>CTW<br>DA | 1h<br>3h<br>8h[1)] | SM<br>NM | TS<br>TE | CW<br>NW<br>WW | 9016<br>9005<br>7016<br>7042 | RND<br>SQR |
| OWA FL | 0006<br>0007 | AP<br>AR<br>RP<br>RO<br>SD | 1W<br>2W<br>3W | ST<br>AT | 1h<br>3h | NM | TS | CW<br>NW<br>WW | 9016<br>9005<br>7016<br>7042 | RND<br>SQR |
| OWA FL | 0000<br>0001<br>0012<br>3000<br>3001<br>3101 | AP<br>AR<br>RP<br>RO<br>SD | 1W<br>2W<br>3W<br>4W<br>5W | CB<br>CBAM<br>LV<br>LVAM | X | X | TS<br>TE | CW<br>NW<br>WW | 9016<br>9005<br>7016<br>7042 | RND<br>SQR |

**W niniejszym wykazie opublikowano informacje na temat wydanych dopuszczeń dla opraw oświetleniowych do oświetlenia awaryjnego, a w celu upewnienia się co do statusu ważności dopuszczenia należy sprawdzić wykaz wydanych lub cofniętych dopuszczeń.**

Aktualizacja:07.01.2026 r.

<table>
<tr>
<td>5853/2025</td>
<td>
Oprawa oświetleniowa do oświetlenia awaryjnego typu AD001 w odmianach:<br>AD001 LED A 180 MT (indeks: 744175), AD001 LED A 180 AT (indeks: 744182)
<table>
<tr><td rowspan="2">Typ</td><td>AD001</td></tr>
<tr><td>X - z własnym zasilaniem</td></tr>
<tr><td>Tryb pracy</td><td>0 - zasilana nieciągle</td></tr>
<tr><td>Urządzenia</td><td>A - zawiera urządzenia testujące<br>E - z niewymienialną lampą<br>F - urządzenie automatycznego testowania zgodne z IEC 61347-2-7, oznaczane EL-T</td></tr>
<tr><td>Znamionowy czas pracy awaryjnej</td><td>180 - 3 godziny czasu pracy awaryjnej</td></tr>
<tr><td>Znamionowe napięcie zasilania</td><td>230V AC 50Hz</td></tr>
<tr><td>Klasa ochrony przed porażeniem prądem elektrycznym</td><td>II</td></tr>
<tr><td>Stopień zabezpieczenia przed wnikaniem pyłu, ciał stałych i wody</td><td>IP41</td></tr>
<tr><td>Źródło światła</td><td>moduł LED</td></tr>
<tr><td>Czas ładowania akumulatora</td><td>nie przekraczający 24 h</td></tr>
<tr><td>Sygnalizacja ładowania akumulatora</td><td>tak – dioda LED</td></tr>
<tr><td>Przystosowana do piktogramów</td><td>nie</td></tr>
<tr><td>Sposób zamocowania</td><td>nabudowywana</td></tr>
<tr><td>Powierzchnia montażowa<br>(zgodnie z normą PN-EN 60598-1)</td><td>powierzchnie normalnie palne</td></tr>
<tr><td>Warunki stosowania<br>(zgodnie z normą PN-EN 60598-1)</td><td>do normalnego stosowania</td></tr>
<tr><td>Materiał obudowy</td><td>tworzywo sztuczne</td></tr>
<tr><td colspan="2">Oprawy z własnym zasilaniem AT są przeznaczone do systemów automatycznego testowania zgodnie z normą PN-EN 62034:2012.</td></tr>
</table>
</td>
<td>RGB Technik sp. z o.o<br>ul. Wolska 91<br>01-229 Warszawa</td>
<td>RGB Technik sp. z o.o<br>ul. Wolska 91<br>01-229 Warszawa</td>
</tr>
<tr>
<td>5854/2025,</td>
<td>
Oprawa oświetleniowa do oświetlenia awaryjnego typu LUNA w odmianach:
<table>
<tr><th>Seria</th><th>Tryb</th><th>Autonomia</th><th>Wykonanie</th></tr>
<tr><td>LUNA</td><td>NM<br>M</td><td>1H<br>2H<br>3H</td><td>MT<br>AT<br>CT</td></tr>
<tr><td>LUNA</td><td>---</td><td>---</td><td>CB</td></tr>
</table>
</td>
<td>Intelight sp. z o. o.<br>ul. Gwiaździsta 19<br>01-651 Warszawa</td>
<td>Intelight sp. z o. o.<br>ul. Gwiaździsta 19<br>01-651 Warszawa</td>
</tr>
</table>

**W niniejszym wykazie opublikowano informacje na temat wydanych dopuszczeń dla opraw oświetleniowych do oświetlenia awaryjnego, a w celu upewnienia się co do statusu ważności dopuszczenia należy sprawdzić wykaz wydanych lub cofniętych dopuszczeń.**

Aktualizacja:07.01.2026 r.

<table>
<tr>
<td>5855/2025</td>
<td>
Oprawa oświetleniowa do oświetlenia awaryjnego<br>Escapelite, Escapelite 50, Escapelite S, Escapelite L, Escapelite XLw odmianach:
<table>
<tr><th>Nazwa oprawy</th><th>Moc oprawy</th><th>Kod modułu awaryjnego</th><th>Czas pracy awaryjnej [h]</th><th>Tryb pracy</th><th>Wykonanie</th><th>Kolor korpusu oprawy</th></tr>
<tr><td>ESC</td><td>3W<br>2x3W</td><td rowspan="2">B<br>B1</td><td rowspan="2">1<br>2<br>3</td><td rowspan="2">SE<br>SA</td><td rowspan="2">X<br>PT<br>AT<br>RU</td><td rowspan="5">ST<br>WH<br>GR<br>BL<br>OC</td></tr>
<tr><td>ESC50</td><td>6W<br>2x3W</td></tr>
<tr><td rowspan="2">ESCS</td><td rowspan="2">3W</td><td rowspan="2">F</td><td rowspan="2">---</td><td rowspan="2">---</td><td rowspan="2">CB<br>CB/CBS<br>CB/ADN</td></tr>
<tr><td rowspan="2">ESCL</td><td rowspan="2">6W<br>2x3W</td></tr>
<tr><td rowspan="2">ESCXL</td><td rowspan="2">3W<br>6W</td><td>Z</td><td>---</td><td>---</td><td>CB/ADE<br>CB/ADP<br>CB/ADI</td></tr>
<tr><td>---</td><td>---</td><td>---</td><td>FZLV2</td></tr>
</table>
</td>
<td>Rafał Stanuch P.P.H.U.<br>AWEX sp. z o.o<br>ul. Długa 39<br>32-091 Michałowice</td>
<td>Rafał Stanuch P.P.H.U.<br>AWEX sp. z o.o<br>ul. Długa 39<br>32-091 Michałowice</td>
</tr>
</table>

**W niniejszym wykazie opublikowano informacje na temat wydanych dopuszczeń dla opraw oświetleniowych do oświetlenia awaryjnego, a w celu upewnienia się co do statusu ważności dopuszczenia należy sprawdzić wykaz wydanych lub cofniętych dopuszczeń.**

Aktualizacja:07.01.2026 r.

| | | | | | | | | | | | | | | | | |
|---|---|---|---|---|---|---|---|---|---|---|---|---|---|---|---|---|
| 5856/2025 | Typ | Typoszereg długości | Typ modułu LED | Prąd sterowania | Napięcie | Podłączenie | Wpusty | | Materiał obudowy | Materiał klosza | Wykonanie awaryjne | Sterowanie | Wersja trójfazowa | Wspornik | ATM Lighting sp. z o.o.<br>ul. Maszynowa 30A<br>80-298 Gdańsk | ATM Lighting sp. z o.o.<br>ul. Maszynowa 30A<br>80-298 Gdańsk |
| | EXF400LED | 0600 | FC1<br>FC2 | --- | 24E | 40<br>60 | 10<br>20 | P20<br>P25<br>M20<br>M25 | ALU | GL<br>PC | A3 | ---<br>DA | ---<br>3F | AMOA<br>AMOB<br>AMOC<br>AMOE<br>AMOF<br>AMOG | | |
| | | 1200 | FC2 | --- | 24E | | | | | | | | | | | |
| | | 0600 | FC1<br>FC2 | --- | 25E | 30<br>33<br>50<br>55<br>70<br>77 | 10<br>11<br>20<br>21<br>22 | | | | ZB | | | | | |
| | | 1200 | FC2<br>FC4 | --- | 25E | | | | | | | | | | | |
| | | 0600 | FC1<br>FC2 | 1<br>2<br>3 | 34E | 40<br>60<br>80 | 10<br>20 | | | | A3 | | | | | |
| | | 1200 | FC2<br>FC4 | 1<br>2<br>3 | 34E | | | | | | | | | | | |
| | | 0600 | FC1<br>FC2 | 1<br>2<br>3 | 35E | 30<br>33<br>50<br>55<br>70<br>77 | 10<br>11<br>20<br>21<br>22 | | | | ZB | | | | | |
| | | 1200 | FC2<br>FC4 | 1<br>2<br>3 | 35E | | | | | | | | | | | |
| | | 0600 | FC1<br>FC2 | 2<br>3 | 36E | | | | | | | | | | | |
| | | 1200 | FC2<br>FC4 | 2<br>3 | 36E | | | | | | | | | | | |
| | | 0600 | FC2 | --- | 44E | 40<br>60<br>80 | 10<br>20 | | | | A1 | | | | | |
| | | 1200 | FC2 | --- | 44E | | | | | | | | | | | |
| | | 0600 | FC1<br>FC2 | --- | 45E | 30<br>33<br>50<br>55<br>70<br>77 | 10<br>11<br>20<br>21<br>22 | | | | ZB | | | | | |
| | | 1200 | FC2<br>FC4 | --- | 45E | | | | | | | | | | | |

**W niniejszym wykazie opublikowano informacje na temat wydanych dopuszczeń dla opraw oświetleniowych do oświetlenia awaryjnego, a w celu upewnienia się co do statusu ważności dopuszczenia należy sprawdzić wykaz wydanych lub cofniętych dopuszczeń.**

Aktualizacja:07.01.2026 r.

<table>
<tr>
<td>5879/2025</td>
<td>
Oprawa oświetleniowa do oświetlenia awaryjnego typu DISCRET DQ-S, DISCRET DQ-SE w odmianach:
<table>
<tr><th>Nazwa</th><th>Wersja</th></tr>
<tr><td>DISCRET</td><td>DQ-S/AT<br>DQ-S/ATIR<br>DQ-S/CB<br>DQ-S/CBA<br>DQ-S/CBLA<br>DQ-S/CT<br><br>DQ-SE/AT<br>DQ-SE/ATIR<br>DQ-SE/CB<br>DQ-SE/CBA<br>DQ-SE/CBLA<br>DQ-SE/CT<br><br>DQ-SEz/AT<br>DQ-SEz/ATIR<br>DQ-SEz/CB<br>DQ-SEz/CBA<br>DQ-SEz/CBLA<br>DQ-SEz/CT</td></tr>
</table>
</td>
<td>AMATECH<br>Elektrotechnika Sp. z o.o.<br>ul. Kalinowa 68<br>09-402 Płock</td>
<td>AMATECH<br>Elektrotechnika<br>Sp. z o.o.<br>ul. Kalinowa 68<br>09-402 Płock</td>
</tr>
</table>

**W niniejszym wykazie opublikowano informacje na temat wydanych dopuszczeń dla opraw oświetleniowych do oświetlenia awaryjnego, a w celu upewnienia się co do statusu ważności dopuszczenia należy sprawdzić wykaz wydanych lub cofniętych dopuszczeń.**

Aktualizacja:07.01.2026 r.

<table>
<tr>
<td>5899/2025</td>
<td>
Oprawa oświetleniowa do oświetlenia awaryjnego typu LOVATO II w odmianach:
<table>
<tr><th>Nazwa oprawy</th><th>Moc oprawy</th><th>Kod modułu awaryjnego</th><th>Czas pracy w trybie awaryjnym [h]</th><th>Tryb pracy</th><th>Wykonanie</th><th>Kolor korpusu</th></tr>
<tr><td rowspan="7">LV2A<br>LV2O<br>LV2C<br>LV2R<br>LV2U<br>LB2A<br>LB2O<br>LB2C<br>LB2R<br>LB2U<br>LVA<br>LVO<br>LVC<br>LVR<br>LVU<br>LBA<br>LBO<br>LBC<br>LBR<br>LBU</td><td rowspan="7">1W<br>2W<br>3W<br>4W[2)]</td><td>A<br>A1<br>A2<br>B<br>B1<br>B2<br>C<br>C1<br>C2<br>E<br>E1<br>E2<br>K[3)]<br>K1[3)]<br>K2[3)]<br>L<br>L1<br>L2</td><td>1<br>2<br>3</td><td>SE<br>SA</td><td>X<br>PT<br>AT</td><td rowspan="7">WH<br>GR<br>BL<br>OC</td></tr>
<tr><td>B<br>B1<br>B2<br>D[1)]<br>D1[1)]<br>D2[1)]<br>K[3)]<br>K1[3)]<br>K2[3)]<br>L<br>L1<br>L2</td><td>1<br>2<br>3</td><td>SA<br>SE</td><td>BT<br>IT<br>RU<br>RW<br>RD</td></tr>
<tr><td>F</td><td>-</td><td>-</td><td>CB<br>CB/CBS</td></tr>
<tr><td>Z</td><td>-</td><td>-</td><td>CB/ADP<br>CB/ADE<br>CB/ADI</td></tr>
<tr><td>-</td><td>-</td><td>-</td><td>FZLV<br>FZLV2</td></tr>
</table>
1) tylko wykonania RD oraz RU<br>
2) tylko z modułem B, B1, B2, D, D1, D2, F, Z oraz FZLV 2<br>
3) tylko praca SE
</td>
<td>Rafał Stanuch P.P.H.U.<br>AWEX Sp. z o.o<br>ul. Długa 39<br>32-091 Michałowice</td>
<td>Rafał Stanuch P.P.H.U.<br>AWEX Sp. z o.o<br>ul. Długa 39<br>32-091 Michałowice</td>
</tr>
</table>

**W niniejszym wykazie opublikowano informacje na temat wydanych dopuszczeń dla opraw oświetleniowych do oświetlenia awaryjnego, a w celu upewnienia się co do statusu ważności dopuszczenia należy sprawdzić wykaz wydanych lub cofniętych dopuszczeń.**

Aktualizacja:07.01.2026 r.

<table>
<tr>
<td>5912/2025</td>
<td>

**Oprawa oświetleniowa do oświetlenia awaryjnego typu BOA IN w odmianach:**

<table>
<tr><th>Nazwa oprawy</th><th colspan="3">Model</th><th>Wersja</th><th>Wersja do niskich temperatur</th></tr>
<tr><td>BOA IN</td><td>R<br>Q</td><td>M2<br>C1<br>W1<br>F1<br>S1<br>O1</td><td>102 M<br>302 M<br>102 NM<br>302 NM</td><td>ST<br>AT<br>DATA<br>DATA 2<br>DATA 3<br>DATA 2 RADIO<br>DATA 3 RADIO<br>DALI<br>DALI-2</td><td>COLD</td></tr>
<tr><td>BOA IN</td><td>R<br>Q</td><td>M2<br>C1<br>W1<br>F1<br>S1<br>O1</td><td>302 M<br>302 NM</td><td>ST<br>AT<br>DATA<br>DATA 2<br>DATA 3<br>DATA 2 RADIO<br>DATA 3 RADIO<br>DALI<br>DALI-2</td><td>---</td></tr>
<tr><td>BOA IN</td><td>R<br>Q</td><td>M1<br>C1<br>W1<br>S1<br>F1<br>O1</td><td>60 M<br>180 M<br>60 NM<br>180 NM</td><td>ST<br>AT<br>DATA 2<br>DATA 2 RADIO<br>DATA 3<br>DATA 3 RADIO<br>DALI-2</td><td>---</td></tr>
<tr><td>BOA IN</td><td>R<br>Q</td><td>M2<br>C1<br>W1<br>F1<br>S1<br>O1</td><td>02</td><td>CB<br>CB+<br>CBA<br>CBM</td><td>---</td></tr>
<tr><td>BOA IN</td><td>R<br>Q</td><td>M1<br>C1<br>W1<br>S1<br>F1<br>O1</td><td>---</td><td>CB<br>CB+<br>CBA<br>CBM</td><td>---</td></tr>
</table>

</td>
<td>TM Technologie Sp. z o.o.<br>Morawica 355<br>32-084 Morawica</td>
<td>TM Technologie Sp. z o.o.<br>Morawica 355<br>32-084 Morawica</td>
</tr>
</table>

**W niniejszym wykazie opublikowano informacje na temat wydanych dopuszczeń dla opraw oświetleniowych do oświetlenia awaryjnego, a w celu upewnienia się co do statusu ważności dopuszczenia należy sprawdzić wykaz wydanych lub cofniętych dopuszczeń.**

Aktualizacja:07.01.2026 r.

| | | | | | |
|---|---|---|---|---|---|
| 5913/2025 | **Oprawa oświetleniowa do oświetlenia awaryjnego typu PRIMA LED Ex 2/21, PRIMA LED Ex, PERUN SLIM Ex w odmianach:** | PERUN SLIM Ex 1.2ft 1600/840<br>PERUN SLIM Ex 1.2ft 2200/840<br>PERUN SLIM Ex 1.4ft 3200/840<br>PERUN SLIM Ex 1.4ft 4400/840<br>PERUN SLIM Ex 1.4ft 6400/840<br>PERUN SLIM Ex 1.4ft 8800/840<br>PERUN SLIM Ex 1.5ft 4000/840<br>PERUN SLIM Ex 1.5ft 5500/840<br>PERUN SLIM Ex 1.5ft 8000/840<br>PERUN SLIM Ex 1.5ft 11000/840<br>PRIMA LED Ex 1.2ft PCc 1600/840<br>PRIMA LED Ex 1.2ft PCc 2200/840<br>PRIMA LED Ex 1.4ft PCc 3200/840<br>PRIMA LED Ex 1.4ft PCc 4400/840<br>PRIMA LED Ex 1.4ft PCc 6400/840<br>PRIMA LED Ex 1.5ft PCc 4000/840<br>PRIMA LED Ex 1.5ft PCc 5500/840<br>PRIMA LED Ex 1.5ft PCc 8000/840<br>PRIMA LED Ex 2.2ft PCc 3200/840<br>PRIMA LED Ex 2.2ft PCc 4400/840<br>PRIMA LED Ex 2.4ft PCc 6400/840<br>PRIMA LED Ex 2.4ft PCc 8800/840<br>PRIMA LED Ex 2.4ft PCc 12800/840<br>PRIMA LED Ex 2.5ft PCc 8000/840<br>PRIMA LED Ex 2.5ft PCc 11000/840<br>PRIMA LED Ex 2.5ft PCc 16000/840<br>PRIMA LED Ex 2.5ft PCc 20000/840<br>PRIMA LED Ex 2/21 1.2ft PCc 1600/840<br>PRIMA LED Ex 2/21 1.2ft PCc 2200/840<br>PRIMA LED Ex 2/21 1.4ft PCc 3200/840<br>PRIMA LED Ex 2/21 1.4ft PCc 4400/840<br>PRIMA LED Ex 2/21 1.4ft PCc 6400/840<br>PRIMA LED Ex 2/21 1.5ft PCc 4000/840<br>PRIMA LED Ex 2/21 1.5ft PCc 5500/840<br>PRIMA LED Ex 2/21 1.5ft PCc 8000/840<br>PRIMA LED Ex 2/21 2.2ft PCc 3200/840<br>PRIMA LED Ex 2/21 2.2ft PCc 4400/840<br>PRIMA LED Ex 2/21 2.4ft PCc 6400/840<br>PRIMA LED Ex 2/21 2.4ft PCc 8800/840<br>PRIMA LED Ex 2/21 2.4ft PCc 12800/840<br>PRIMA LED Ex 2/21 2.5ft PCc 8000/840<br>PRIMA LED Ex 2/21 2.5ft PCc 11000/840<br>PRIMA LED Ex 2/21 2.5ft PCc 16000/840<br>PRIMA LED Ex 2/21 2.5ft PCc 20000/840 | ---<br>1F<br>3F | | **TREVOS a.s.**<br>**Nova Ves 34**<br>**511 01 Turnov, Czechy** | **TREVOS a.s.**<br>**Nova Ves 34**<br>**511 01 Turnov, Czechy** |

**W niniejszym wykazie opublikowano informacje na temat wydanych dopuszczeń dla opraw oświetleniowych do oświetlenia awaryjnego, a w celu upewnienia się co do statusu ważności dopuszczenia należy sprawdzić wykaz wydanych lub cofniętych dopuszczeń.**

Aktualizacja:07.01.2026 r.

| | | | |
|---|---|---|---|
| 5915/2025 | **Oprawa oświetleniowa do oświetlenia awaryjnego typu ARROW N, ARROW P w odmianach:** | **Rafał Stanuch P.P.H.U. AWEX Sp. z o.o Masłomiąca, ul. Długa 39 32-091 Michałowice** | **Rafał Stanuch P.P.H.U. AWEX Sp. z o.o Masłomiąca, ul. Długa 39 32-091 Michałowice** |

| *Nazwa oprawy* | *Moc oprawy* | *Kod modułu awaryjnego* | *Czas pracy w trybie awaryjnym [h]* | *Tryb pracy* | *Wykonanie* | *Kolor korpusu* |
|---|---|---|---|---|---|---|
| ARN<br>AN<br>ARP<br>AP | 1W<br>2W<br>3W | A<br>A1<br>A2<br>B<br>B1<br>B2<br>C<br>C1<br>C2<br>E[1, 2]<br>E1[1, 2]<br>E2[1, 2]<br>K[2]<br>K1[2]<br>K2[2]<br>L<br>L1<br>L2 | 1<br>2<br>3 | SE<br>SA | X<br>PT<br>AT | WH<br>GR<br>BL<br>OC |
| | | B<br>B1<br>B2<br>D[3]<br>D1[3]<br>D2[3]<br>K[2]<br>K1[2]<br>K2[2]<br>L<br>L1<br>L2 | 1<br>2<br>3 | SA<br>SE | BT<br>IT<br>RU<br>RW<br>RD | |
| | | F | - | - | CB<br>CB/CBS | |
| | | Z | - | - | CB/ADP<br>CB/ADE<br>CB/ADI | |
| | | - | - | - | FZLV<br>FZLV2 | |

*1. dla autonomii 3h maksymalna moc 1W*
*2. tylko praca SE*
*występuje tylko w wersji RD lub RU*

**W niniejszym wykazie opublikowano informacje na temat wydanych dopuszczeń dla opraw oświetleniowych do oświetlenia awaryjnego, a w celu upewnienia się co do statusu ważności dopuszczenia należy sprawdzić wykaz wydanych lub cofniętych dopuszczeń.**
Aktualizacja:07.01.2026 r.

**Oprawa oświetleniowa do oświetlenia awaryjnego typu ARROW N, ARROW P w odmianach:**

| *Nazwa oprawy* | *Moc oprawy* | *Kod modułu awaryjnego* | *Czas pracy w trybie awaryjnym [h]* | *Tryb pracy* | *Wykonanie* | *Kolor korpusu* |
|---|---|---|---|---|---|---|
| ARNS<br>ANS<br>ARPS<br>APS | 1W<br>2W<br>3W<br>3x1W | A<br>A1<br>A2<br>B<br>B1<br>B2<br>C<br>C1<br>C2<br>E[1, 2]<br>E1[1, 2]<br>E2[1, 2]<br>K[2]<br>K1[2]<br>K2[2]<br>L<br>L1<br>L2 | 1<br>2<br>3 | SE<br>SA | X<br>PT<br>AT | WT<br>WO<br>GT<br>GO<br>BT<br>BO<br>OT<br>OO |
| | | B<br>B1<br>B2<br>D[3]<br>D1[3]<br>D2[3]<br>K[2]<br>K1[2]<br>K2[2]<br>L<br>L1<br>L2 | 1<br>2<br>3 | SA<br>SE | BT<br>IT<br>RU<br>RW<br>RD | |
| | | F | - | - | CB<br>CB/CBS | |
| | | Z | - | - | CB/ADP<br>CB/ADE<br>CB/ADI | |
| | | - | - | - | FZLV<br>FZLV2 | |

*1. dla autonomii 3h maksymalna moc 1W*
*2. tylko praca SE*
*występuje tylko w wersji RD lub RU*

**W niniejszym wykazie opublikowano informacje na temat wydanych dopuszczeń dla opraw oświetleniowych do oświetlenia awaryjnego, a w celu upewnienia się co do statusu ważności dopuszczenia należy sprawdzić wykaz wydanych lub cofniętych dopuszczeń.**

Aktualizacja:07.01.2026 r.

**Oprawa oświetleniowa do oświetlenia awaryjnego typu ARROW N, ARROW P w odmianach:**

| *Nazwa oprawy* | *Moc oprawy* | *Kod modułu awaryjnego* | *Czas pracy w trybie awaryjnym [h]* | *Tryb pracy* | *Wykonanie* | *Kolor korpusu* |
|---|---|---|---|---|---|---|
| ARNO<br>ARNC<br>ANO<br>ANC<br>ARPO<br>ARPC<br>APO<br>APC | 3x1W | A<br>A1<br>A2<br>B<br>B1<br>B2<br>C<br>C1<br>C2<br>E[1, 2]<br>E1[1, 2]<br>E2[1, 2]<br>K[2]<br>K1[2]<br>K2[2]<br>L<br>L1<br>L2 | 1<br>2<br>3 | SE<br>SA | X<br>PT<br>AT | WT<br>GT<br>BT<br>OT |
| | | B<br>B1<br>B2<br>D[3]<br>D1[3]<br>D2[3]<br>K[2]<br>K1[2]<br>K2[2]<br>L<br>L1<br>L2 | 1<br>2<br>3 | SA<br>SE | BT<br>IT<br>RU<br>RW<br>RD | |
| | | F | - | - | CB<br>CB/CBS | |
| | | Z | - | - | CB/ADP<br>CB/ADE<br>CB/ADI | |
| | | - | - | - | FZLV<br>FZLV2 | |

*1. dla autonomii 3h maksymalna moc 1W*
*2. tylko praca SE*
*występuje tylko w wersji RD lub RU*

**W niniejszym wykazie opublikowano informacje na temat wydanych dopuszczeń dla opraw oświetleniowych do oświetlenia awaryjnego, a w celu upewnienia się co do statusu ważności dopuszczenia należy sprawdzić wykaz wydanych lub cofniętych dopuszczeń.**
Aktualizacja:07.01.2026 r.